CENÍK

Česká republika

HALFEN

YOUR BEST CONNECTIONS

2/14

Upozornění:
Prosíme, zkontrolujte si cenové indexy a příplatky za legování platné v den objednání.

HALFEN

YOUR BEST CONNECTIONS

Společnost HALFEN s.r.o. Vám tímto ceníkem předává kompletní cenovou nabídku.
Ceník zahrnuje oblasti BETON, FASÁDY a MONTÁŽNÍ TECHNIKA. Za každým produktem stojí kvalita a technická kompetence jedné známé značky. HALFEN, DEHA, FRIMEDA a DEMU jsou značky, které pro každý problém upevnění nabídnou vhodný systém, uživatelsky orientovaná řešení problémů odpovídající vysokým technickým nárokům a na nejvyšší úrovni kvality a bezpečnosti.

Příklad objednání

	artikl	obj.č
		2001.
	Provedeni: FV podle tabulky, cenik strana 2	
	HTA-CE 38/17 - FV -100 - VF	020-03001
	HTA-CE 38/17 - FV -150 - VF	020-03002
	HTA-CE 38/17 - FV -200 - VF	020-03003
hledaný artikl:	**HTA-CE 38/17 - FV -250 - VF**	020-03004
	HTA-CE 38/17 - FV -300 - VF	020-03005

2001.020-03004 = Vaše objednací číslo

Veškeré dodávky jsou realizovány výlučně podle Všeobecných obchodních podmínek společnosti HALFEN s.r.o.

Tabulka: Zkratky	
FV	Ocel žárově zinkovaná ponořením do zinkové lázně o teplotě ca 460° Tento postup se primárně používá u profilů
WB	Ocel černé provedení
GV	Ocel galvanicky zinkovaná - elektrochemický postup Šrouby HALFEN se dodávají se zvláštní povrchovou úpravou bez 6vazného chromu
SV	Ocel sendzimiricky zinkovaná
A2	Ocel antikorozní kategorie podle tab. A.1 podle EN 1993-1-4 : 2006
A4/L4	Ocel antikorozní kategorie podle tab. A.1 podle EN 1993-1-4 : 2006
HCR	Ocel antikorozní kategorie podle tab. A.1 podle EN 1993-1-4 : 2006
VF	Výplň z pěnové hmoty na ochranu proti pronikání betonu
KF	Výplň z kombinovaných pásků, na ochranu proti pronikání betonu
KS	Plast

Změny cen, chyby a technické změny vyhrazeny.

Společnost HALFEN GmbH zavedla a používá systém managementu kvality podle normy **ISO 9001:2008** a je certifikovaná pro závody a prodejní společnosti v Německu, Francii, Nizozemsku, Rakousku, Polsku, Švýcarsku v a České republice s certifikátem č. QS-281 HH.

GL ISO 9001
GL Systems Certification

© 2014 HALFEN · Ceník 2/14 · www.halfen.cz

Další důležitá upozornění k údajům v tomto ceníku:

Ceny

Veškeré ceny se rozumí ze závodu a bez DPH. Ceny speciálních konstrukcí SK (obj.č. 0xxx.xx9-0xxx) je nutno považovat za orientační. Vyžádejte si přesnou cenovou nabídku.
V případě objednání zboží s certifikátem 3.1 a 2.2 je vystavení certifikátu zpoplatněno. Certifikát 3.1 nelze vystavit zpětně, musí být objednán zároveň se zbožím!

Přepravné

Přepravné v ČR (sběrnou službou GEBRÜDER WEISS, s r.o. a Direct Parcel Distribution CZ s.r.o.) pro zásilky s cenou do 5000 Kč činí 300 Kč za objednávku. Zásilky nad 5000 Kč přepravujeme zdarma. Přepravné do SR činí 2000 Kč za objednávku bez ohledu na cenu zásilky, není-li písemně dohodnuto jinak. Při požadavku kupujícího na nestandardní doručení, např. expres, se dohodne individuálně.

Balné

Balné je zahrnuto v ceně. Při požadavku kupujícího na nestandardní balení se cena dohodne individuálně.

Vrácení zboží

Zboží lze vracet pouze po předchozí dohodě s prodejcem. Vracené zboží musí být v bezvadném stavu. Poplatek za zpracování vratky činí 20 % netto hodnoty zboží. Speciální konstrukce a zboží vyrobené na zakázku vracet nelze.

Montáž

Při použití našich výrobků prosím dodržujte instrukce montážních návodů, příp. pokyny v použití uvedené v našich katalozích.

CENÍK 2014

Obsah

1 Kotevní systémy

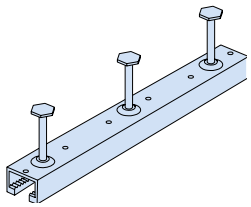

- HALFEN kotevní profily HTA-CE, HZA, HZA Dynagrip, HTA-CE-CS, HZA-PS 10 - 23
- Systémy upevnění zábradlí HGB 24 - 25
- Upevňovací profily trapézových plechů HTU 26
- Úhelníky pro ochranu hran HKW 27
- Závitové úchyty DEMU 27 - 31
- Kotevní trny 32

2 Výztuže

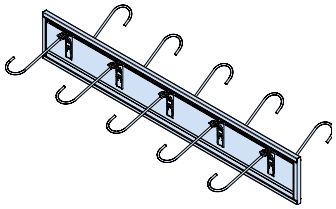

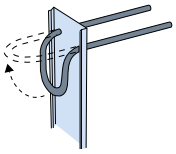

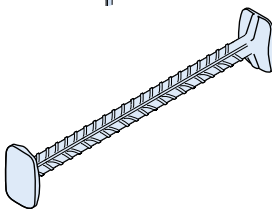

- Stavebně fyzikální produkty
  - Balkónový izolační nosník HIT 35 - 57
  - Prvky tlumení kročejového hluku HBB, HTT, HTF 81 - 85
- Spojky výztuže
  - Spojky výztuže se závitem HBS-05 58 - 63
  - Universal Connection HUC: HSC-B 64 - 68
  - Spojka výztuže MBT 69 - 70
  - Loop Box HLB 71 - 72
  - Stykovací výztuž HBT 73 - 74
- Speciální výztuže
  - Smykové lišty HDB 75 - 80
  - Botky sloupů HCC 86 - 88
  - Distanční technika 89 - 90
  - Stud Connector HSC 91 - 92
  - Smykové trny HSD 93 - 95
  - Nosné prvky do dilatačních spár HLJ 96 - 97

3 Přepravní úchyty

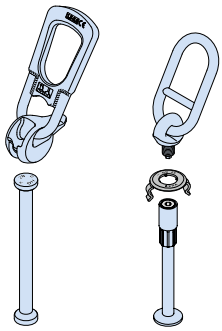

- Systémy rychlého spojení
  - DEHA Přepravní úchyty s kulovou hlavou KKT 101 - 109
  - FRIMEDA Přepravní úchyty TPA 110 - 119
- Přepravní závitové úchyty
  - HD-úchyty 120 - 125, 130
  - Závitové úchyty HA 126 - 130

4 Fasádní systémy

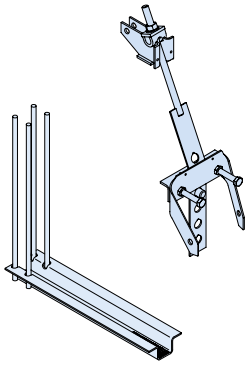

- Fasády z betonu
  - Kotvení betonových fasád FPA 133 - 137
  - Kotvení parapetních panelů BRA, deskové kotvy pro úhelníky WPA 138 - 141
  - Horizontální kotvení DS, HKZ, ULZ, SPV, HVL, WDK, WDI, HFV 142 - 151
  - Otočné kotvy pro vzduchovou mezeru LD 145
  - Spojování vrstev sendvičových panelů SP-SPA 151 - 153
  - Manžetové spojovací kotvy SP-MVA 154
  - Ploché kotvy SP-FA 154 - 155

© 2014 HALFEN · Ceník 2/14 · www.halfen.cz

Obsah

- Fasády z cihel
  - Konzolové kotvy HK4, KM 156 - 160, 164
  - Úhelníky HW, KW, KWL 161 - 163
  - Kotvy pro překlady HK4-S, FSW, HSL 158, 165
  - Kotevní spony LSA, HEA, HPV 166 - 167
  - Lešeňové kotvy HGA 168
  - Příslušenství pro fasády z cihel HAV, ML, BL, JF 169 - 171

- Fasády z kamene
  - Kotvy Body HRM, HRC, DT, BA, DH 172 - 173
  - Kotvy do malty UMA, UHA 174 - 177
  - Příslušenství pro kamenické kotvy NAS-LW, GE, HGA 178 - 180

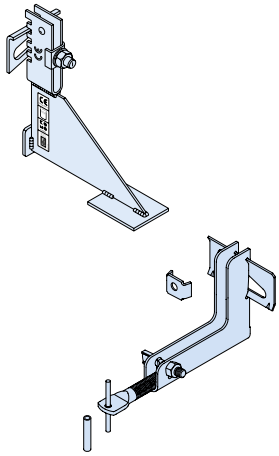

5 Systémy táhel

- DETAN Systém táhel S460 183 - 185
- DETAN Systém táhel - nerez 186 - 188

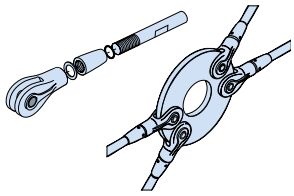

6 Montážní technika / Montážní technika a montážní konstrukce

- Montážní profily HM, HL, HZM, HZL 191 - 197
- Montážní technika, příslušenství HPE, DGM, SDM, PA 198 - 199
- Spojovací prvky HVT 199 - 202, 205
- Powerclick montážní systém HCS 203 - 204
- Konzoly KON 206 - 208
- Objímka pro trubky HRS, ložisko trubky HRG, CS, Podložky pod trubky RUK, pojistky proti nadzdvižení AHS 209 - 215

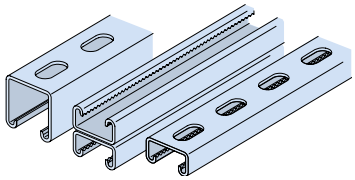

7 Šrouby a příslušenství

- Šrouby HALFEN HS, HSR, HZS 219 - 225
- Závitová destička GWP, šestihranné matice MU, podložky US, VUS, šestihranné šrouby HSK 226 - 230
- Bezpečnostní příslušenství a objímky 230 - 232
- Kotvy pro napojení zdiva ML, BL 233
- Kotvy pro spojení dřeva HNA, HSF 234
- Systémy chemickych hmoždin 235 - 240
- Hmoždiny pro velká zatížení 241 - 245

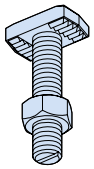

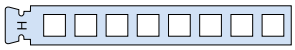

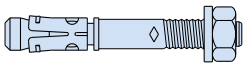

Příloha

- Rejstřík 246 - 250
- Všeobecné obchodní podmínky 251

Kotevní systémy - profily HALFEN

Vlastnosti

- Ukotvení s možností rektifikace
- Snadná a rychlá montáž
- Dodáváme za studena profilované a za tepla válcované profily
- Široký sortiment profilů
- Vrtání otvorů do betonu odpadá
- Snadná montáž šroubů HALFEN
- Kontrola montáže pomocí zářezu na konci šroubu
- Typové označení pro identifikaci produktu i v zabudovaném stavu
- Vysoká flexibilita při změně užívání
- HTA s evropským certifikátem (ETA) a německým všeobecným povolením stavebního dozoru
- HZA s všeobecným povolením stavebního dozoru

Za tepla válcované profily HALFEN doporučujeme pro únavové působení, jako např. u nosníků jeřábových drah

Výběr sortimentu profilů HALFEN

Výhody

- ***Snadné a přesné umístění napojovaných stavebních dílů***
- ***Úspora času***
- ***Vysoké únavové zatížení pro bezpečné upevnění nosníků jeřábových drah nebo výtahů po celou dobu životnosti***
- ***Ekonomická řešení pro veškerá namáhání***
- ***Bezpečnější a rychlejší - bez otřesů, prachu nebo hluku, bez poškození výztuže v rámci stavební části***
- ***Snadná montáž, bezpečné provedení, vysoká únosnost***
- ***Bezpečné upevnění***

Další vlastnosti profilů HZA-Dynagrip

- Ozubené profily a vhodné šrouby HALFEN s ozubením

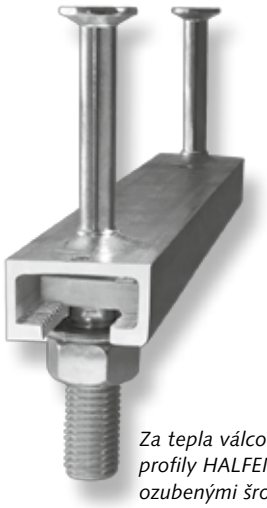

Za tepla válcované, ozubené profily HALFEN typu HZA s ozubenými šrouby HALFEN HZS

Zvláštní výhody profilů HZA-Dynagrip

- ***Vysoké únosnosti ve 3 směrech až do F_{RD} = 37,8 kN (HZA 64/44) na jeden šroub***
- ***Ideální pro únavové působení a zatížení v podélném směru profilů***

© 2014 HALFEN · Ceník 2/14 · www.halfen.cz

Objednávky

Příklad objednávky:

artikl délka [mm]	obj.č 2001.
Provedeni: FV podle tabulky, cenik strana 2	
HTA-CE 50/30 - FV - 150 - VF	080-00301
HTA-CE 50/30 - FV - 200 - VF	080-00302
HTA-CE 50/30 - FV - 250 - VF	080-00303
HTA-CE 50/30 - FV - 300 - VF	080-00304
HTA-CE 50/30 - FV - 350 - VF	080-00305
HTA-CE 50/30 - FV - 400 - VF	080-00306
HTA-CE 50/30 - FV - 550 - VF	080-00307
HTA-CE 50/30 - FV - 800 - VF	080-00308
HTA-CE 50/30 - FV - 1050 - VF	080-00309
HTA-CE 50/30 - FV - 3030 - VF ⑤	080-00313
HTA-CE 50/30 - FV - 6070 - VF	080-00003

Vaše obj.č.

2001.080-00305

⑤ Dle konkrétních podmínek ve výrobě může být dodána i délka 3050 mm.
Veškeré dodávky jsou realizovány pouze na základě "Všeobecných obchodních podmínek" společnosti HALFEN-Deha, s.r.o.

Technické informace

Profily HTA, HTA-CE a HZA se dodávají se standardními čepovými kotvami. Na vyžádání můžeme dodat i navařené kotvy. Nutno specifikovat při objednávce.

Další detaily ke kotevním systémům v našich katalozích a na www.halfen.cz.

- Katalog B Halfenschienen
- Katalog DEMU Hülsenanker

Všechny katalogy naleznete také na HALFEN Catalogue App.
Stáhnout je můžete v App Store a Google Play Store.

Profily HALFEN systém DYNAGRIP - fixní délky

U fixních délek profilů HALFEN rozlišujeme
- **standardní** fixní délky (doporučujeme)
- **zvláštní** fixní délky

Standardní fixní délky
Standardní fixní délky profilů HALFEN systém DYNAGRIP vyplývají z uspořádání kotev ve stejných osových vzdálenostech v závislosti na typu profilu::

Typ **HZA** 38/23, **HZA** 53/34, **HZA** 64/44

Standardní fixní délky [mm] / počet kotev			
	1.300/ 6	**1.550**/ 7	**1.800**/ 8
2.050/ 9	**2.300**/ 10	**2.550**/ 11	**2.800**/ 12
3.030/ 13	**3.300**/ 14	**3.550**/ 15	**3.800**/ 16
4.050/ 17	**4.300**/ 18	**4.550**/ 19	**4.800**/ 20
5.050/ 21	**5.300**/ 22	**5.550**/ 23	**5.800**/ 24

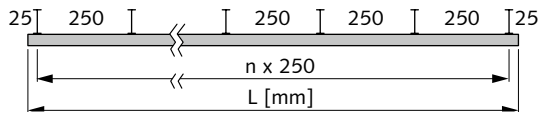

Typ **HZA** 29/20, **HTA/HTA-CE** 28/15 a **HTA/HTA-CE** 38/17

Standardní fixní délky [mm] / počet kotev			
1.250/ 7	**1.450**/ 8	**1.650**/ 9	**1.850**/ 10
2.050/ 11	**2.250**/ 12	**2.450**/ 13	**2.650**/ 14
2.850/ 15	**3.030**/ 16	**3.250**/ 17	**3.450**/ 18
3.650/ 19	**3.850**/ 20	**4.050**/ 21	**4.250**/ 22
4.450/ 23	**4.650**/ 24	**4.850**/ 25	**5.050**/ 26
5.250/ 27	**5.450**/ 28	**5.650**/ 29	**5.850**/ 30

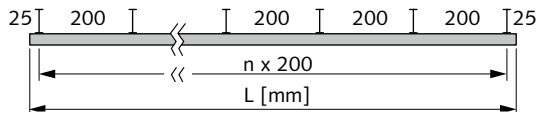

① Při objednávce uveďte požadovanou fixní délku L [mm]!
Příklad objednání standardní fixní délky L:

Profil HALFEN TYP: Požadovaná standardní fixní délka L:	**HZA 38/23 - FV** **2550 mm**
Označení artiklu:	**HZA 38/23 - FV - 2550**

② Kusová cena pro standardní fixní délky:

$$\frac{\text{cena za metr x standardní fixní délka [mm]}}{1000} + \text{příplatek za standardní fixní délku \%}$$

Příklad: 1 ks **HZA 38/23 - FV - 2550**

$$\frac{1.238{,}97 \text{ CZK/m x } 2550 \text{ mm}}{1000} \times 1{,}1 = \mathbf{3.475{,}31\ CZK}$$

③ **Zvláštní fixní délky**
Pro zvláštní fixní délky HTA, které neodpovídají našim standardním fixním délkám s možností řezání se z důvodu zvýšených výrobně-technických nákladů připočte příplatek ve výši 20 % za kus.
U velkých kusových množství, která umožňují zvláštní profilování, se tento příplatek redukuje. Prosím vyžádejte si tyto ceny.

Profily HALFEN - fixní délky (HTA; HZA)

U fixních délek profilů HALFEN rozlišujeme
- **standardní** fixní délky (doporučujeme)
- **zvláštní** fixní délky

Standardní fixní délky
Standardní fixní délky vyplývají z uspořádání kotev ve stejných osových vzdálenostech **250 mm** (kromě typu **HZA** 29/20, **HTA/HTA-CE** 28/15 a **HTA/HTA-CE** 38/17). Z toho vyplývají tyto délky:

Typ **HTA, HZA, HTA-CE** *

Standardní fixní délky [mm] / počet kotev			
1.050/ 5	**1.300**/ 6	**1.550**/ 7	**1.800**/ 8
2.050/ 9	**2.300**/ 10	**2.550**/ 11	**2.800**/ 12
3.030/ 13	**3.300**/ 14	**3.550**/ 15	**3.800**/ 16
4.050/ 17	**4.300**/ 18	**4.550**/ 19	**4.800**/ 20
5.050/ 21	**5.300**/ 22	**5.550**/ 23	**5.800**/ 24

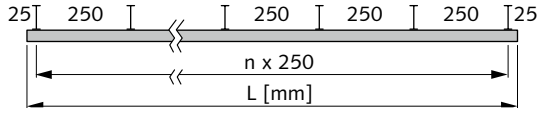

*Pro HTA/HTA-CE 40/22, 40/25, 49/30, 50/30, 52/34, 54/33, 55/42, 72/48, 72/49
Pro profily 52/34-72/49 činí přesah profilu ca 35 mm.

① Při objednávce uveďte požadovanou fixní délku L [mm]!
Příklad objednání standardní fixní délky L:

Profil HALFEN TYP: Požadovaná standardní fixní délka L:	**HTA-CE 40/25 - FV** **1800 mm**
Označení artiklu:	**HTA-CE 40/25 - FV - 1800**

② Kusová cena pro standardní fixní délky:

$$\frac{\text{cena za metr x standardní fixní délka L [mm]}}{1000} + \text{příplatek za standardní fixní délku \%}$$

Příklad: 1 ks **HTA-CE 40/25 - FV - 1800**

$$\frac{747{,}73 \text{ CZK/m x } 1800 \text{ mm}}{1000} \text{ x } 1{,}1 = \mathbf{1.480{,}50\ CZK}$$

③ **Zvláštní fixní délky**
Pro zvláštní fixní délky HTA, které neodpovídají našim standardním fixním délkám s možností řezání, se z důvodu zvýšených výrobně-technických nákladů připočte příplatek ve výši 20 % za kus.
U velkých kusových množství, která umožňují zvláštní profilování, se tento příplatek redukuje. Prosím vyžádejte si tyto ceny.

Pozor:
Zvláštní fixní délky zhotovíte na stavbě pomocí koncové kotvy HALFEN typ **ANK-E** (povoleno stavebním dozorem).
Schéma použití:

Koncové kotvy ANK-E se dodávají k profilům HTA 28/15, HTA 38/17, HTA 40/22, HTA 40/25.

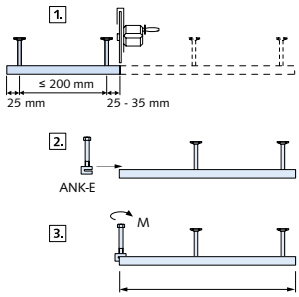

© 2014 HALFEN · Ceník 2/14 · www.halfen.cz

Profily HALFEN Curved Solution

Minimální poloměry ohybu pro profily HALFEN

① Štěrbina profilu uvnitř
② Štěrbina profilu vně
R_i = poloměr štěrbina profilu uvnitř
R_a = poloměr štěrbina profilu vně
L = délka profily po ohnutí
h = tloušťka stěny

při objednávce uveďte prosím R_i nebo R_a a L

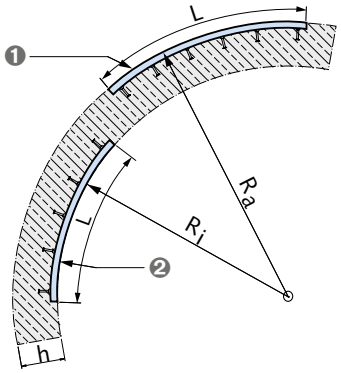

Příklad objednání::

pár profilů HALFEN:	HTA-CE-CS 50/30-A4
rozměr:	L_i = 2050 mm
poloměr ohnutí:	R_i = 4500 mm

Páry profilů HALFEN s distančníkem

① **Distančník**
Provedení: betonářská ocel B500S nebo B500NR

② **Profily HALFEN**
Provedení: FV, A4, HCR podle tabulky, ceník strana 2

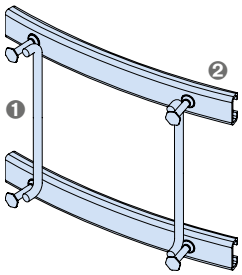

Zemnící pásek

① **Zemnící pásek**
ze závodu navařený na zadní stěně profilu
délka dle požadavku

Provedení: pásovina, 40 mm x 5 mm

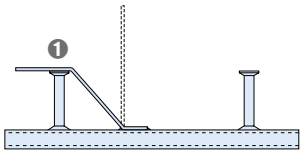

HTA-CE 72/48

001_10

Profil HALFEN, za tepla válcovaný
s evropským certifikátem ETA - 09/0339

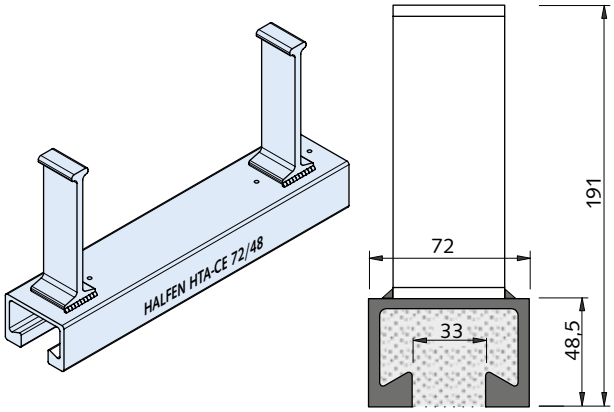

artikl délka [mm]	počet kotev	obj. č. 2001.	cena [Kč/ks]
Provedení: FV podle tabulky, ceník strana 2			
HTA-CE 72/48 - FV - 150 - VF	2	120-00301	**857,65**
HTA-CE 72/48 - FV - 200 - VF	2	120-00302	**960,65**
HTA-CE 72/48 - FV - 250 - VF	2	120-00303	**1.063,60**
HTA-CE 72/48 - FV - 300 - VF	2	120-00304	**1.166,60**
HTA-CE 72/48 - FV - 350 - VF	3	120-00305	**1.490,90**
HTA-CE 72/48 - FV - 400 - VF	3	120-00312	**1.595,40**
HTA-CE 72/48 - FV - 550 - VF	3	120-00313	**1.987,35**
HTA-CE 72/48 - FV - 1050 - VF	5	120-00314	**3.584,30**
HTA-CE 72/48 - FV - 6070 - VF	25	120-00003	**19.536,80**
cena/ks profilu 6070 mm odpovídá ceně/m:		**3.218,58** Kč/m	
HTA-CE 72/48-FV-FIXNÍ DÉLKA-VF ① ② ★ L > 1050 mm cena/m: **3.218,58** Kč/m přípl. za stand.fix.dél.: **10 % ③ ★**			
Provedení: profil: A4 podle tabulky, ceník strana 2, kotva: WB podle tabulky, ceník strana 2			
HTA-CE 72/48 - A4 - 150 - VF	2	122-00101	**3.518,20**
HTA-CE 72/48 - A4 - 200 - VF	2	122-00102	**4.219,05**
HTA-CE 72/48 - A4 - 250 - VF	2	122-00103	**4.906,10**
HTA-CE 72/48 - A4 - 300 - VF	2	122-00104	**5.616,20**
HTA-CE 72/48 - A4 - 350 - VF	3	122-00105	**6.612,15**
HTA-CE 72/48 - A4 - 400 - VF	3	122-00112	**8.010,85**
HTA-CE 72/48 - A4 - 550 - VF	3	122-00113	**10.700,60**
HTA-CE 72/48 - A4 - 1050 - VF	5	122-00114	**15.087,20**
HTA-CE 72/48 - A4 - 6070 - VF	25	122-00001	**86.233,40**
cena/ks profilu 6070 mm odpovídá ceně/m:		**14.206,49** Kč/m	
HTA-CE 72/48-A4-FIXNÍ DÉLKA-VF ① ② ★ L > 1050 mm cena/m: **14.206,49** Kč/m přípl. za stand.fix.dél.: **10 % ③ ★**			

Upozornění: Profily HTA-CE splňují také veškeré požadavky kladené na profily HTA podle všeobecného povolení stavebním dozorem Z-21.4-34 a lze je proto použít stejně jako profily HTA.

HTA-CE 72/49

001_10

Profil HALFEN
s evropským certifikátem ETA - 09/0339

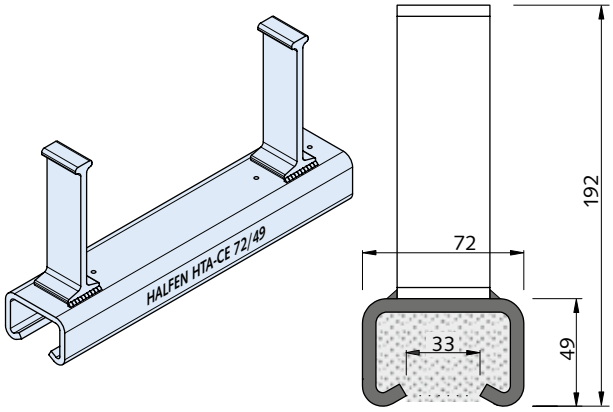

artikl délka [mm]	počet kotev	obj. č. 2001.	cena [Kč/ks]
Provedení: profil: A4 podle tabulky, ceník strana 2, kotva: WB podle tabulky, ceník strana 2			
HTA-CE 72/49 - A4 - 150 - VF	2	132-00101	**2.202,50**
HTA-CE 72/49 - A4 - 200 - VF	2	132-00102	**2.642,10**
HTA-CE 72/49 - A4 - 250 - VF	2	132-00103	**3.081,70**
HTA-CE 72/49 - A4 - 300 - VF	2	132-00104	**3.525,90**
HTA-CE 72/49 - A4 - 350 - VF	3	132-00105	**4.051,55**
HTA-CE 72/49 - A4 - 400 - VF	3	132-00112	**5.236,55**
HTA-CE 72/49 - A4 - 550 - VF	3	132-00113	**7.017,95**
HTA-CE 72/49 - A4 - 1050 - VF	5	132-00114	**9.978,20**

Upozornění: Profily HTA-CE splňují také veškeré požadavky kladené na profily HTA podle všeobecného povolení stavebním dozorem Z-21.4-34 a lze je proto použít stejně jako profily HTA.

★ Upozornění HALFEN: HALFEN si vyhrazuje výběr výplně profilů - místo pěnové výplně výplň kombinovanou

★ Upozornění HALFEN: Všeobecné vysvětlivky viz Přehled na straně a

© 2014 HALFEN · Ceník 2/14 · www.halfen.cz

HTA-CE 55/42 001_10

Profil HALFEN, za tepla válcovaný
s evropským certifikátem ETA - 09/0339

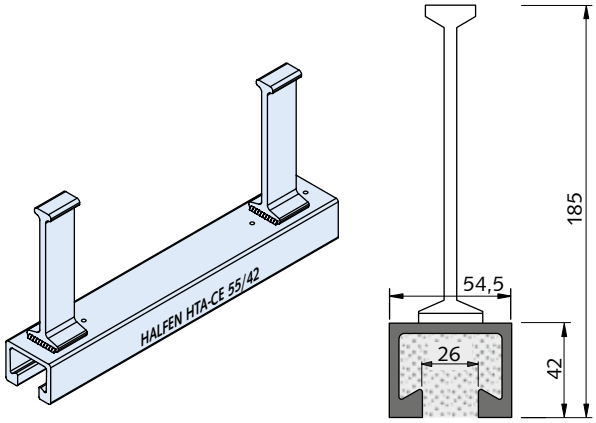

artikl délka [mm]	počet kotev	obj. č. 2001.	cena [Kč/ks]
Provedení: FV podle tabulky, ceník strana 2			
HTA-CE 55/42 - FV - 150 - VF	2	110-00001	**630,15**
HTA-CE 55/42 - FV - 200 - VF	2	110-00002	**722,40**
HTA-CE 55/42 - FV - 250 - VF	2	110-00004	**799,25**
HTA-CE 55/42 - FV - 300 - VF	2	110-00005	**893,00**
HTA-CE 55/42 - FV - 350 - VF	3	110-00006	**1.125,10**
HTA-CE 55/42 - FV - 400 - VF	3	110-00012	**1.295,70**
HTA-CE 55/42 - FV - 550 - VF	3	110-00013	**1.638,45**
HTA-CE 55/42 - FV - 1050 - VF	5	110-00014	**2.337,80**
HTA-CE 55/42 - FV - 6070 - VF	25	110-00003	**14.664,50**

Jiné délky na vyžádání.
Upozornění: Profily HTA-CE splňují také veškeré požadavky kladené na profily HTA podle všeobecného povolení stavebním dozorem Z-21.4-34 a lze je proto použít stejně jako profily HTA.
Pozor: také dodáváme jako čepové kotvy. Ceny na vyžádání.

HTA-CE 52/34 001_10

Profil HALFEN, za tepla válcovaný
s evropským certifikátem ETA - 09/0339

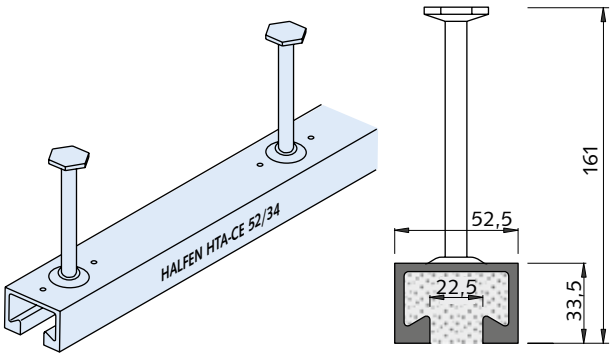

artikl délka [mm]	počet kotev	obj. č. 2001.	cena [Kč/ks]
Provedení: FV podle tabulky, ceník strana 2			
HTA-CE 52/34 - FV - 150 - VF	2	090-00301	**547,15**
HTA-CE 52/34 - FV - 200 - VF	2	090-00302	**617,85**
HTA-CE 52/34 - FV - 250 - VF	2	090-00303	**693,20**
HTA-CE 52/34 - FV - 300 - VF	2	090-00304	**762,35**
HTA-CE 52/34 - FV - 350 - VF	3	090-00305	**965,25**
HTA-CE 52/34 - FV - 400 - VF	3	090-00306	**1.037,50**
HTA-CE 52/34 - FV - 550 - VF	3	090-00307	**1.283,40**
HTA-CE 52/34 - FV - 800 - VF	4	090-00311	**1.796,75**
HTA-CE 52/34 - FV - 1050 - VF	5	090-00308	**2.300,90**
HTA-CE 52/34 - FV - 6070 - VF	25	090-00003	**12.434,35**
cena/ks profilu 6070 mm odpovídá ceně/m:		**2.048,49** Kč/m	
HTA-CE 52/34-FV-FIXNÍ DÉLKA-VF ① ② ★ L > 1050 mm cena/m: připl. za stand.fix.dél.:		**2.048,49** Kč/m **10 % ③ ★**	
Provedení: profil + kotva: A4 podle tabulky, ceník strana 2			
HTA-CE 52/34 - A4 - 150 - VF-kotva A4	2	092-00101	**1.755,25**
HTA-CE 52/34 - A4 - 200 - VF-kotva A4	2	092-00102	**2.133,35**
HTA-CE 52/34 - A4 - 250 - VF-kotva A4	2	092-00103	**2.509,90**
HTA-CE 52/34 - A4 - 300 - VF-kotva A4	2	092-00104	**2.881,90**
HTA-CE 52/34 - A4 - 350 - VF-kotva A4	3	092-00105	**3.456,70**
HTA-CE 52/34 - A4 - 400 - VF-kotva A4	3	092-00106	**3.828,65**
HTA-CE 52/34 - A4 - 550 - VF-kotva A4	3	092-00107	**4.958,35**
HTA-CE 52/34 - A4 - 800 - VF-kotva A4	4	092-00109	**7.010,25**
HTA-CE 52/34 - A4 - 1050 - VF-kotva A4	5	092-00108	**9.105,20**
HTA-CE 52/34 - A4 - 6070 - VF-kotva A4	25	092-00001	**51.429,55**
cena/ks profilu 6070 mm odpovídá ceně/m:		**8.472,74** Kč/m	
HTA-CE 52/34-A4-FIXNÍ DÉLKA-VF-kotva.A4 ① ② ★ L > 1050 mm cena/m: připl. za stand.fix.dél.:		**8.472,74** Kč/m **10 % ③ ★**	

Upozornění: Profily HTA-CE splňují také veškeré požadavky kladené na profily HTA podle všeobecného povolení stavebním dozorem Z-21.4-34 a lze je proto použít stejně jako profily HTA.

★ Upozornění HALFEN: Všeobecné vysvětlivky viz Přehled na straně a

★ Upozornění HALFEN: HALFEN si vyhrazuje výběr výplně profilů - místo pěnové výplně výplň kombinovanou

HTA-CE 52/34-Q s navařenými kotvami 001_10

Profil HALFEN, za tepla válcovaný
s evropským certifikátem ETA - 09/0339

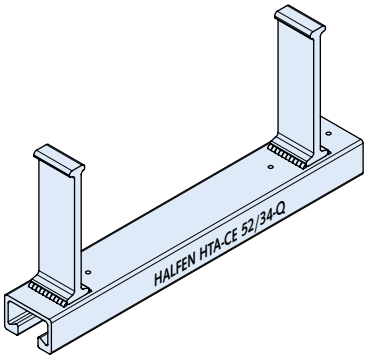

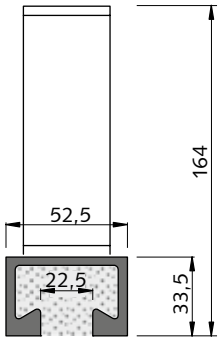

artikl délka [mm]	počet kotev	obj. č. 2001.	cena [Kč/ks]
Provedení: FV podle tabulky, ceník strana 2			
HTA-CE 52/34-Q- FV - 150 - VF	2	090-00312	**547,15**
HTA-CE 52/34-Q- FV - 200 - VF	2	090-00313	**617,85**
HTA-CE 52/34-Q- FV - 250 - VF	2	090-00314	**693,20**
HTA-CE 52/34-Q- FV - 300 - VF	2	090-00315	**762,35**
HTA-CE 52/34-Q- FV - 350 - VF	3	090-00316	**965,25**
HTA-CE 52/34-Q- FV - 400 - VF	3	090-00317	**1.037,50**
HTA-CE 52/34-Q- FV - 550 - VF	3	090-00318	**1.283,40**
HTA-CE 52/34-Q- FV - 800 - VF	4	090-00319	**na vyžádání**
HTA-CE 52/34-Q- FV - 1050 - VF	5	090-00310	**2.300,90**
HTA-CE 52/34-Q- FV - 6070 - VF	25	090-00300	**12.434,35**
cena/ks profilu 6070 mm odpovídá ceně/m:			**2.048,49** Kč/m

HTA-CE 52/34-Q-FV-FIXNÍ DÉLKA-VF ① ② ★
L > 1050 mm cena/m: **2.048,49** Kč/m
přípl. za stand.fix.dél.: **10 %** ③ ★

Upozornění: Profily HTA-CE splňují také veškeré požadavky kladené na profily HTA podle všeobecného povolení stavebním dozorem Z-21.4-34 a lze je proto použít stejně jako profily HTA.

HTA-CE 54/33 001_11

Profil HALFEN
s evropským certifikátem ETA - 09/0339

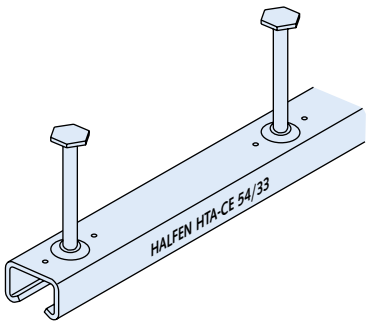

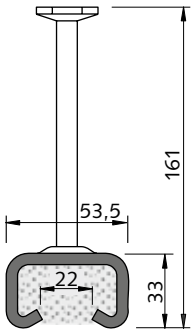

artikl délka [mm]	počet kotev	obj. č. 2001.	cena [Kč/ks]
Provedení: FV podle tabulky, ceník strana 2			
HTA-CE 54/33 - FV - 150 - VF	2	100-00301	**524,10**
HTA-CE 54/33 - FV - 200 - VF	2	100-00302	**593,30**
HTA-CE 54/33 - FV - 250 - VF	2	100-00303	**657,85**
HTA-CE 54/33 - FV - 300 - VF	2	100-00304	**727,00**
HTA-CE 54/33 - FV - 350 - VF	3	100-00305	**920,65**
HTA-CE 54/33 - FV - 400 - VF	3	100-00306	**980,60**
HTA-CE 54/33 - FV - 550 - VF	3	100-00307	**1.151,20**
HTA-CE 54/33 - FV - 800 - VF	4	100-00309	**1.664,55**
HTA-CE 54/33 - FV - 1050 - VF	5	100-00308	**2.176,40**
HTA-CE 54/33 - FV - 6070 - VF	25	100-00003	**9.976,65**
cena/ks profilu 6070 mm odpovídá ceně/m:			**1.643,60** Kč/m

HTA-CE 54/33-FV-FIXNÍ DÉLKA-VF ① ② ★
L > 1050 mm cena/m: **1.643,60** Kč/m
přípl. za stand.fix.dél.: **10 %** ③ ★

Provedení: profil + kotva: A4 podle tabulky, ceník strana 2			
HTA-CE 54/33 - A4 - 150 - VF-kotva A4	2	102-00101	**1.430,95**
HTA-CE 54/33 - A4 - 200 - VF-kotva A4	2	102-00102	**1.756,80**
HTA-CE 54/33 - A4 - 250 - VF-kotva A4	2	102-00103	**2.039,60**
HTA-CE 54/33 - A4 - 300 - VF-kotva A4	2	102-00104	**2.383,90**
HTA-CE 54/33 - A4 - 350 - VF-kotva A4	3	102-00105	**2.888,00**
HTA-CE 54/33 - A4 - 400 - VF-kotva A4	3	102-00106	**3.215,40**
HTA-CE 54/33 - A4 - 550 - VF-kotva A4	3	102-00107	**4.140,70**
HTA-CE 54/33 - A4 - 800 - VF-kotva A4	4	102-00109	**5.943,60**
HTA-CE 54/33 - A4 - 1050 - VF-kotva A4	5	102-00108	**7.645,05**
HTA-CE 54/33 - A4 - 6070 - VF-kotva A4	25	102-00001	**34.662,40**
cena/ks profilu 6070 mm odpovídá ceně/m:			**5.710,44** Kč/m

HTA-CE 54/33-A4-FIXNÍ DÉLKA-VF-kotva.A4 ① ② ★
L > 1050 mm cena/m: **5.710,44** Kč/m
přípl. za stand.fix.dél.: **10 %** ③ ★

Jiné délky na vyžádání.
Upozornění: Profily HTA-CE splňují také veškeré požadavky kladené na profily HTA podle všeobecného povolení stavebním dozorem Z-21.4-34 a lze je proto použít stejně jako profily HTA.

★ Upozornění HALFEN: HALFEN si vyhrazuje výběr výplně profilů - místo pěnové výplně výplň kombinovanou

★ Upozornění HALFEN: Všeobecné vysvětlivky viz Přehled na straně a

© 2014 HALFEN · Ceník 2/14 · www.halfen.cz

HTA-CE 50/30 — 001_11

Profil HALFEN, za tepla válcovaný
s evropským certifikátem ETA - 09/0339

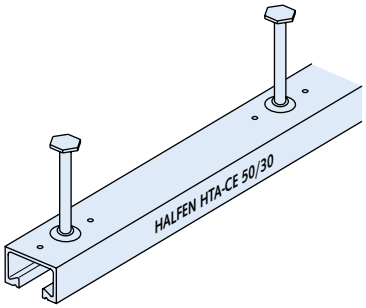

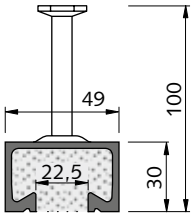

artikl délka [mm]	počet kotev	obj. č. 2001.	cena [Kč/ks]
Provedení: FV podle tabulky, ceník strana 2			
HTA-CE 50/30 - FV - 150 - VF	2	080-00301	**385,80**
HTA-CE 50/30 - FV - 200 - VF	2	080-00302	**433,45**
HTA-CE 50/30 - FV - 250 - VF	2	080-00303	**476,45**
HTA-CE 50/30 - FV - 300 - VF	2	080-00304	**525,65**
HTA-CE 50/30 - FV - 350 - VF	3	080-00305	**656,30**
HTA-CE 50/30 - FV - 400 - VF	3	080-00306	**703,95**
HTA-CE 50/30 - FV - 550 - VF	3	080-00307	**843,80**
HTA-CE 50/30 - FV - 800 - VF	4	080-00308	**1.166,60**
HTA-CE 50/30 - FV - 1050 - VF	5	080-00309	**1.489,35**
HTA-CE 50/30 - FV - 3030 - VF ⑤	13	080-00313	**3.905,50**
HTA-CE 50/30 - FV - 6070 - VF	25	080-00003	**7.520,55**
cena/ks profilu 6070 mm odpovídá ceně/m:		**1.238,97** Kč/m	
HTA-CE 50/30-FV-FIXNÍ DÉLKA-VF ① ② ★ L > 1050 mm cena/m: přípl. za stand.fix.dél.:		**1.238,97** Kč/m **10 % ③ ★**	
Provedení: profil + kotva: A4 podle tabulky, ceník strana 2			
HTA-CE 50/30 - A4 - 150 - VF-kotva A4	2	082-00101	**1.241,90**
HTA-CE 50/30 - A4 - 200 - VF-kotva A4	2	082-00102	**1.533,95**
HTA-CE 50/30 - A4 - 250 - VF-kotva A4	2	082-00103	**1.825,95**
HTA-CE 50/30 - A4 - 300 - VF-kotva A4	2	082-00104	**2.121,05**
HTA-CE 50/30 - A4 - 350 - VF-kotva A4	3	082-00105	**2.540,65**
HTA-CE 50/30 - A4 - 400 - VF-kotva A4	3	082-00106	**2.829,60**
HTA-CE 50/30 - A4 - 550 - VF-kotva A4	3	082-00107	**3.694,95**
HTA-CE 50/30 - A4 - 800 - VF-kotva A4	4	082-00109	**5.336,45**
HTA-CE 50/30 - A4 - 1050 - VF-kotva A4	5	082-00108	**6.858,10**
HTA-CE 50/30 - A4 - 3030 - VF-kotva A4 ⑤	13	082-00110	**19.652,10**
HTA-CE 50/30 - A4 - 6070 - VF-kotva A4	25	082-00001	**37.837,85**
cena/ks profilu 6070 mm odpovídá ceně/m:		**6.233,58** Kč/m	
HTA-CE 50/30-A4-FIXNÍ DÉLKA-VF-kotva.A4 ① ② ★ L > 1050 mm cena/m: přípl. za stand.fix.dél.:		**6.233,58** Kč/m **10 % ③ ★**	

Upozornění: Profily HTA-CE splňují také veškeré požadavky kladené na profily HTA podle všeobecného povolení stavebním dozorem Z-21.4-34 a lze je proto použít stejně jako profily HTA.

ENA — 032

Hřebík z korozivzdorné oceli, velikost 28/65 pro upevnění profilů Halfen z korozivzdorné oceli na dřevěné bednění

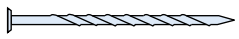

artikl	obj. č. 0034.	cena [Kč/100 ks]
Provedení: A2 podle tabulky, ceník strana 2		
ENA 28/65	010-00001	**1.158,90**

HTA-CE 49/30 — 001_12

Profil HALFEN
s evropským certifikátem ETA - 09/0339

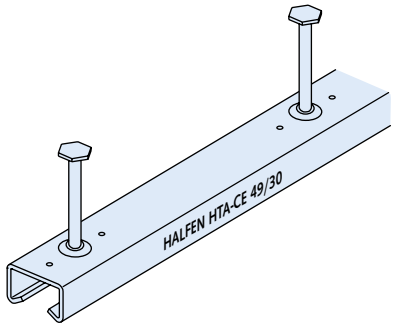

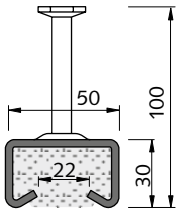

artikl délka [mm]	počet kotev	obj. č. 2001.	cena [Kč/ks]
Provedení: FV podle tabulky, ceník strana 2			
HTA-CE 49/30 - FV - 150 - VF	2	070-00301	**327,40**
HTA-CE 49/30 - FV - 200 - VF	2	070-00302	**355,05**
HTA-CE 49/30 - FV - 250 - VF	2	070-00303	**379,65**
HTA-CE 49/30 - FV - 300 - VF	2	070-00304	**407,30**
HTA-CE 49/30 - FV - 350 - VF	3	070-00305	**531,80**
HTA-CE 49/30 - FV - 400 - VF	3	070-00306	**567,15**
HTA-CE 49/30 - FV - 550 - VF	3	070-00307	**651,70**
HTA-CE 49/30 - FV - 800 - VF	4	070-00310	**896,05**
HTA-CE 49/30 - FV - 1050 - VF	5	070-00308	**1.109,70**
HTA-CE 49/30 - FV - 3030 - VF ⑤	13	070-00309	**3.140,10**
HTA-CE 49/30 - FV - 6070 - VF	25	070-00003	**5.995,85**
cena/ks profilu 6070 mm odpovídá ceně/m:		**987,78** Kč/m	
HTA-CE 49/30-FV-FIXNÍ DÉLKA-VF ① ② ★ L > 1050 mm cena/m: přípl. za stand.fix.dél.:		**987,78** Kč/m **10 % ③ ★**	
Provedení: profil + kotva: A4 podle tabulky, ceník strana 2			
HTA-CE 49/30 - A4 - 150 - VF-kotva A4	2	072-00101	**869,95**
HTA-CE 49/30 - A4 - 200 - VF-kotva A4	2	072-00102	**1.012,90**
HTA-CE 49/30 - A4 - 250 - VF-kotva A4	2	072-00103	**1.174,25**
HTA-CE 49/30 - A4 - 300 - VF-kotva A4	2	072-00104	**1.355,65**
HTA-CE 49/30 - A4 - 350 - VF-kotva A4	3	072-00105	**1.646,15**
HTA-CE 49/30 - A4 - 400 - VF-kotva A4	3	072-00106	**1.819,80**
HTA-CE 49/30 - A4 - 550 - VF-kotva A4	3	072-00107	**2.357,75**
HTA-CE 49/30 - A4 - 800 - VF-kotva A4	4	072-00110	**3.323,00**
HTA-CE 49/30 - A4 - 1050 - VF-kotva A4	5	072-00108	**4.329,75**
HTA-CE 49/30 - A4 - 3030 - VF-kotva A4 ⑤	13	072-00109	**12.422,05**
HTA-CE 49/30 - A4 - 6070 - VF-kotva A4	25	072-00001	**23.551,45**
cena/ks profilu 6070 mm odpovídá ceně/m:		**3.879,98** Kč/m	
HTA-CE 49/30-A4-FIXNÍ DÉLKA-VF-kotva.A4 ① ② ★ L > 1050 mm cena/m: přípl. za stand.fix.dél.:		**3.879,98** Kč/m **10 % ③ ★**	
Provedení: profil nerez + kotva: HCR podle tabulky, ceník strana 2			
HTA-CE 49/30 - HCR- 6070 - VF-kotva HCR	25	339-00009	**na vyžádání**

Jiné délky na vyžádání.
Upozornění: Profily HTA-CE splňují také veškeré požadavky kladené na profily HTA podle všeobecného povolení stavebním dozorem Z-21.4-34 a lze je proto použít stejně jako profily HTA.

★ Upozornění HALFEN: Všeobecné vysvětlivky viz Přehled na straně a

★ Upozornění HALFEN: HALFEN si vyhrazuje výběr výplně profilů - místo pěnové výplně výplň kombinovanou

HTA-CE 40/22 001_11

Profil HALFEN, za tepla válcovaný
s evropským certifikátem ETA - 09/0339

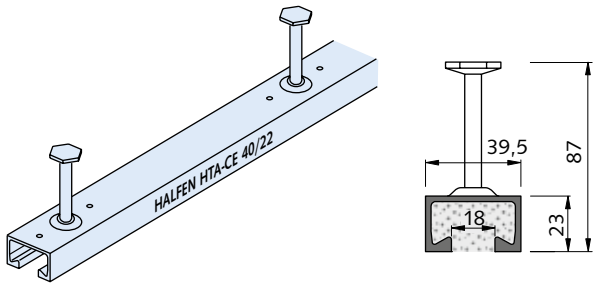

artikl délka [mm]	počet kotev	obj. č. 2001.	cena [Kč/ks]
Provedení: FV podle tabulky, ceník strana 2			
HTA-CE 40/22 - FV - 150 - VF	2	040-00302	**285,90**
HTA-CE 40/22 - FV - 200 - VF	2	040-00303	**318,15**
HTA-CE 40/22 - FV - 250 - VF	2	040-00305	**347,35**
HTA-CE 40/22 - FV - 300 - VF	2	040-00306	**379,65**
HTA-CE 40/22 - FV - 350 - VF	3	040-00307	**488,75**
HTA-CE 40/22 - FV - 400 - VF	3	040-00308	**522,60**
HTA-CE 40/22 - FV - 550 - VF	3	040-00311	**608,65**
HTA-CE 40/22 - FV - 800 - VF	4	040-00312	**842,30**
HTA-CE 40/22 - FV - 1050 - VF	5	040-00313	**1.068,20**
HTA-CE 40/22 - FV - 1300 - VF	6	040-00314	**1.284,95**
HTA-CE 40/22 - FV - 1550 - VF	7	040-00315	**1.513,95**
HTA-CE 40/22 - FV - 1800 - VF	8	040-00316	**1.739,90**
HTA-CE 40/22 - FV - 2050 - VF	9	040-00317	**1.967,35**
HTA-CE 40/22 - FV - 2300 - VF	10	040-00318	**2.193,30**
HTA-CE 40/22 - FV - 2550 - VF	11	040-00319	**2.419,25**
HTA-CE 40/22 - FV - 3030 - VF ⑤	13	040-00320	**2.872,65**
HTA-CE 40/22 - FV - 6070 - VF	25	040-00003	**5.485,55**
cena/ks profilu 6070 mm odpovídá ceně/m:		**903,71** Kč/m	
HTA-CE 40/22-FV-FIXNÍ DÉLKA-VF ① ② ★ L > 1050 mm cena/m: **903,71** Kč/m přípl. za stand.fix.dél.: **10 % ③ ★**			
Provedení: profil + kotva: A4 podle tabulky, ceník strana 2			
HTA-CE 40/22 - A4 - 150 - VF-kotva A4	2	042-00101	**883,80**
HTA-CE 40/22 - A4 - 200 - VF-kotva A4	2	042-00102	**1.054,40**
HTA-CE 40/22 - A4 - 250 - VF-kotva A4	2	042-00103	**1.241,90**
HTA-CE 40/22 - A4 - 300 - VF-kotva A4	2	042-00104	**1.440,15**
HTA-CE 40/22 - A4 - 350 - VF-kotva A4	3	042-00105	**1.733,75**
HTA-CE 40/22 - A4 - 400 - VF-kotva A4	3	042-00106	**1.924,30**
HTA-CE 40/22 - A4 - 550 - VF-kotva A4	3	042-00107	**2.491,50**
HTA-CE 40/22 - A4 - 1050 - VF-kotva A4	5	042-00108	**4.597,15**
HTA-CE 40/22 - A4 - 6070 - VF-kotva A4	25	042-00001	**25.315,95**
cena/ks profilu 6070 mm odpovídá ceně/m:		**4.170,67** Kč/m	
HTA-CE 40/22-A4-FIXNÍ DÉLKA-VF-kotva.A4 ① ② ★ L > 1050 mm cena/m: **4.170,67** Kč/m přípl. za stand.fix.dél.: **10 % ③ ★**			

Upozornění: Profily HTA-CE splňují také veškeré požadavky kladené na profily HTA podle všeobecného povolení stavebním dozorem Z-21.4-34 a lze je proto použít stejně jako profily HTA.

HTA-V 40/22 001_11

Profil HALFEN, za tepla válcovaný, se zkrácenými kotvami

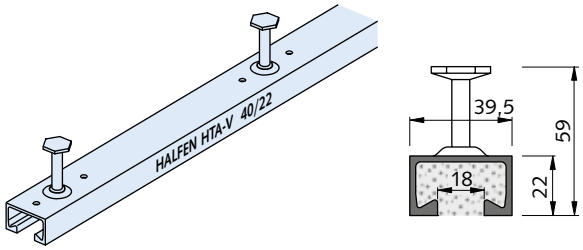

artikl délka [mm]	počet kotev	obj. č. 0004.	cena [Kč/ks]
Provedení: FV podle tabulky, ceník strana 2			
HTA-V 40/22- FV - 6070 - VF	25	020-00003	**5.485,55**
cena/ks profilu 6070 mm odpovídá ceně/m:		**903,71** Kč/m	
HTA-V 40/22-FV-FIXNÍ DÉLKA-VF ① ② ★ L > 1050 mm cena/m: **903,71** Kč/m přípl. za stand.fix.dél.: **10 % ③ ★**			

★ Upozornění HALFEN: HALFEN si vyhrazuje výběr výplně profilů - místo pěnové výplně výplň kombinovanou

★ Upozornění HALFEN: Všeobecné vysvětlivky viz Přehled na straně a

© 2014 HALFEN · Ceník 2/14 · www.halfen.cz

HTA-CE 40/25 — 001_12

Profil HALFEN
s evropským certifikátem ETA - 09/0039

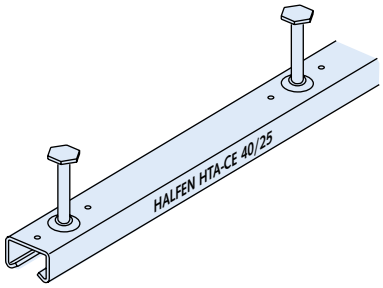

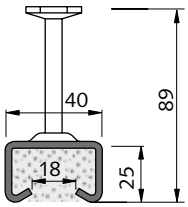

artikl délka [mm]	počet kotev	obj. č. 2001.	cena [Kč/ks]
Provedení: FV podle tabulky, ceník strana 2			
HTA-CE 40/25 - FV - 150 - VF	2	060-00301	**258,20**
HTA-CE 40/25 - FV - 200 - VF	2	060-00302	**285,90**
HTA-CE 40/25 - FV - 250 - VF	2	060-00303	**307,40**
HTA-CE 40/25 - FV - 300 - VF	2	060-00304	**327,40**
HTA-CE 40/25 - FV - 350 - VF	3	060-00305	**411,90**
HTA-CE 40/25 - FV - 400 - VF	3	060-00306	**439,60**
HTA-CE 40/25 - FV - 550 - VF	3	060-00307	**516,45**
HTA-CE 40/25 - FV - 800 - VF	4	060-00310	**705,50**
HTA-CE 40/25 - FV - 1050 - VF	5	060-00308	**900,70**
HTA-CE 40/25 - FV - 3030 - VF ⑤	13	060-00309	**2.383,90**
HTA-CE 40/25 - FV - 6070 - VF	25	060-00003	**4.538,75**
cena/ks profilu 6070 mm odpovídá ceně/m:		**747,73** Kč/m	
HTA-CE 40/25-FV-FIXNÍ DÉLKA-VF ① ② ★ L > 1050 mm cena/m: **747,73** Kč/m přípl. za stand.fix.dél.: **10 % ③ ★**			
Provedení: profil + kotva: A4 podle tabulky, ceník strana 2			
HTA-CE 40/25 - A4 - 150 - VF-kotva A4	2	062-00101	**740,85**
HTA-CE 40/25 - A4 - 200 - VF-kotva A4	2	062-00102	**831,50**
HTA-CE 40/25 - A4 - 250 - VF-kotva A4	2	062-00103	**982,15**
HTA-CE 40/25 - A4 - 300 - VF-kotva A4	2	062-00104	**1.115,85**
HTA-CE 40/25 - A4 - 350 - VF-kotva A4	3	062-00105	**1.327,95**
HTA-CE 40/25 - A4 - 400 - VF-kotva A4	3	062-00106	**1.454,00**
HTA-CE 40/25 - A4 - 550 - VF-kotva A4	3	062-00107	**1.858,25**
HTA-CE 40/25 - A4 - 800 - VF-kotva A4	4	062-00110	**2.640,55**
HTA-CE 40/25 - A4 - 1050 - VF-kotva A4	5	062-00108	**3.378,35**
HTA-CE 40/25 - A4 - 6070 - VF-kotva A4	25	062-00001	**17.809,20**
cena/ks profilu 6070 mm odpovídá ceně/m:		**2.933,97** Kč/m	
HTA-CE 40/25-A4-FIXNÍ DÉLKA-VF-kotva.A4 ① ② ★ L > 1050 mm cena/m: **2.933,97** Kč/m přípl. za stand.fix.dél.: **10 % ③ ★**			

Upozornění: Profily HTA-CE splňují také veškeré požadavky kladené na profily HTA podle všeobecného povolení stavebním dozorem Z-21.4-34 a lze je proto použít stejně jako profily HTA.

ANK-E — 032

Koncová kotva pro následnou montáž na zkrácené kusy profilů Halfen, povolená stavebním dozorem Z - 21.4 - 34

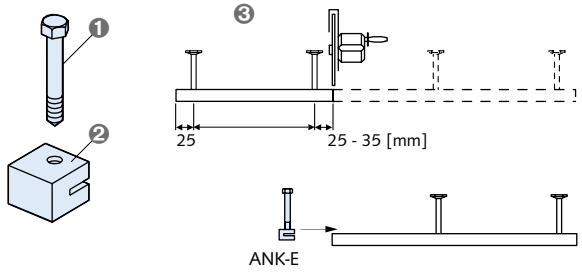

❶ Čep
❷ Svěrací část
❸ Schéma použití

artikl	pro profil HALFEN HTA/ HTA-CE	balení [ks]	obj. č. 0031.	cena [Kč/ks]
Provedení: FV podle tabulky, ceník strana 2				
ANK E1-FV	28/15	25	010-00002	**95,30**
ANK E2-FV	38/17, 40/22, 40/25	25	010-00004	**106,05**
Provedení: A4 podle tabulky, ceník strana 2				
ANK E1-A4	28/15	25	010-00001	**236,70**
ANK E2-A4	38/17, 40/22, 40/25	25	010-00003	**287,40**

★ Upozornění HALFEN: Všeobecné vysvětlivky viz Přehled na straně a

★ Upozornění HALFEN: HALFEN si vyhrazuje výběr výplně profilů - místo pěnové výplně výplň kombinovanou

HTA-CE 38/17

001_12

Profil HALFEN
s evropským certifikátem ETA - 09/0339

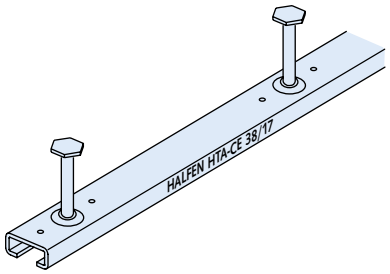

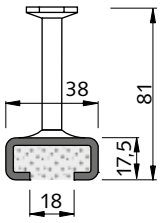

artikl délka [mm]	počet kotev	obj. č. 2001.	cena [Kč/ks]
Provedení: FV podle tabulky, ceník strana 2			
HTA-CE 38/17 - FV - 100 - VF	2	020-03001	**198,25**
HTA-CE 38/17 - FV - 150 - VF	2	020-03002	**219,80**
HTA-CE 38/17 - FV - 200 - VF	2	020-03003	**239,75**
HTA-CE 38/17 - FV - 250 - VF	2	020-03004	**258,20**
HTA-CE 38/17 - FV - 300 - VF	3	020-03005	**290,50**
HTA-CE 38/17 - FV - 350 - VF	3	020-03006	**422,70**
HTA-CE 38/17 - FV - 450 - VF	3	020-03012	**439,60**
HTA-CE 38/17 - FV - 550 - VF	4	020-03008	**493,40**
HTA-CE 38/17 - FV - 850 - VF	5	020-03013	**636,30**
HTA-CE 38/17 - FV - 1050 - VF	6	020-03010	**831,50**
HTA-CE 38/17 - FV - 3030 - VF ⑤	16	020-03011	**2.045,75**
HTA-CE 38/17 - FV - 6070 - VF	31	020-00003	**3.887,05**
cena/ks profilu 6070 mm odpovídá ceně/m:		**640,37** Kč/m	
HTA-CE 38/17-FV-FIXNÍ DÉLKA-VF ① ② ★ L > 1050 mm cena/m: **640,37** Kč/m přípl. za stand.fix.dél.: **10 % ③ ★**			
Provedení: profil + kotva: A4 podle tabulky, ceník strana 2			
HTA-CE 38/17 - A4 - 100 - VF-kotva A4	2	022-01001	**567,15**
HTA-CE 38/17 - A4 - 150 - VF-kotva A4	2	022-01002	**657,85**
HTA-CE 38/17 - A4 - 200 - VF-kotva A4	2	022-01003	**740,85**
HTA-CE 38/17 - A4 - 250 - VF-kotva A4	2	022-01004	**820,75**
HTA-CE 38/17 - A4 - 300 - VF-kotva A4	3	022-01005	**906,85**
HTA-CE 38/17 - A4 - 350 - VF-kotva A4	3	022-01006	**1.129,70**
HTA-CE 38/17 - A4 - 450 - VF-kotva A4	3	022-01011	**1.327,95**
HTA-CE 38/17 - A4 - 550 - VF-kotva A4	4	022-01008	**1.567,75**
HTA-CE 38/17 - A4 - 850 - VF-kotva A4	5	022-01012	**2.142,60**
HTA-CE 38/17 - A4 - 1050 - VF-kotva A4	6	022-01009	**2.854,20**
HTA-CE 38/17 - A4 - 3030 - VF-kotva A4 ⑤	16	022-01010	**8.270,60**
HTA-CE 38/17 - A4 - 6070 - VF-kotva A4	31	022-00001	**15.674,35**
cena/ks profilu 6070 mm odpovídá ceně/m:		**2.582,27** Kč/m	
HTA-CE 38/17-A4-FIXNÍ DÉLKA-VF-kotva.A4 ① ② ★ L > 1050 mm cena/m: **2.582,27** Kč/m přípl. za stand.fix.dél.: **10 % ③ ★**			
Provedení: profil nerez + kotva: HCR podle tabulky, ceník strana 2			
HTA-CE 38/17- HCR- 6070 - VF-kotva.HCR	25	329-00009	**50.353,65**

Upozornění: Profily HTA-CE splňují také veškeré požadavky kladené na profily HTA podle všeobecného povolení stavebním dozorem Z-21.4-34 a lze je proto použít stejně jako profily HTA.

HTA-CE 28/15

001_12

Profil HALFEN
s evropským certifikátem ETA - 09/0339

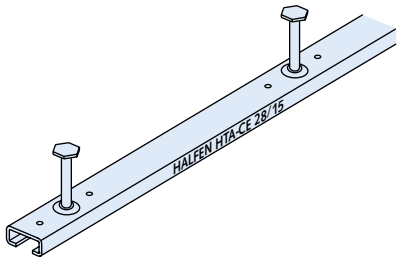

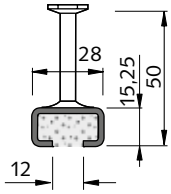

artikl délka [mm]	počet kotev	obj. č. 2001.	cena [Kč/ks]
Provedení: FV podle tabulky, ceník strana 2			
HTA-CE 28/15 - FV - 100 - VF	2	010-03001	**159,85**
HTA-CE 28/15 - FV - 150 - VF	2	010-03002	**176,75**
HTA-CE 28/15 - FV - 200 - VF	2	010-03003	**193,65**
HTA-CE 28/15 - FV - 250 - VF	2	010-03004	**210,55**
HTA-CE 28/15 - FV - 300 - VF	3	010-03005	**221,35**
HTA-CE 28/15 - FV - 350 - VF	3	010-03006	**350,45**
HTA-CE 28/15 - FV - 450 - VF	3	010-03012	**375,05**
HTA-CE 28/15 - FV - 550 - VF	4	010-03008	**398,10**
HTA-CE 28/15 - FV - 850 - VF	5	010-03013	**556,40**
HTA-CE 28/15 - FV - 1050 - VF	6	010-03010	**660,90**
HTA-CE 28/15 - FV - 3030 - VF ⑤	16	010-03011	**1.537,00**
HTA-CE 28/15 - FV - 6070 - VF	31	010-00003	**2.911,10**
cena/ks profilu 6070 mm odpovídá ceně/m:		**479,59** Kč/m	
HTA-CE 28/15-FV-FIXNÍ DÉLKA-VF ① ② ★ L > 1050 mm cena/m: **479,59** Kč/m přípl. za stand.fix.dél.: **10 % ③ ★**			
Provedení: profil + kotva: A4 podle tabulky, ceník strana 2			
HTA-CE 28/15 - A4 - 100 - VF-kotva A4	2	012-01001	**461,10**
HTA-CE 28/15 - A4 - 150 - VF-kotva A4	2	012-01002	**516,45**
HTA-CE 28/15 - A4 - 200 - VF-kotva A4	2	012-01003	**567,15**
HTA-CE 28/15 - A4 - 250 - VF-kotva A4	2	012-01004	**625,55**
HTA-CE 28/15 - A4 - 300 - VF-kotva A4	3	012-01005	**673,20**
HTA-CE 28/15 - A4 - 350 - VF-kotva A4	3	012-01006	**840,75**
HTA-CE 28/15 - A4 - 450 - VF-kotva A4	3	012-01011	**968,30**
HTA-CE 28/15 - A4 - 550 - VF-kotva A4	4	012-01008	**1.095,90**
HTA-CE 28/15 - A4 - 850 - VF-kotva A4	5	012-01012	**1.587,70**
HTA-CE 28/15 - A4 - 1050 - VF-kotva A4	6	012-01009	**1.985,80**
HTA-CE 28/15 - A4 - 3030 - VF-kotva A4 ⑤	16	012-01010	**5.496,30**
HTA-CE 28/15 - A4 - 6070 - VF-kotva A4	31	012-00001	**10.419,30**
cena/ks profilu 6070 mm odpovídá ceně/m:		**1.716,52** Kč/m	
HTA-CE 28/15-A4-FIXNÍ DÉLKA-VF-kotva.A4 ① ② ★ L > 1050 mm cena/m: **1.716,52** Kč/m přípl. za stand.fix.dél.: **10 % ③ ★**			
Provedení: profil nerez + kotva: HCR podle tabulky, ceník strana 2			
HTA-CE 28/15 - HCR - 6070 - VF-kotva.HCR	25	319-00009	**32.072,60**

Jiné délky na vyžádání.
Upozornění: Profily HTA-CE splňují také veškeré požadavky kladené na profily HTA podle všeobecného povolení stavebním dozorem Z-21.4-34 a lze je proto použít stejně jako profily HTA.

★ Upozornění HALFEN: HALFEN si vyhrazuje výběr výplně profilů - místo pěnové výplně výplň kombinovanou

★ Upozornění HALFEN: Všeobecné vysvětlivky viz Přehled na straně a

© 2014 HALFEN · Ceník 2/14 · www.halfen.cz

HTA-V 38/17 001_12

Profil HALFEN, se zkrácenými kotvami

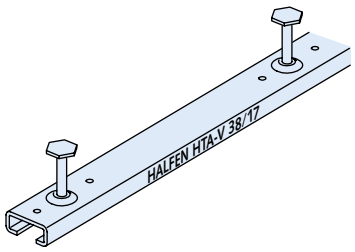

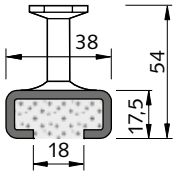

artikl délka [mm]	počet kotev	obj. č. 0004.	cena [Kč/ks]
Provedení: FV podle tabulky, ceník strana 2			
HTA-V 38/17 - FV - 6070 - VF	25	010-00003	**4.011,55**
cena/ks profilu 6070 mm odpovídá ceně/m:		**108,88** Kč/m	

HTA-V 38/17-FV-FIXNÍ DÉLKA-VF ① ② ★
L > 1050 mm cena/m: **108,88** Kč/m
připl. za stand.fix.dél.: **10 %** ③ ★

HZA 41/22 001_12

Ozubený profil HALFEN,
povolený stavebním dozorem Z - 21.4 - 145

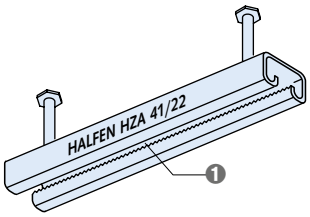

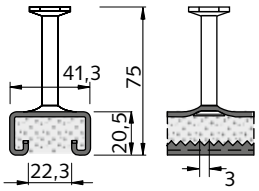

❶ s ozubením

artikl délka [mm]	počet kotev	obj. č. 0002.	cena [Kč/ks]
Provedení: FV podle tabulky, ceník strana 2			
HZA 41/22 - FV - 100 - VF	2	030-00301	**285,90**
HZA 41/22 - FV - 150 - VF	2	030-00302	**325,85**
HZA 41/22 - FV - 200 - VF	2	030-00303	**355,05**
HZA 41/22 - FV - 250 - VF	2	030-00304	**385,80**
HZA 41/22 - FV - 300 - VF	2	030-00305	**416,55**
HZA 41/22 - FV - 350 - VF	3	030-00306	**525,65**
HZA 41/22 - FV - 400 - VF	3	030-00307	**553,30**
HZA 41/22 - FV - 550 - VF	3	030-00308	**654,75**
HZA 41/22 - FV - 1050 - VF	5	030-00309	**1.138,90**
HZA 41/22 - FV - 6070 - VF	25	030-00003	**5.789,90**
cena/ks profilu 6070 mm odpovídá ceně/m:		**953,86** Kč/m	

HZA 41/22-FV-FIXNÍ DÉLKA-VF ① ② ★
L > 1050 mm cena/m: **953,86** Kč/m
připl. za stand.fix.dél.: **10 %** ③ ★

artikl délka [mm]	počet kotev	obj. č. 0002.	cena [Kč/ks]
Provedení: profil + kotva: A4 podle tabulky, ceník strana 2			
HZA 41/22 - A4 - 100 - VF-kotva A4	2	030-00101	**814,60**
HZA 41/22 - A4 - 150 - VF-kotva A4	2	030-00102	**949,85**
HZA 41/22 - A4 - 200 - VF-kotva A4	2	030-00103	**1.085,10**
HZA 41/22 - A4 - 250 - VF-kotva A4	2	030-00104	**1.223,45**
HZA 41/22 - A4 - 300 - VF-kotva A4	2	030-00105	**1.358,70**
HZA 41/22 - A4 - 350 - VF-kotva A4	3	030-00106	**1.693,75**
HZA 41/22 - A4 - 400 - VF-kotva A4	3	030-00107	**1.825,95**
HZA 41/22 - A4 - 550 - VF-kotva A4	3	030-00108	**2.234,80**
HZA 41/22 - A4 - 1050 - VF-kotva A4	5	030-00109	**4.000,80**
HZA 41/22 - A4 - 6070 - VF-kotva A4	25	030-00001	**21.081,50**
cena/ks profilu 6070 mm odpovídá ceně/m:		**3.473,06** Kč/m	

HZA 41/22-A4-FIXNÍ DÉLKA-VF-kotva.A4 ① ② ★
L > 1050 mm cena/m: **3.473,06** Kč/m
připl. za stand.fix.dél.: **10 %** ③ ★

HMS 25/15 D 001_12

HALFEN profil pro napojení zdiva s bradavkovou kotvou a výplní pěnovou hmotou (VF)

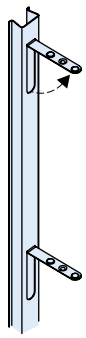

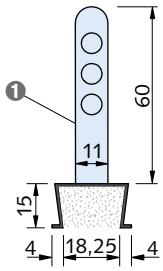

❶ bradavková kotva (předem vyražená, s možností ohnutí)

artikl délka [mm]	obj. č. 0013.	cena [Kč/ks]
Provedení: SV podle tabulky, ceník strana 2		
HMS 25/15 D- SV - 2500 - VF	010-00001	**247,45**
cena/ks profilu 2500 mm odpovídá ceně/m:	**78,05** Kč/m	
Provedení: A4 podle tabulky, ceník strana 2		
HMS 25/15 D- A4 - 2500 - VF	010-00002	**1.097,40**
cena/ks profilu 2500 mm odpovídá ceně/m:	**346,41** Kč/m	

Upozornění: kotva pro napojení zdiva typ ML vhodná k HMS 25/15 D
viz kap. Šrouby/příslušenství, str. 223.

★ Upozornění HALFEN: Všeobecné vysvětlivky viz Přehled na straně a

★ Upozornění HALFEN: HALFEN si vyhrazuje výběr výplně profilů - místo pěnové výplně výplň kombinovanou

© 2014 HALFEN · Ceník 2/14 · www.halfen.cz

HZA 64/44 001_13

Profil HALFEN DYNAGRIP, za tepla válcovaný, povolený stavebním dozorem Z - 21.4 - 1691

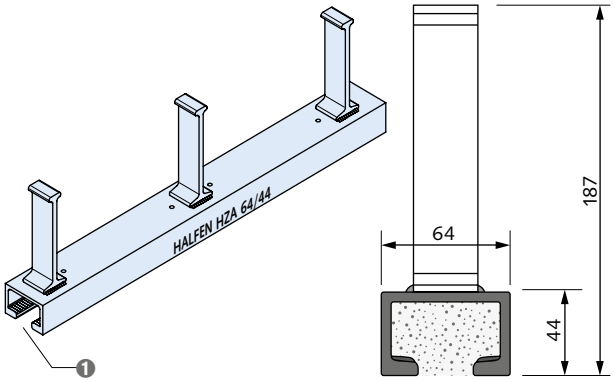

❶ s ozubením

artikl délka [mm]	počet kotev	obj. č. 0002.	cena [Kč/ks]
Provedení: FV podle tabulky, ceník strana 2			
HZA 64/44 - FV - 150 - VF	2	060-00301	**na vyžádání**
HZA 64/44 - FV - 200 - VF	2	060-00302	**na vyžádání**
HZA 64/44 - FV - 250 - VF	2	060-00303	**na vyžádání**
HZA 64/44 - FV - 300 - VF	2	060-00304	**na vyžádání**
HZA 64/44 - FV - 350 - VF	3	060-00305	**na vyžádání**
HZA 64/44 - FV - 400 - VF	3	060-00306	**na vyžádání**
HZA 64/44 - FV - 550 - VF	3	060-00307	**na vyžádání**
HZA 64/44 - FV - 1050 - VF	5	060-00309	**na vyžádání**
HZA 64/44 - FV - 6070 - VF	25	060-00003	**na vyžádání**
cena/ks profilu 6070 mm odpovídá ceně/m:		**na vyžádání**	
HZA 64/44-FV-FIXNÍ DÉLKA-VF ① ② ★ L > 1050 mm cena/m: připl. za stand.fix.dél.:		**na vyžádání** **10 %** ③ ★	
Provedení: profil: A4 podle tabulky, ceník strana 2, kotva: WB podle tabulky, ceník strana 2			
HZA 64/44 - A4 - 150 - VF	2	062-00101	**na vyžádání**
HZA 64/44 - A4 - 200 - VF	2	062-00102	**na vyžádání**
HZA 64/44 - A4 - 250 - VF	2	062-00103	**na vyžádání**
HZA 64/44 - A4 - 300 - VF	2	062-00104	**na vyžádání**
HZA 64/44 - A4 - 350 - VF	3	062-00105	**na vyžádání**
HZA 64/44 - A4 - 400 - VF	3	062-00106	**na vyžádání**
HZA 64/44 - A4 - 550 - VF	3	062-00107	**na vyžádání**
HZA 64/44 - A4 - 1050 - VF	5	062-00109	**na vyžádání**
HZA 64/44 - A4 - 6070 - VF	25	062-00001	**na vyžádání**
cena/ks profilu 6070 mm odpovídá ceně/m:		**na vyžádání**	
HZA 64/44-A4-FIXNÍ DÉLKA-VF ① ② ★ L > 1050 mm cena/m: připl. za stand.fix.dél.:		**na vyžádání** **10 %** ③ ★	

HZA 53/34 001_13

Profil HALFEN DYNAGRIP, za tepla válcovaný, povolený stavebním dozorem Z - 21.4 - 1691

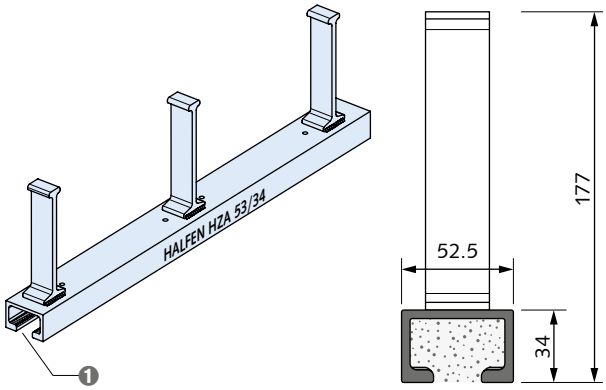

❶ s ozubením

artikl délka [mm]	počet kotev	obj. č. 0002.	cena [Kč/ks]
Provedení: FV podle tabulky, ceník strana 2			
HZA 53/34 - FV - 150 - VF	2	050-00301	**559,45**
HZA 53/34 - FV - 200 - VF	2	050-00302	**857,65**
HZA 53/34 - FV - 250 - VF	2	050-00303	**1.063,60**
HZA 53/34 - FV - 300 - VF	2	050-00304	**1.166,60**
HZA 53/34 - FV - 350 - VF	3	050-00305	**1.490,90**
HZA 53/34 - FV - 400 - VF	3	050-00306	**1.595,40**
HZA 53/34 - FV - 550 - VF	3	050-00307	**1.987,35**
HZA 53/34 - FV - 1050 - VF	5	050-00309	**3.584,30**
HZA 53/34 - FV - 6070 - VF	25	050-00003	**19.536,80**
cena/ks profilu 6070 mm odpovídá ceně/m:		**3.218,58** Kč/m	
HZA 53/34-FV-FIXNÍ DÉLKA-VF ① ② ★ L > 1050 mm cena/m: připl. za stand.fix.dél.:		**3.218,58** Kč/m **10 %** ③ ★	
Provedení: profil: A4 podle tabulky, ceník strana 2, kotva: WB podle tabulky, ceník strana 2			
HZA 53/34 - A4 - 150 - VF	2	052-00101	**3.518,20**
HZA 53/34 - A4 - 200 - VF	2	052-00102	**4.219,05**
HZA 53/34 - A4 - 250 - VF	2	052-00103	**4.906,10**
HZA 53/34 - A4 - 300 - VF	2	052-00104	**5.616,20**
HZA 53/34 - A4 - 350 - VF	3	052-00105	**6.612,15**
HZA 53/34 - A4 - 400 - VF	3	052-00106	**7.305,35**
HZA 53/34 - A4 - 550 - VF	3	052-00107	**9.388,00**
HZA 53/34 - A4 - 1050 - VF	5	052-00109	**16.970,00**
HZA 53/34 - A4 - 6070 - VF	25	052-00001	**86.233,40**
cena/ks profilu 6070 mm odpovídá ceně/m:		**14.206,49** Kč/m	
HZA 53/34-A4-FIXNÍ DÉLKA-VF ① ② ★ L > 1050 mm cena/m: připl. za stand.fix.dél.:		**14.206,49** Kč/m **10 %** ③ ★	

Pozor: také dodáváme jako čepové kotvy. Ceny na vyžádání.

★ Upozornění HALFEN: HALFEN si vyhrazuje výběr výplně profilů - místo pěnové výplně výplň kombinovanou

★ Upozornění HALFEN: Všeobecné vysvětlivky viz Přehled na straně a

© 2014 HALFEN · Ceník 2/14 · www.halfen.cz

HZA 38/23 001_13

Profil HALFEN DYNAGRIP, za tepla válcovaný, povolený stavebním dozorem Z - 21.4 - 1691

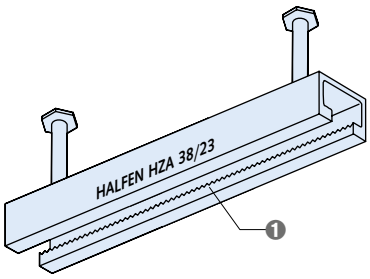

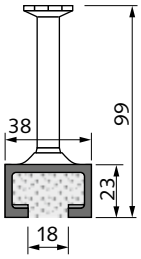

❶ s ozubením

artikl délka [mm]	počet kotev	obj. č. 0002.	cena [Kč/ks]
Provedení: FV podle tabulky, ceník strana 2			
HZA 38/23 - FV - 150 - VF	2	020-00301	**385,80**
HZA 38/23 - FV - 200 - VF	2	020-00302	**433,45**
HZA 38/23 - FV - 250 - VF	2	020-00303	**476,45**
HZA 38/23 - FV - 300 - VF	2	020-00304	**525,65**
HZA 38/23 - FV - 350 - VF	3	020-00305	**656,30**
HZA 38/23 - FV - 400 - VF	3	020-00306	**703,95**
HZA 38/23 - FV - 550 - VF	3	020-00307	**843,80**
HZA 38/23 - FV - 800 - VF	4	020-00308	**1.166,60**
HZA 38/23 - FV - 1050 - VF	5	020-00309	**1.489,35**
HZA 38/23 - FV - 3030 - VF ⑤	13	020-00310	**3.904,00**
HZA 38/23- FV - 6070 - VF	25	020-00003	**7.520,55**
cena/ks profilu 6070 mm odpovídá ceně/m:			**1.238,97** Kč/m
HZA 38/23-FV-FIXNÍ DÉLKA-VF ① ② ★ L > 1050 mm cena/m: **1.238,97** Kč/m přípl. za stand.fix.dél.: **10 % ③ ★**			
Provedení: profil + kotva: A4 podle tabulky, ceník strana 2			
HZA 38/23 - A4 - 150 - VF-kotva A4	2	020-00101	**1.257,25**
HZA 38/23 - A4 - 200 - VF-kotva A4	2	020-00102	**1.555,45**
HZA 38/23 - A4 - 250 - VF-kotva A4	2	020-00103	**1.858,25**
HZA 38/23 - A4 - 300 - VF-kotva A4	2	020-00104	**2.153,35**
HZA 38/23 - A4 - 350 - VF-kotva A4	3	020-00105	**2.580,60**
HZA 38/23 - A4 - 400 - VF-kotva A4	3	020-00106	**2.874,20**
HZA 38/23 - A4 - 550 - VF-kotva A4	3	020-00107	**3.747,20**
HZA 38/23 - A4 - 800 - VF-kotva A4	4	020-00108	**5.359,50**
HZA 38/23 - A4 - 1050 - VF-kotva A4	5	020-00109	**6.968,75**
HZA 38/23 - A4 - 3030 - VF-kotva A4 ⑤	13	020-00110	**19.851,90**
HZA 38/23 - A4 - 6070 - VF-kotva A4	25	020-00001	**38.260,55**
cena/ks profilu 6070 mm odpovídá ceně/m:			**6.303,22** Kč/m
HZA 38/23-A4-FIXNÍ DÉLKA-VF-kotva.A4 ① ② ★ L > 1050 mm cena/m: **6.303,22** Kč/m přípl. za stand.fix.dél.: **10 % ③ ★**			

HZA 29/20 001_13

Profil HALFEN DYNAGRIP, za tepla válcovaný, povolený stavebním dozorem Z - 21.4 - 1691

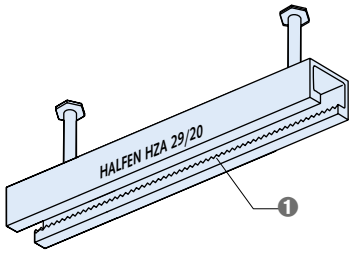

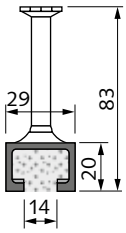

❶ s ozubením

artikl délka [mm]	počet kotev	obj. č. 0002.	cena [Kč/ks]
Provedení: FV podle tabulky, ceník strana 2			
HZA 29/20 - FV - 150 - VF	2	010-00301	**285,90**
HZA 29/20 - FV - 200 - VF	2	010-00302	**318,15**
HZA 29/20 - FV - 250 - VF	2	010-00303	**347,35**
HZA 29/20 - FV - 300 - VF	3	010-00304	**379,65**
HZA 29/20 - FV - 350 - VF	3	010-00305	**488,75**
HZA 29/20 - FV - 400 - VF	3	010-00306	**522,60**
HZA 29/20 - FV - 550 - VF	4	010-00307	**608,65**
HZA 29/20 - FV - 1050 - VF	6	010-00309	**1.068,20**
HZA 29/20 - FV - 3030 - VF ⑤	16	010-00315	**2.848,05**
HZA 29/20 - FV - 6070 - VF	31	010-00003	**5.485,55**
cena/ks profilu 6070 mm odpovídá ceně/m:			**903,71** Kč/m
HZA 29/20-FV-FIXNÍ DÉLKA-VF ① ② ★ L > 1050 mm cena/m: **903,71** Kč/m přípl. za stand.fix.dél.: **10 % ③ ★**			

★ Upozornění HALFEN: Všeobecné vysvětlivky viz Přehled na straně a

★ Upozornění HALFEN: HALFEN si vyhrazuje výběr výplně profilů - místo pěnové výplně výplň kombinovanou

HTA-CE-CS, za tepla válcovaný

Profil HALFEN
s Evropským technickým certifikátem ETA - 09/0339

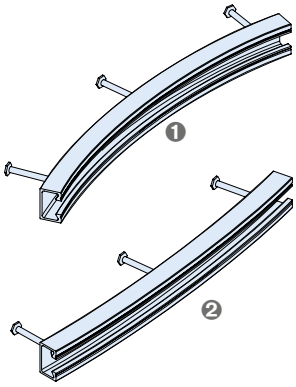

❶ štěrbina profilu uvnitř min. R_i
❷ štěrbina profilu vně min. R_a

artikl		štěrbina uvnitř min. R_i [m]	štěrbina vně min. R_a [m]	obj. č. 1001.	cena [Kč/ks]
Provedení: FV podle tabulky, ceník strana 2					
HTA-CE-CS 40/22 -	**FV -**	1,80	2,10	049-00001	**na vyžádání**
HTA-CE-CS 50/30 -	**FV -**	0,80	2,10	089-00001	**na vyžádání**
HTA-CE-CS 52/34 -	**FV -**	0,75	3,60	099-00001	**na vyžádání**
HTA-CE-CS 52/34-Q -	**FV -**	0,75	3,60	149-00001	**na vyžádání**
HTA-CE-CS 72/48 -	**FV -**	①	4,00	129-00001	**na vyžádání**
Provedení: A4 podle tabulky, ceník strana 2					
HTA-CE-CS 40/22 -	**A4 -**	2,40	2,10	049-00002	**na vyžádání**
HTA-CE-CS 50/30 -	**A4 -**	0,80	2,10	089-00002	**na vyžádání**
HTA-CE-CS 52/34 -	**A4 -**	0,80	3,60	099-00002	**na vyžádání**
HTA-CE-CS 52/34-Q -	**A4 -**	0,80	3,60	149-00002	**na vyžádání**
HTA-CE-CS 72/48 -	**A4 -**	①	①	129-00002	**na vyžádání**

① na vyžádání
jiné poloměry ohnutí na vyžádání.
při objednávání uveďte požadovaný poloměr a délku.
★ Upozornění HALFEN: Všeobecné informace a příklad objednávky viz přehled na začátku kapitoly 1.

HTA-CE-CS, profilováno za studena

Profil HALFEN
s Evropským technickým certifikátem ETA - 09/0339

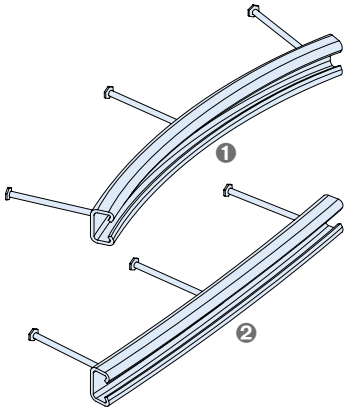

❶ štěrbina profilu uvnitř min. R_i
❷ štěrbina profilu vně min. R_a

artikl		štěrbina uvnitř min. R_i [m]	štěrbina vně min. R_a [m]	obj. č. 1001.	cena [Kč/ks]
Provedení: FV podle tabulky, ceník strana 2					
HTA-CE-CS 28/15 -	**FV -**	0,725	2,00	019-00001	**na vyžádání**
HTA-CE-CS 38/17 -	**FV -**	0,70	3,20	029-00001	**na vyžádání**
HTA-CE-CS 40/25 -	**FV -**	1,10	2,20	069-00001	**na vyžádání**
HTA-CE-CS 49/30 -	**FV -**	0,80	3,00	079-00001	**na vyžádání**
HTA-CE-CS 54/33 -	**FV -**	0,80	4,00	109-00001	**na vyžádání**
Provedení: A4 podle tabulky, ceník strana 2					
HTA-CE-CS 28/15 -	**A4 -**	0,725	7,80	019-00002	**na vyžádání**
HTA-CE-CS 38/17 -	**A4 -**	0,70	5,40	029-00002	**na vyžádání**
HTA-CE-CS 40/25 -	**A4 -**	0,90	1,70	069-00002	**na vyžádání**
HTA-CE-CS 49/30 -	**A4 -**	0,80	5,70	079-00002	**na vyžádání**
HTA-CE-CS 54/33 -	**A4 -**	0,80	4,00	109-00002	**na vyžádání**
HTA-CE-CS 72/49 -	**A4 -**	①	①	139-00002	**na vyžádání**
Provedení: HCR-50 = nerez kvalita HCR-50, vysoce odolný proti korozi					
HTA-CE-CS 28/15 -	**HCR -**	①	①	319-00001	**na vyžádání**
HTA-CE-CS 38/17 -	**HCR -**	①	①	329-00001	**na vyžádání**
HTA-CE-CS 49/30 -	**HCR -**	①	①	339-00001	**na vyžádání**

① na vyžádání
jiné poloměry ohnutí na vyžádání.
při objednávání uveďte požadovaný poloměr a délku.
★ Upozornění HALFEN: Všeobecné informace a příklad objednávky viz přehled na začátku kapitoly 1.

★ Upozornění HALFEN: HALFEN si vyhrazuje výběr výplně profilů - místo pěnové výplně výplň kombinovanou

★ Upozornění HALFEN: Všeobecné vysvětlivky viz Přehled na straně a

© 2014 HALFEN · Ceník 2/14 · www.halfen.cz

HZA-CS, za tepla válcovaný

Profil HALFEN
povolená stavebním dozorem Z - 21.4 - 1691

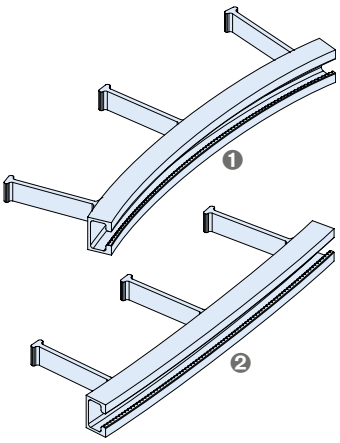

❶ štěrbina profilu uvnitř min. R_i
❷ štěrbina profilu vně min. R_a

artikl	štěrbina uvnitř min. R_i [m]	štěrbina vně min. R_a [m]	obj. č. 1002.	cena [Kč/ks]
Provedení: FV podle tabulky, ceník strana 2				
HZA-CS 29/20 - FV -	0,85	1,10	019-00001	**na vyžádání**
HZA-CS 38/23 - FV -	2,60	1,40	029-00001	**na vyžádání**
HZA-CS 53/34 - FV -	①	①	059-00001	**na vyžádání**
Provedení: A4 podle tabulky, ceník strana 2				
HZA-CS 38/23 - A4 -	1,20	3,50	029-00002	**na vyžádání**
HZA-CS 53/34 - A4 -	①	①	059-00002	**na vyžádání**

① na vyžádání
jiné poloměry ohnutí na vyžádání.
při objednávání uveďte požadovaný poloměr a délku.
★ Upozornění HALFEN: Všeobecné informace a příklad objednávky viz přehled na začátku kapitoly 1.

HZA-CS, profilováno za studena

Profil HALFEN
povolená stavebním dozorem Z - 21.4 - 145

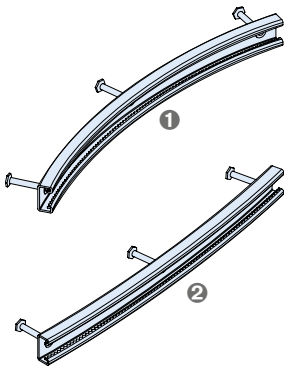

❶ štěrbina profilu uvnitř min. R_i
❷ štěrbina profilu vně min. R_a

artikl	štěrbina uvnitř min. R_i [m]	štěrbina vně min. R_a [m]	obj. č. 1002.	cena [Kč/ks]
Provedení: FV podle tabulky, ceník strana 2				
HZA-CS 41/22 - FV -	0,70	2,20	039-00001	**na vyžádání**
Provedení: A4 podle tabulky, ceník strana 2				
HZA-CS 41/22 - A4 -	0,70	4,80	039-00002	**na vyžádání**

jiné poloměry ohnutí na vyžádání.
při objednávání uveďte požadovaný poloměr a délku.
★ Upozornění HALFEN: Všeobecné informace a příklad objednávky viz přehled na začátku kapitoly 1.

★ Upozornění HALFEN: Všeobecné vysvětlivky viz Přehled na straně a

★ Upozornění HALFEN: HALFEN si vyhrazuje výběr výplně profilů - místo pěnové výplně výplň kombinovanou

HZA-PS 53/34 001_13

Profil HALFEN HZA Power Solution
za tepla válcovaný, ozubený
K použití v oblastech se zvláštními nároky na bezpečnost

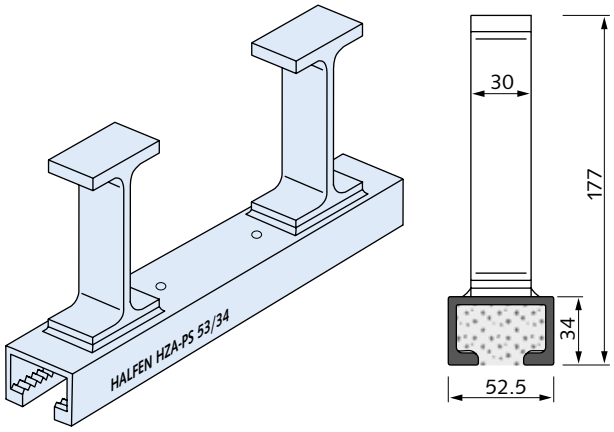

artikl délka [mm]	počet kotev	obj. č. 0018.	cena [Kč/ks]
Provedení: FV podle tabulky, ceník strana 2			
HZA-PS 53/34 - FV - 200 - KF	2	030-00302	**2.723,55**
HZA-PS 53/34 - FV - 350 - KF	3	030-00305	**3.595,05**
HZA-PS 53/34 - FV - 550 - KF	3	030-00307	**4.506,50**
HZA-PS 53/34 - FV - 800 - KF	4	030-00308	**5.636,20**
HZA-PS 53/34 - FV - 1050 - KF	5	030-00309	**6.404,70**
HZA-PS 53/34 - FV - 3030 - KF ⑤	13	030-00315	**15.061,05**
HZA-PS 53/34 - FV - 6070 - KF	25	030-00003	**27.489,25**
cena/ks profilu 6070 mm odpovídá ceně/m:		**4.528,71** Kč/m	

HZA-PS 53/34-FV-FIXNÍ DÉLKA-KF ① ② ★
L > 1050 mm cena/m: **4.528,71** Kč/m
přípl. za stand.fix.dél.: **10 % ③ ★**

HZA-PS 38/23 001_13

Profil HALFEN HZA Power Solution
za tepla válcovaný, ozubený
K použití v oblastech se zvláštními nároky na bezpečnost

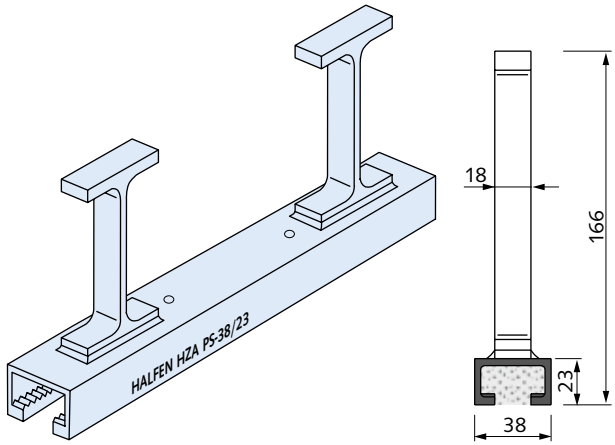

artikl délka [mm]	počet kotev	obj. č. 0018.	cena [Kč/ks]
Provedení: FV podle tabulky, ceník strana 2			
HZA-PS 38/23 - FV - 200 - KF	2	020-00302	**2.191,75**
HZA-PS 38/23 - FV - 350 - KF	3	020-00305	**2.834,25**
HZA-PS 38/23 - FV - 550 - KF	3	020-00307	**3.532,05**
HZA-PS 38/23 - FV - 800 - KF	4	020-00308	**4.335,90**
HZA-PS 38/23 - FV - 1050 - KF	5	020-00309	**4.733,95**
HZA-PS 38/23 - FV - 3030 - KF ⑤	13	020-00315	**10.949,60**
HZA-PS 38/23 - FV - 6070 - KF	25	020-00003	**19.865,75**
cena/ks profilu 6070 mm odpovídá ceně/m:		**3.272,78** Kč/m	

HZA-PS 38/23-FV-FIXNÍ DÉLKA-KF ① ② ★
L > 1050 mm cena/m: **3.272,78** Kč/m
přípl. za stand.fix.dél.: **10 % ③ ★**

★ Upozornění HALFEN: HALFEN si vyhrazuje výběr výplně profilů - místo pěnové výplně výplň kombinovanou

★ Upozornění HALFEN: Všeobecné vysvětlivky viz Přehled na straně a

© 2014 HALFEN · Ceník 2/14 · www.halfen.cz

HZA-PS 29/20 001_13

Profil HALFEN HZA Power Solution
za tepla válcovaný, ozubený
K použití v oblastech se zvláštními nároky na bezpečnost

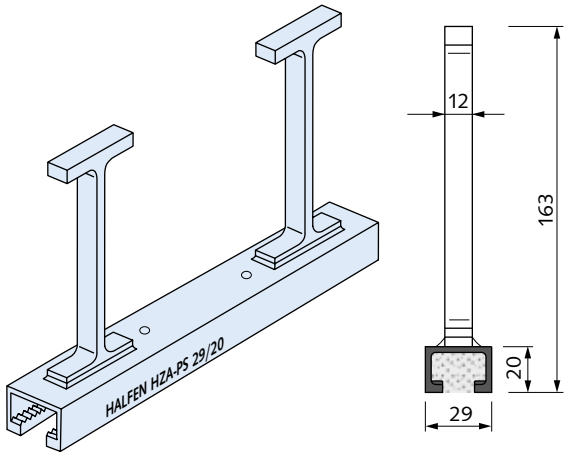

artikl délka [mm]	počet kotev	obj. č. 0018.	cena [Kč/ks]
Provedení: FV podle tabulky, ceník strana 2			
HZA-PS 29/20 - FV - 200 - KF	2	010-00302	**1.973,50**
HZA-PS 29/20 - FV - 350 - KF	3	010-00305	**2.509,90**
HZA-PS 29/20 - FV - 550 - KF	4	010-00307	**3.813,30**
HZA-PS 29/20 - FV - 800 - KF	5	010-00308	**4.243,65**
HZA-PS 29/20 - FV - 1050 - KF	6	010-00309	**5.148,95**
HZA-PS 29/20 - FV - 3030 - KF ⑤	16	010-00315	**10.571,50**
HZA-PS 29/20 - FV - 6070 - KF	31	010-00003	**19.309,35**
cena/ks profilu 6070 mm odpovídá ceně/m:		**3.181,11** Kč/m	

HZA-PS 29/20-FV-FIXNÍ DÉLKA-KF ① ② ★
L > 1050 mm cena/m: **3.181,11** Kč/m
přípl. za stand.fix.dél.: **10 % ③ ★**

BST betonový blok 032

Betonový blok se zabetonovaným profilem HALFEN HTA-CE 40/22 pro konstrukční použití

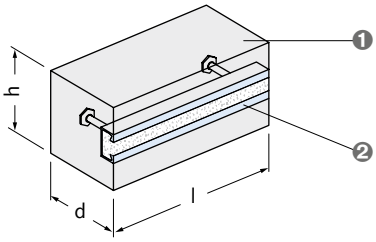

❶ betonový blok
❷ zabetonovaný profil HALFEN HTA-CE 40/22

artikl s profilem HALFEN typ:	rozměry betonového bloku l x h x d [cm]	obj. č. 0039.	cena [Kč/ks]
Provedení: profil HALFEN: FV podle tabulky, ceník strana 2			
BST HTA-CE 40/22 - FV	**24 x 11,3 x 11,5**	020-00001	**776,20**
BST HTA-CE 40/22 - FV	**49 x 7,1 x 24,0**	020-00002	**1.208,10**

Profily Halfen rohové kusy

Pro kotvení fasád, např. upevnění konzolových kotev HALFEN k zachycení lícového zdiva.
Standardní provedení: HTA-CE 38/17, rozměry ramen a/b = 125/250 mm
Na vyžádání dodáváme jiné rozměry ramen a/b a jiné profily.
Ceny na vyžádání /konstrukční změny vyhrazeny

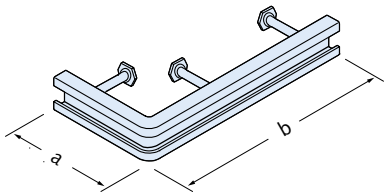

Provedení: profil + kotva: A4 podle tabulky, ceník strana 2

ChanClip 032

HALFEN ChanClip pro bezpečnější a přesné upevnění profilu HALFEN na výztuž

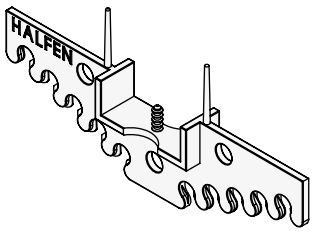

artikl	K profilu HALFEN typ HTA-CE/HZA	balení	obj. č. 0017.	cena [Kč/ks]
Provedení: plast				
HCP-41	38/17, 40/22, 40/23, 40/25, 41/22, 38/23, 41/22,	250	020-00001	**36,90**
HCP-54	49/30, 50/30, 54/33, 52/34, 53/34	250	020-00002	**39,95**

Kotevní systémy 1
Výztuže 2
Přepravní úchyty 3
Fasádní systémy 4
Systémy táhel DETAN 5
Montážní technika 6
Šrouby, příslušenství 7

★ Upozornění HALFEN: Všeobecné vysvětlivky viz Přehled na straně a

★ Upozornění HALFEN: HALFEN si vyhrazuje výběr výplně profilů - místo pěnové výplně výplň kombinovanou

© 2014 HALFEN · Ceník 2/14 · www.halfen.cz

HGB E

HALFEN upevnění zábradlí, montážní díl,
povoleno stavebním dozorem Z - 21.4 - 1912
Provedení:
A4 podle tabulky, ceník strana 2
FV podle tabulky, ceník strana 2 pro vnitřní prostory
Cena a dodávka na vyžádání

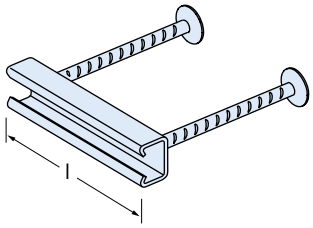

HGB E 54/33 — 001_10

Montážní díl,
povoleno stavebním dozorem Z - 21.4 - 1912

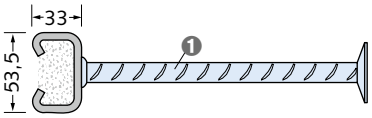

❶ Ø 14 B500B

artikl délka [mm]	obj. č. 0003.	cena [Kč/ks]
Provedení: profil: A4 podle tabulky, ceník strana 2, kotva: B500B		
HGB E 54/33 - A4 - 100	040-00001	**1.825,95**
HGB E 54/33 - A4 - 150	040-00003	**2.078,00**
HGB E 54/33 - A4 - 200	040-00004	**2.340,85**

HGB E 49/30 — 001_12

Montážní díl,
povoleno stavebním dozorem Z - 21.4 - 1912

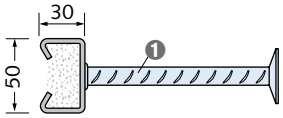

❶ Ø 12 B500B

artikl délka [mm]	obj. č. 0003.	cena [Kč/ks]
Provedení: profil: A4 podle tabulky, ceník strana 2, kotva: B500B		
HGB E 49/30 - A4 - 100	030-00001	**1.406,35**
HGB E 49/30 - A4 - 150	030-00003	**1.547,75**
HGB E 49/30 - A4 - 200	030-00004	**1.698,40**

HGB E 40/25 — 001_12

Montážní díl,
povoleno stavebním dozorem Z - 21.4 - 1912

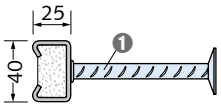

❶ Ø 10 B500B

artikl délka [mm]	obj. č. 0003.	cena [Kč/ks]
Provedení: profil: A4 podle tabulky, ceník strana 2, kotva: B500B		
HGB E 40/25 - A4 - 100	020-00001	**1.254,20**
HGB E 40/25 - A4 - 150	020-00003	**1.372,55**
HGB E 40/25 - A4 - 200	020-00004	**1.477,05**

HGB E 38/17 — 001_12

Montážní díl,
povoleno stavebním dozorem Z - 21.4 - 1912

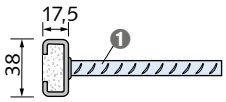

❶ Ø 10 B500B NR

artikl délka [mm]	obj. č. 0003.	cena [Kč/ks]
Provedení: profil: A4 podle tabulky, ceník strana 2, kotva: B500B NR		
HGB E 38/17 - A4 - 100	010-00001	**1.200,40**
HGB E 38/17 - A4 - 150	010-00003	**1.291,10**
HGB E 38/17 - A4 - 200	010-00004	**1.380,25**

★ Upozornění HALFEN: HALFEN si vyhrazuje výběr výplně profilů - místo pěnové výplně výplň kombinovanou

★ Upozornění HALFEN: Všeobecné vysvětlivky viz Přehled na straně a

© 2014 HALFEN · Ceník 2/14 · www.halfen.cz

HGB EE 170/170

HALFEN upevnění zábradlí, rohový montážní díl
Provedení:
A4 podle tabulky, ceník strana 2
FV podle tabulky, ceník strana 2 pro vnitřní prostory
Cena a dodávka na vyžádání

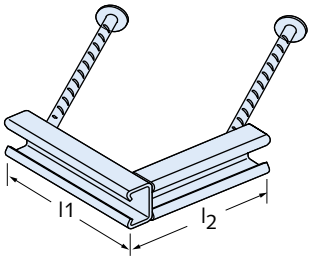

HGB EE 54/33-170/170 — 001_10

Montážní díl rohový

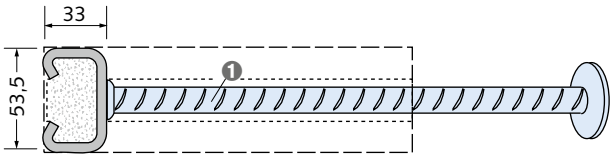

❶ Ø 14 B500B

artikl	obj. č.	cena
délky l_1, l_2 [mm]	0003.	[Kč/ks]
Provedení: profil: A4 podle tabulky, ceník strana 2, kotva: B500B		
HGB EE 54/33 - A4 - 170/170	080-00001	**4.637,15**

HGB EE 49/30-170/170 — 001_12

Montážní díl rohový

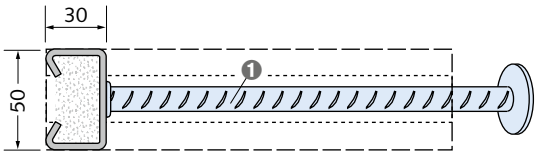

❶ Ø 14 B500B

artikl	obj. č.	cena
délky l_1, l_2 [mm]	0003.	[Kč/ks]
Provedení: profil: A4 podle tabulky, ceník strana 2, kotva: B500B		
HGB EE 49/30 - A4 - 170/170	070-00001	**4.006,95**

HGB EE 40/25-170/170 — 001_12

Montážní díl rohový

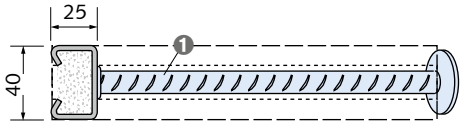

❶ Ø 14 B500B

artikl	obj. č.	cena
délky l_1, l_2 [mm]	0003.	[Kč/ks]
Provedení: profil: A4 podle tabulky, ceník strana 2, kotva: B500B		
HGB EE 40/25 - A4 - 170/170	060-00001	**3.353,75**

HGB EE 38/17-170/170 — 001_12

Montážní díl rohový

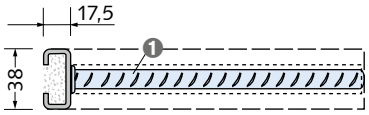

❶ Ø 12 B500B NR

artikl	obj. č.	cena
délky l_1, l_2 [mm]	0003.	[Kč/ks]
Provedení: profil: A4 podle tabulky, ceník strana 2, kotva: B500B NR		
HGB EE 38/17 - A4 - 170/170	050-00001	**2.671,30**

HGB M — 032

HALFEN upevnění zábradlí, montážní díl šroub a šestihranná matice

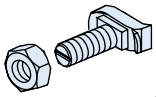

❶	❸	❷
HGB M-50/30		HGB E-54/33 HGB E-49/30
HGB M-40/22	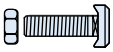	HGB E-40/25
HGB M-38/17	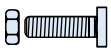	HGB E-38/17

❶ typ:
❷ vhodný pro profily:
❸ Tvar hlavy odpovídá tvaru hlavy příslušného šroubu Halfen

artikl			obj. č.	cena
závit x		délka [mm]	0030.	[Kč/100 ks]
Provedení: A4-70 = nerez kvalita A4-70				
HGB M - 50/30 -	**M12 x**	**40**	090-00001	**51.879,90**
HGB M - 50/30 -	**M16 x**	**50**	090-00002	**96.671,15**
HGB M - 40/22 -	**M12 x**	**40**	070-00001	**49.259,30**
HGB M - 40/22 -	**M16 x**	**40**	070-00002	**53.921,05**
HGB M - 38/17 -	**M12 x**	**40**	050-00001	**32.642,80**
HGB M - 38/17 -	**M16 x**	**40**	050-00002	**44.596,05**

★ Upozornění HALFEN: Všeobecné vysvětlivky viz Přehled na straně a

★ Upozornění HALFEN: HALFEN si vyhrazuje výběr výplně profilů - místo pěnové výplně výplň kombinovanou

© 2014 HALFEN · Ceník 2/14 · www.halfen.cz

HTU 60/22/3 002

HALFEN profil k upevnění trapézových plechů s pěnovou výplní (SF), povolený stavebním dozorem Z - 21.4 - 84

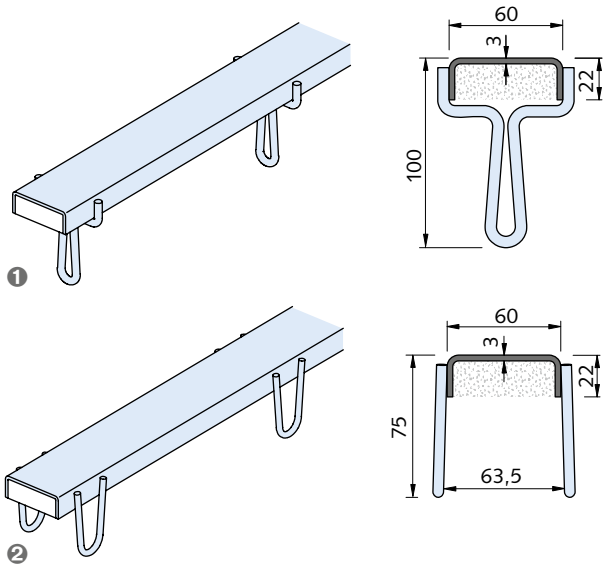

❶ Tvar kotvy A_N; 1 svazek = 48 ks
❷ Tvar kotvy D; 1 svazek = 100 ks

artikl tvar kotvy/ umístění ① délka L [mm]	počet kotev (párů)	cena za kus odpovídá cena/m:	obj. č. 0015.	cena [Kč/ks]
Provedení: FV podle tabulky, ceník strana 2				
HTU 60/22/3 - A_N2 - FV - 3000 - SF	8	579,97	010-00001	**1.739,90**
HTU 60/22/3 - D2 - FV - 3000 - SF	8	579,97	010-00003	**1.739,90**
HTU 60/22/3 - A_N3 - FV - 3000 - SF	20	814,10	010-00002	**2.442,30**
HTU 60/22/3 - D3 - FV - 3000 - SF	20	814,10	010-00004	**2.442,30**
Provedení: A4 podle tabulky, ceník strana 2				
HTU 60/22/3 - A_N2 - A4 - 3000 - SF	8	2.327,02	010-00051	**6.981,05**
HTU 60/22/3 - D2 - A4 - 3000 - SF	8	2.327,02	010-00053	**6.981,05**
HTU 60/22/3 - A_N3 - A4 - 3000 - SF	20	3.045,32	010-00052	**9.135,95**
HTU 60/22/3 - D3 - A4 - 3000 - SF	20	3.045,32	010-00054	**9.135,95**

HTU 60/22/6 002

HALFEN profil k upevnění trapézových plechů s pěnovou výplní (SF), povolený stavebním dozorem Z - 21.4 - 84

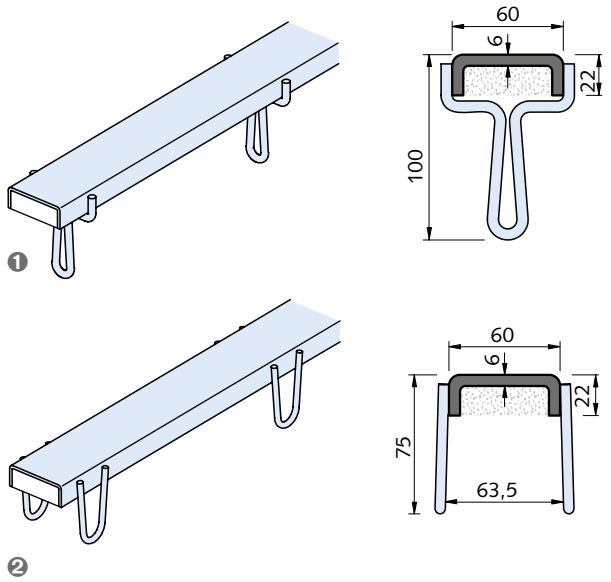

❶ Tvar kotvy A_N; 1 svazek = 48 ks
❷ Tvar kotvy D; 1 svazek = 100 ks

artikl tvar kotvy/ umístění ① délka L [mm]	počet kotev (párů)	cena za kus odpovídá cena/m:	obj. č. 0015.	cena [Kč/ks]
Provedení: FV podle tabulky, ceník strana 2				
HTU 60/22/6 - A_N2 - FV - 3000 - SF	8	936,03	020-00001	**2.808,10**
HTU 60/22/6 - D2 - FV - 3000 - SF	8	936,03	020-00003	**2.808,10**
HTU 60/22/6 - A_N3 - FV - 3000 - SF	20	1.181,43	020-00002	**3.544,30**
HTU 60/22/6 - D3 - FV - 3000 - SF	20	1.181,43	020-00004	**3.544,30**

① Vysvětlivky k uspořádání kotev HTU (rozměry v mm):
Provedení **A_N2** a **D2** = 8 kotev, příp. párů kotev, možnost řezání uprostřed

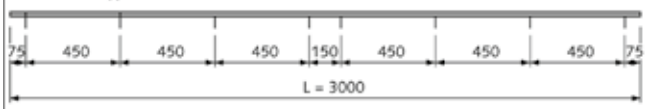

Provedení **A_N3** a **D3** = 20 kotev, příp. párů kotev, pro řezání na krátké kusy na stavbě

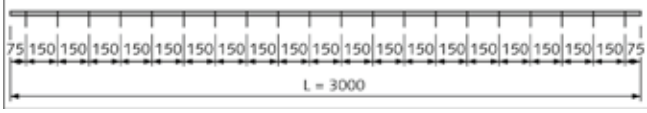

★ Upozornění HALFEN: Všeobecné vysvětlivky viz Přehled na straně a

© 2014 HALFEN · Ceník 2/14 · www.halfen.cz

HKW 004

HALFEN úhelník pro ochranu hran

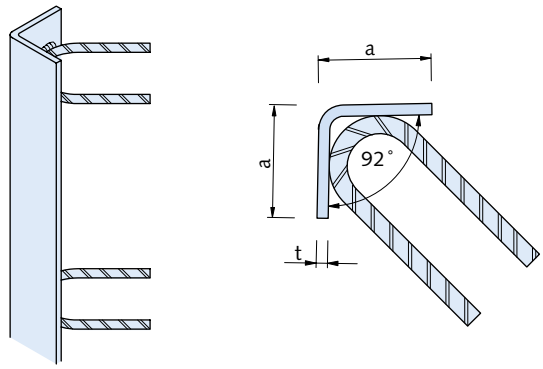

artikl		a/t [mm]	délka [mm] / počet kotev	obj. č. 0027.	cena [Kč/ks]
Provedení: FV podle tabulky, ceník strana 2					
HKW 50/5 -	**FV -**		**500 / 2**	010-00001	**923,75**
HKW 50/5 -	**FV -**		**750 / 2**	010-00002	**1.109,70**
HKW 50/5 -	**FV -**		**1000 / 2**	010-00003	**1.481,65**
HKW 50/5 -	**FV -**		**1500 / 3**	010-00004	**1.827,50**
HKW 50/5 -	**FV -**		**2000 / 4**	010-00005	**2.347,00**
HKW 80/6 -	**FV -**		**500 / 2**	020-00001	**1.214,25**
HKW 80/6 -	**FV-**		**750 / 2**	020-00002	**1.586,20**
HKW 80/6 -	**FV -**		**1000 / 2**	020-00003	**2.113,40**
HKW 80/6 -	**FV -**		**1500 / 3**	020-00004	**2.758,90**
HKW 80/6 -	**FV -**		**2000 / 4**	020-00005	**3.547,40**
HKW 100/8-	**FV-**		**500 / 2**	030-00001	**1.632,30**
HKW 100/8-	**FV-**		**750 / 2**	030-00002	**2.234,80**
HKW 100/8-	**FV-**		**1000 / 2**	030-00003	**3.030,95**
HKW 100/8-	**FV-**		**1500 / 3**	030-00004	**4.040,75**
HKW 100/8-	**FV-**		**2000 / 4**	030-00005	**5.247,30**
Provedení: A2 podle tabulky, ceník strana 2					
HKW 50/5-	**A2-**		**500 / 2**	010-00006	**2.251,70**
HKW 50/5-	**A2-**		**750 / 2**	010-00007	**2.801,95**
HKW 50/5-	**A2-**		**1000 / 2**	010-00008	**3.771,80**
HKW 50/5-	**A2-**		**1500 / 3**	010-00009	**4.821,55**
HKW 50/5-	**A2-**		**2000 / 4**	010-00010	**6.280,20**
HKW 80/6-	**A2-**		**500 / 2**	020-00006	**3.215,40**
HKW 80/6-	**A2-**		**750 / 2**	020-00007	**4.297,45**
HKW 80/6-	**A2-**		**1000 / 2**	020-00008	**5.757,60**
HKW 80/6-	**A2-**		**1500 / 3**	020-00009	**7.754,15**
HKW 80/6-	**A2-**		**2000 / 4**	020-00010	**10.153,40**
HKW 100/8-	**A2-**		**500 / 2**	030-00006	**4.554,15**
HKW 100/8-	**A2-**		**750 / 2**	030-00007	**6.344,75**
HKW 100/8-	**A2-**		**1000 / 2**	030-00008	**8.553,40**
HKW 100/8-	**A2-**		**1500 / 3**	030-00009	**11.847,20**
HKW 100/8-	**A2-**		**2000 / 4**	030-00010	**15.532,90**

T-FIXX 003

DEMU T-FIXX
s Evropským technickým certifikátem ETA - 13/0222

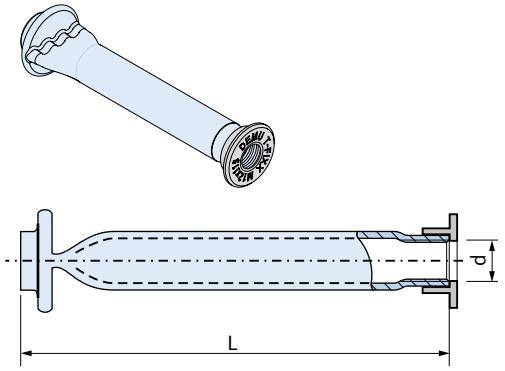

artikl	d x L [mm]		balení [ks]	obj. č. 0020.	cena [Kč/100 ks]
Provedení: GV podle tabulky, ceník strana 2					
T-FIXX	**M10x50**	**GV**	500	270-00001	**6.893,45**
T-FIXX	**M10x75**	**GV**	250	270-00002	**7.051,75**
T-FIXX	**M12x50**	**GV**	250	270-00003	**7.208,55**
T-FIXX	**M12x70**	**GV**	250	270-00004	**7.523,60**
T-FIXX	**M12x95**	**GV**	200	270-00005	**8.750,15**
T-FIXX	**M16x60**	**GV**	100	270-00006	**9.191,25**
T-FIXX	**M16x100**	**GV**	100	270-00007	**9.632,40**
T-FIXX	**M16x125**	**GV**	100	270-00008	**9.789,15**
T-FIXX	**M20x70**	**GV**	100	270-00009	**11.960,95**
T-FIXX	**M20x100**	**GV**	50	270-00010	**13.408,80**
T-FIXX	**M20x145**	**GV**	50	270-00011	**13.975,95**
Provedení: A4 podle tabulky, ceník strana 2					
T-FIXX	**M10x50**	**A4**	500	270-00101	**na vyžádání**
T-FIXX	**M10x65**	**A4**	500	270-00102	**na vyžádání**
T-FIXX	**M12x50**	**A4**	250	270-00103	**na vyžádání**
T-FIXX	**M12x70**	**A4**	250	270-00104	**na vyžádání**
T-FIXX	**M12x115**	**A4**	100	270-00105	**na vyžádání**
T-FIXX	**M16x60**	**A4**	100	270-00106	**na vyžádání**
T-FIXX	**M16x80**	**A4**	100	270-00107	**na vyžádání**
T-FIXX	**M16x110**	**A4**	100	270-00108	**na vyžádání**
T-FIXX	**M20x70**	**A4**	100	270-00109	**na vyžádání**
T-FIXX	**M20x100**	**A4**	50	270-00110	**na vyžádání**
T-FIXX	**M20x125**	**A4**	50	270-00111	**na vyžádání**

★ Upozornění HALFEN: Všeobecné vysvětlivky viz Přehled na straně a

© 2014 HALFEN · Ceník 2/14 · www.halfen.cz

DEMU ÚCHYTY S OBJÍMKOU

1988 003

DEMU mechanická hmoždina
s Evropským technickým certifikátem ETA - 13/0401

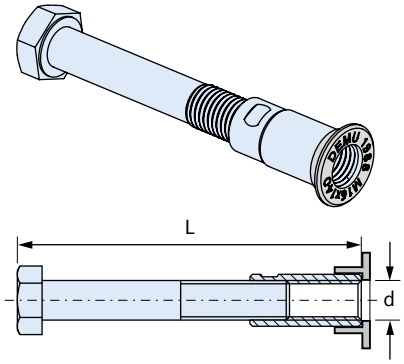

artikl			balení [ks]	obj. č.	cena
	d x L [mm]			0020.	[Kč/100 ks]
Provedení: pouzdro: GV podle tabulky, ceník strana 2, šrouby: černé provedení (bez povrchové úpravy)					
1988	**M12 x 55 -**	**GV**	250	010-00048	**8.090,75**
1988	**M12 x 100 -**	**GV**	200	010-00001	**9.474,05**
1988	**M12 x 150 -**	**GV**	125	010-00002	**10.261,00**
1988	**M16 x 75 -**	**GV**	100	010-00049	**9.529,40**
1988	**M16 x 140 -**	**GV**	80	010-00003	**11.332,30**
1988	**M16 x 220 -**	**GV**	50	010-00004	**16.619,60**
1988	**M20 x 90 -**	**GV**	75	010-00068	**na vyžádání**
1988	**M20 x 150 -**	**GV**	40	010-00005	**14.888,90**
1988	**M20 x 180 -**	**GV**	40	010-00006	**22.349,50**
1988	**M20 x 270 -**	**GV**	25	010-00007	**24.269,25**
1988	**M24 x 110 -**	**GV**	50	010-00069	**na vyžádání**
1988	**M24 x 200 -**	**GV**	25	010-00008	**25.308,25**
1988	**M24 x 320 -**	**GV**	15	010-00009	**51.686,25**
1988	**M30 x 160 -**	**GV**	15	010-00070	**na vyžádání**
1988	**M30 x 240 -**	**GV**	10	010-00010	**51.907,55**
1988	**M30 x 380 -**	**GV**	5	010-00011	**na vyžádání**
1988	**M36 x 300 -**	**GV**	5	010-00012	**118.356,70**
1988	**M36 x 420 -**	**GV**	1	010-00013	**na vyžádání**
1988	**M42 x 300 -**	**GV**	1	010-00014	**143.254,55**
1988	**M42 x 460 -**	**GV**	1	010-00015	**276.217,35**

artikl			balení [ks]	obj. č.	cena
	d x L [mm]			0020.	[Kč/100 ks]
Provedení: pouzdro: FV podle tabulky, ceník strana 2, šrouby: černé provedení (bez povrchové úpravy)					
1988	**M12 x 55 -**	**FV**	250	010-00071	**7.806,40**
1988	**M12 x 100 -**	**FV**	200	010-00032	**10.419,30**
1988	**M12 x 150 -**	**FV**	125	010-00033	**na vyžádání**
1988	**M16 x 75 -**	**FV**	100	010-00072	**10.199,55**
1988	**M16 x 140 -**	**FV**	80	010-00034	**12.403,60**
1988	**M16 x 220 -**	**FV**	50	010-00035	**na vyžádání**
1988	**M20 x 90 -**	**FV**	75	010-00073	**na vyžádání**
1988	**M20 x 150 -**	**FV**	40	010-00036	**na vyžádání**
1988	**M20 x 180 -**	**FV**	40	010-00037	**na vyžádání**
1988	**M20 x 270 -**	**FV**	25	010-00038	**na vyžádání**
1988	**M24 x 110 -**	**FV**	50	010-00074	**na vyžádání**
1988	**M24 x 200 -**	**FV**	25	010-00039	**na vyžádání**
1988	**M24 x 320 -**	**FV**	15	010-00040	**56.849,00**
1988	**M30 x 160 -**	**FV**	15	010-00075	**na vyžádání**
1988	**M30 x 240 -**	**FV**	10	010-00041	**na vyžádání**
1988	**M30 x 380 -**	**FV**	5	010-00042	**na vyžádání**
1988	**M36 x 420 -**	**FV**	1	010-00044	**na vyžádání**
Provedení: pouzdro: A4-50 nerez, šrouby: žárově zinkováno					
1988	**M12 x 100 -**	**A4-50**	200	010-00060	**na vyžádání**
1988	**M12 x 150 -**	**A4-50**	125	010-00061	**na vyžádání**
1988	**M16 x 140 -**	**A4-50**	80	010-00062	**na vyžádání**
1988	**M16 x 220 -**	**A4-50**	50	010-00063	**na vyžádání**
1988	**M20 x 150 -**	**A4-50**	40	010-00064	**na vyžádání**
1988	**M20 x 180 -**	**A4-50**	40	010-00065	**na vyžádání**
1988	**M20 x 270 -**	**A4-50**	25	010-00066	**na vyžádání**
Provedení: pouzdro: A4-80 nerez, šrouby: žárově zinkováno					
1988	**M12 x 100 -**	**A4-80**	200	010-00016	**18.603,85**
1988	**M12 x 150 -**	**A4-80**	125	010-00017	**19.547,55**
1988	**M16 x 140 -**	**A4-80**	80	010-00018	**29.747,10**
1988	**M16 x 220 -**	**A4-80**	50	010-00019	**na vyžádání**
1988	**M20 x 150 -**	**A4-80**	40	010-00020	**41.425,20**
1988	**M20 x 180 -**	**A4-80**	40	010-00021	**44.414,70**
1988	**M20 x 270 -**	**A4-80**	25	010-00067	**na vyžádání**
1988	**M24 x 200 -**	**A4-80**	25	010-00022	**86.533,10**
1988	**M30 x 240 -**	**A4-80**	10	010-00023	**na vyžádání**

★ Upozornění HALFEN: Všeobecné vysvětlivky viz Přehled na straně a

© 2014 HALFEN · Ceník 2/14 · www.halfen.cz

1985 003

DEMU mechanická hmoždina s kovanou přírubou
s Evropským technickým certifikátem ETA - 13/0401

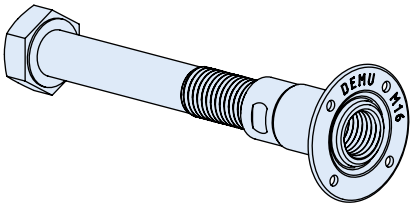

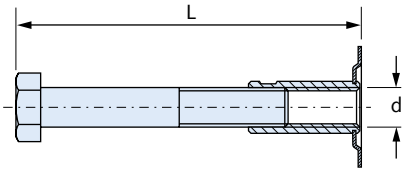

artikl			balení [ks]	obj. č.	cena
	d x L [mm]			0020.	[Kč/100 ks]
Provedení: pouzdro: GV podle tabulky, ceník strana 2, šrouby: černé provedení (bez povrchové úpravy)					
1985	**M12 x 150 -**	**GV**	125	020-00001	**18445,00**
1985	**M16 x 140 -**	**GV**	80	020-00002	**24440,00**
1985	**M20 x 180 -**	**GV**	40	020-00003	**37195,00**
1985	**M24 x 200 -**	**GV**	25	020-00004	**59020,00**

1140 003

DEMU kotevní pouzdro zahnuté

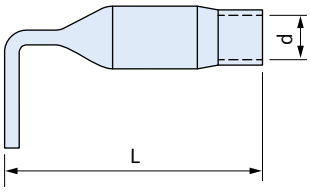

artikl			balení [ks]	obj. č.	cena
	d x L [mm]			0020.	[Kč/100 ks]
Provedení: GV podle tabulky, ceník strana 2					
1140	**M8 x 50 -**	**GV**	500	040-00001	**2.370,05**
1140	**M10 x 60 -**	**GV**	400	040-00002	**3.201,55**
1140	**M12 x 45 -**	**GV**	200	040-00003	**3.587,35**
1140	**M12 x 70 -**	**GV**	200	040-00004	**4.289,75**
1140	**M16 x 60 -**	**GV**	100	040-00005	**5.444,05**
1140	**M16 x 100 -**	**GV**	100	040-00006	**7.431,40**
1140	**M20 x 70 -**	**GV**	100	040-00007	**8.135,35**
1140	**M20 x 100 -**	**GV**	50	040-00008	**9.673,90**
1140	**M24 x 80 -**	**GV**	50	040-00009	**13.965,20**
Provedení: A4 podle tabulky, ceník strana 2					
1140	**M8 x 50 -**	**A4**	500	040-00010	**na vyžádání**
1140	**M10 x 60 -**	**A4**	400	040-00011	**na vyžádání**
1140	**M12 x 70 -**	**A4**	200	040-00012	**na vyžádání**
1140	**M16 x 100 -**	**A4**	100	040-00013	**na vyžádání**

1130 003

DEMU kotevní pouzdro zahnuté, s přírubou pro upevnění hřebíky

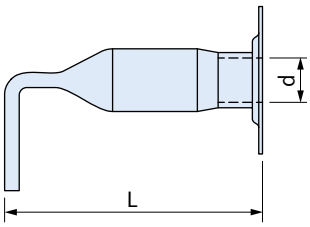

artikl			balení [ks]	obj. č.	cena
	d x L [mm]			0020.	[Kč/100 ks]
Provedení: GV podle tabulky, ceník strana 2					
1130	**M10 x 60 -**	**GV**	400	050-00001	**4.418,90**
1130	**M12 x 70 -**	**GV**	200	050-00002	**5.766,80**
1130	**M16 x 100 -**	**GV**	100	050-00003	**8.713,25**
1130	**M20 x 100 -**	**GV**	50	050-00004	**10.891,20**

Kotevní systémy 1
Výztuže 2
Přepravní úchyty 3
Fasádní systémy 4
Systémy táhel DETAN 5
Montážní technika 6
Šrouby, příslušenství 7

★ Upozornění HALFEN: Všeobecné vysvětlivky viz Přehled na straně a

© 2014 HALFEN · Ceník 2/14 · www.halfen.cz

DEMU ÚCHYTY S OBJÍMKOU

995-GB, 995-G 003

DEMU kotevní pouzdro s kulatým otvorem

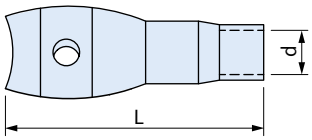

artikl			balení [ks]	obj. č.	cena
d x L [mm]				0020.	[Kč/100 ks]
Provedení: GV podle tabulky, ceník strana 2					
995-GB	**M6 x 30 -**	**GV**	500	060-00035	**na vyžádání**
995-GB	**M6 x 40 -**	**GV**	500	060-00001	**1.214,25**
995-GB	**M8 x 40 -**	**GV**	500	060-00002	**1.214,25**
995-GB	**M8 x 50 -**	**GV**	500	060-00003	**1.347,95**
995-G	**M10 x 50 -**	**GV**	500	060-00004	**2.244,00**
995-G	**M12 x 60 -**	**GV**	400	060-00005	**2.818,85**
995-G	**M12 x 70 -**	**GV**	400	060-00006	**3.077,05**
995-G	**M16 x 70 -**	**GV**	200	060-00007	**4.289,75**
995-G	**M16 x 80 -**	**GV**	200	060-00008	**4.612,55**
995-G	**M16 x 100 -**	**GV**	100	060-00009	**5.444,05**
995-G	**M16 x 120 -**	**GV**	100	060-00010	**6.533,80**
995-G	**M20 x 100 -**	**GV**	100	060-00011	**7.748,00**
995-G	**M20 x 120 -**	**GV**	100	060-00012	**8.903,85**
995-G	**M24 x 120 -**	**GV**	50	060-00013	**14.157,30**
995-G	**M30 x 150 -**	**GV**	25	060-00014	**22.292,65**
Provedení: A4 podle tabulky, ceník strana 2					
995-G	**M8 x 50 -**	**A4**	200	060-00015	**9.667,75**
995-G	**M10 x 50 -**	**A4**	100	060-00016	**10.165,70**
995-G	**M12 x 60 -**	**A4**	100	060-00017	**15.648,20**
995-G	**M16 x 80 -**	**A4**	50	060-00018	**29.902,35**
995-G	**M16 x 100 -**	**A4**	100	060-00019	**na vyžádání**
995-G	**M20 x 100 -**	**A4**	25	060-00020	**na vyžádání**
995-G	**M24 x 120 -**	**A4**	25	060-00021	**na vyžádání**

1036-G 003

DEMU kotevní pouzdro s kulatým otvorem, s přírubou pro upevnění hřebíky

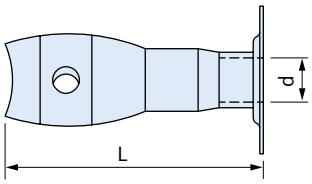

artikl			balení [ks]	obj. č.	cena
d x L [mm]				0020.	[Kč/100 ks]
Provedení: GV podle tabulky, ceník strana 2					
1036-G	**M10 x 50 -**	**GV**	200	070-00001	**3.458,25**
1036-G	**M12 x 70 -**	**GV**	200	070-00002	**4.480,35**
1036-G	**M16 x 80 -**	**GV**	100	070-00003	**6.661,35**
1036-G	**M16 x 100 -**	**GV**	100	070-00004	**7.494,40**
1036-G	**M20 x 100 -**	**GV**	100	070-00005	**9.799,90**
1036-G	**M24 x 120 -**	**GV**	50	070-00006	**15.884,90**
Provedení: A4 podle tabulky, ceník strana 2					
1036-G	**M10 x 50 -**	**A4**	100	070-00008	**na vyžádání**
1036-G	**M12 x 60 -**	**A4**	100	070-00009	**na vyžádání**
1036-G	**M16 x 80 -**	**A4**	50	070-00007	**na vyžádání**
1036-G	**M20 x 100 -**	**A4**	25	070-00010	**na vyžádání**

995-DG 003

DEMU kotevní pouzdro se silnou stěnou a kulatým otvorem pro smyčku výztuže

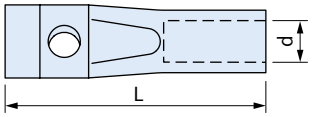

artikl			balení [ks]	obj. č.	cena
d x L [mm]				0020.	[Kč/100 ks]
Provedení: GV podle tabulky, ceník strana 2					
995-DG	**M12 x 60 -**	**GV**	200	030-00001	**4.675,55**
995-DG	**M16 x 75 -**	**GV**	100	030-00002	**6.404,70**
995-DG	**M16 x 100 -**	**GV**	100	030-00007	**na vyžádání**
995-DG	**M20 x 90 -**	**GV**	75	030-00003	**11.275,45**
995-DG	**M20 x 120 -**	**GV**	50	030-00008	**na vyžádání**
995-DG	**M24 x 100 -**	**GV**	50	030-00004	**16.653,40**
995-DG	**M30 x 135 -**	**GV**	25	030-00005	**35.298,75**

★ Upozornění HALFEN: Všeobecné vysvětlivky viz Přehled na straně a

© 2014 HALFEN · Ceník 2/14 · www.halfen.cz

2275 003

Přídržný talířek k upevnění hřebíky na bednění

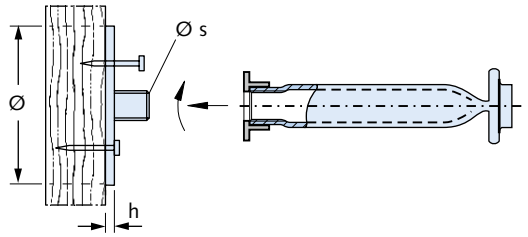

artikl Ø s pro závit	vnější-Ø [mm]	výška [mm]	balení [ks]	obj. č. 0021.	cena [Kč/100 ks]
Provedení: plast					
2280 M10 -	49	2	250	090-00001	**1.197,30**
2280 M12 -	49	2	250	090-00002	**1.383,30**
2280 M16 -	49	2	250	090-00003	**1.429,40**
2280 M20 -	49	2	250	090-00004	**1.506,25**
2280 M24 -	49	2	250	090-00005	**1.567,50**

2280 003

Přídržný talířek k upevnění hřebíky na bednění

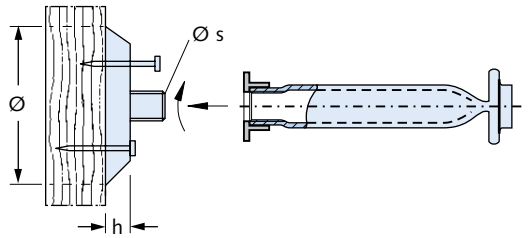

artikl Ø s pro závit	vnější-Ø [mm]	výška [mm]	balení [ks]	obj. č. 0021.	cena [Kč/100 ks]
Provedení: plast					
2280 M8 -	60	10	100	010-00001	**1.347,95**
2280 M10 -	60	10	100	010-00002	**1.410,95**
2280 M12 -	60	10	100	010-00003	**1.410,95**
2280 M16 -	60	10	100	010-00004	**1.535,45**
2280 M20 -	60	10	100	010-00005	**1.535,45**
2280 M24 -	60	10	100	010-00006	**1.600,00**
2280 M27 -	60	10	100	010-00008	**1.600,00**
2280 M30 -	60	7	100	010-00007	**1.729,15**
Talířek k nalepení pouzdra na bednění → strana 129					

6311 M 051_36

Kotevní smyčka pro metrický závit

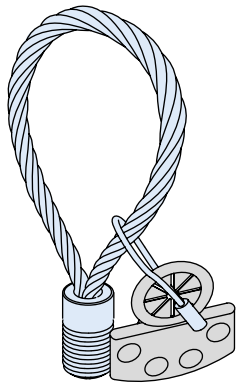

artikl závit	skupina zatížení	barevné označení	balení [ks]	obj. č. 0742.	cena [Kč/ks]
Provedení: ocel s zinkovanou povrchovou úpravou					
6311 - 12M	0,5	růžová	10	050-00001	**365,80**
6311 - 14M	0,8	žlutá	10	050-00002	**378,10**
6311 - 16M	1,2	bílá	10	050-00003	**508,75**
6311 - 18M	1,6	černá	10	050-00004	**617,85**
6311 - 20M	2,0	světle zelená	10	050-00005	**707,00**
6311 - 24M	2,5	světle modrá	10	050-00006	**823,85**
6311 - 30M	4,0	fialová	2	050-00007	**707,00**
6311 - 36M	6,3	žlutá	2	050-00008	**2.568,35**
6311 - 42M	8,0	světle hnědá	2	050-00009	**3.207,70**

★ Upozornění HALFEN: Všeobecné vysvětlivky viz Přehled na straně a

3800 043

Kotevní trn s keramickým kroužkem, Ø 10 až 16 mm

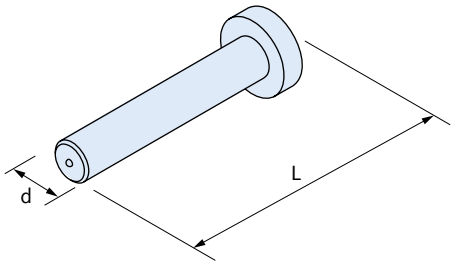

artikl	d x L [mm]	balení [ks]	obj. č. 0025.	cena [Kč/ks]
Provedení: S235 J2 G3 + C450 (St 37-3 K)				
3800 -	10 - 50	4000	010-00001	**27,65**
3800 -	10 - 75	3000	010-00002	**27,65**
3800 -	10 - 100	2500	010-00003	**30,75**
3800 -	10 - 125	2000	010-00004	**39,95**
3800 -	10 - 150	1500	010-00005	**39,95**
3800 -	10 - 175	1000	010-00006	**41,50**
3800 -	13 - 50	2000	010-00007	**30,75**
3800 -	13 - 75	2000	010-00008	**30,75**
3800 -	13 - 100	1500	010-00009	**38,45**
3800 -	13 - 125	1200	010-00010	**41,50**
3800 -	13 - 150	900	010-00011	**41,50**
3800 -	13 - 175	600	010-00012	**43,05**
3800 -	16 - 50	1500	010-00013	**39,95**
3800 -	16 - 75	1200	010-00014	**39,95**
3800 -	16 - 100	1000	010-00015	**41,50**
3800 -	16 - 125	800	010-00018	**47,65**
3800 -	16 - 150	600	010-00016	**49,20**
3800 -	16 - 175	500	010-00017	**56,85**

3801 043

Kotevní trn s keramickým kroužkem, Ø 19 až 22 mm

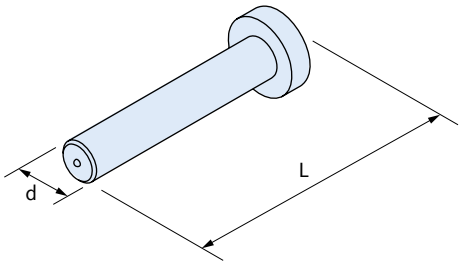

artikl	d x L [mm]	balení [ks]	obj. č. 0025.	cena [Kč/ks]
Provedení: S235 J2 G3 + C450 (St 37-3 K)				
3801 -	19 - 60	1200	020-00001	**41,50**
3801 -	19 - 75	1000	020-00002	**43,05**
3801 -	19 - 80	1000	020-00003	**43,05**
3801 -	19 - 100	800	020-00004	**47,65**
3801 -	19 - 125	600	020-00005	**56,85**
3801 -	19 - 150	500	020-00006	**59,95**
3801 -	19 - 175	400	020-00007	**69,15**
3801 -	22 - 75	850	020-00008	**49,20**
3801 -	22 - 100	600	020-00009	**56,85**
3801 -	22 - 125	500	020-00010	**66,10**
3801 -	22 - 150	350	020-00011	**73,80**
3801 -	22 - 175	350	020-00012	**86,05**

★ Upozornění HALFEN: Všeobecné vysvětlivky viz Přehled na straně a

© 2014 HALFEN · Ceník 2/14 · www.halfen.cz

Výztuže

Vlastnosti

- Konstrukce bez tepelných mostů s certifikátem pro použití u pasivních domů (Passivhaus Institut) již od šířky spáry 80 mm a pro největší únosnosti
- Nařízení o úsporách energie (EnEV) – konformní s hodnotami Ψ povolenými stavebním dozorem
- Optimalizace přířezu a přizpůsobení šířky díky prvkům 25 cm a 50 cm
- Požární odolnost standardních prvků 120 min
- Povolení stavebním dozorem pro EC 2 a DIN 1045-1
- Stabilní boxy z plastů s fixací 3D veškerých nosných článků

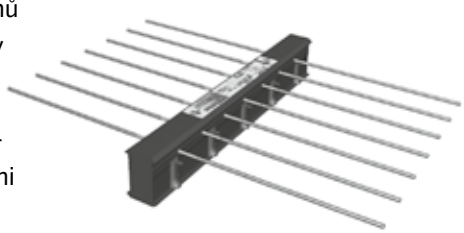

HALFEN HIT-HP/-SP MV
Balkónové izolační nosníky

Výhody

- ***Bezvadné použití u pasivních a nízkoenergetických domů***
- ***Bezpečné projektování s povolenými hodnotami Ψ***
- ***Úspora nákladů a času při pokládání***
- ***REI 120 (F120) jako standard bez cenové přirážky, bezproblémové projektování požadavků na požární ochranu***
- ***Použití podle EC 2 a DIN 1045-1***
- ***Snadná manipulace***

Vlastnosti

- Speciální spojení přenášející plnou sílu
- Optická kontrola zašroubování
- Předem připravené systémy výztuže
- Metrický závit až do Ø 20
- HBS-05 seismické šroubové napojení pro B500C, nejvyšší třída duktility

HALFEN HBS-05
Šroubované spojky výtuže

Výhody

- ***Bez použití momentového klíče***
- ***Bezpečnost daná optickou kontrolou***
- ***Rychlá dostupnost***

Vlastnosti

- Pouzdro i víko ze stabilního ocelového plechu
- Speciální vynechávka jako modul pro meziprostor
- Předem vyražené otvory pro hřebíky
- Smyčky se vyklopí samy
- Systém povolený stavebním dozorem

HALFEN HLB Loop Box

Výhody

- ***Tvarová stálost při připevnění hřebíky a během betonáže***
- ***Flexibilní: možnost nalepení na ocelové bednění***
- ***Snadná fixace na bednění pomocí hřebíků***
- ***Úspora času: odpadá náročné ohýbání***
- ***Možnost uzavření mezer***
- ***Logistické a skladovací výhody***

Objednávky

Příklad objednávky schéma A

Skupina výrobků	Typ	Ø d_S [mm]	Vnější rozměr x [mm]	Vnější rozměr y [mm]	Průměr ohýbacího válečku d_{Br}
HBS-05-	BG-	16/	400	1600	4ds
HBS-05-	ALG-	25/	800	2000	10ds

Příklad objednávky schéma B

Typ	Délka L_B [mm]	Průměr prutu [mm] / Vzdálenost e [cm]	Počet prutů	Typ HBS-O5 pruty s objímkou	Rozměry prutů s objímkou HBS-05	Průměr ohýbacího válečku d_{Br}
HBS-05-BOX-	1250	14/15	8/	BG	L=800 x=200	10ds

Příklad objednávky schéma C

Skupina výrobků	Ø d_A [mm]	Výška kotvy h_A [mm]	Počet kotev	Celková délka L [mm]	Řetězení (L_{A1}+L_{A2}+...L_{An}) [mm]
HDB-	14-	235 -	4/	360	
HDB-	16-	205 -	5/	725	(100/100/150/150/150/75)

Příklad objednávky schéma D

Skupina výrobků	Ø d_A [mm]	Výška kotvy h_A [mm]	Počet kotev	Celková délka L [mm]	Řetězení (L_{A1}+L_{A2}+...L_{An}) [mm]	Spodní krytí betonem c_u [mm]
HDB-F	16/	275 -	2/	270 -	(135/135)	-25

Technika

Další detaily k našim výrobkům skupiny Výztuže naleznete v našich katalozích a na www.halfen.cz.

- Balkónový izolační prvek HIT
- Spojky výztuže HBS-05
- Universal Connection HUC
- Napojení výztuže MBT
- HLB CZ Loop Box HLB
- Stykovací výztuž HBT
- Smykové lišty HDB
- ISI CZ - Zvukově izolační prvky ISI
- HCC CZ - Botky sloupů HCC
- HSC CZ - Výztuž konzol HSC
- HSD CZ - Smykové trny HSD
- Nosné prvky do dilatačních spár HLJ

Všechny katalogy naleznete také na HALFEN Catalogue App.
Stáhnout je můžete v App Store a Google Play Store.

© 2014 HALFEN · Ceník 2/14 · www.halfen.cz

HIT-HP MV, šířka 1,00 m 010

Pro volně vyložené balkonové desky s přenosem kladných posouvajících sil
Tloušťka izolace: 80 mm
povoleno stavebním dozorem Z - 15.7 - 293

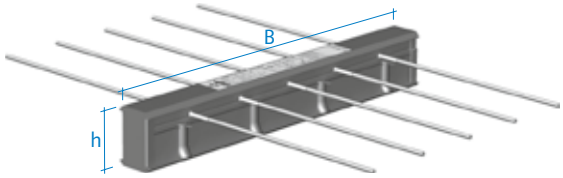

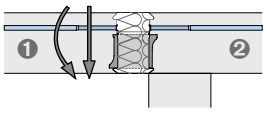

1 Balkón
2 Strop

artikl	šířka prvku [m]	ks na jednotku balení	cena [Kč/ks]
Provedení: podle katalogu			
HIT-HP MV 0404	1,00	20 u h=16 cm 18 u h=18 cm 16 u h=20 cm	**4.332,80**
HIT-HP MV 0408			**6.002,00**
HIT-HP MV 0504			**5.201,20**
HIT-HP MV 0506			**6.031,20**
HIT-HP MV 0507			**6.292,50**
HIT-HP MV 0604			**5.774,50**
HIT-HP MV 0606			**6.601,40**
HIT-HP MV 0607			**6.864,25**
HIT-HP MV 0804			**6.501,50**
HIT-HP MV 0805			**6.919,55**
HIT-HP MV 0806			**na vyžádání**
HIT-HP MV 0807			**na vyžádání**
HIT-HP MV 0808			**7.797,20**
HIT-HP MV 1006			**8.293,65**
HIT-HP MV 1007			**9.384,90**
HIT-HP MV 1010			**10.580,70**
HIT-HP MV 1106			**9.109,80**
HIT-HP MV 1107			**10.201,05**
HIT-HP MV 1108			**na vyžádání**
HIT-HP MV 1110			**na vyžádání**
HIT-HP MV 1207			**11.971,70**
HIT-HP MV 1208			**12.572,65**
HIT-HP MV 1210			**na vyžádání**
HIT-HP MV 1407			**13.027,60**

Další varianty na vyžádání
Standardně požární třída REI 120 (F 120) **bez přirážky**
Různá krytí betonem a výšky
h=16 cm až h=25 cm **bez přirážky**

HIT-HP MV, šířka 0,50 m 010

Pro volně vyložené balkonové desky s přenosem kladných posouvajících sil
Tloušťka izolace: 80 mm
povoleno stavebním dozorem Z - 15.7 - 293

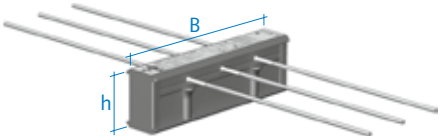

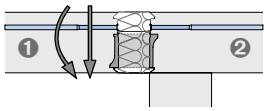

1 Balkón
2 Strop

artikl	šířka prvku [m]	ks na jednotku balení	cena [Kč/ks]
Provedení: podle katalogu			
HIT-HP MV 0202	0,50	40 u h=16 cm 36 u h=18 cm 32 u h=20 cm	**2.602,15**
HIT-HP MV 0204			**3.602,75**
HIT-HP MV 0302			**3.464,40**
HIT-HP MV 0303			**3.959,30**
HIT-HP MV 0402			**3.900,90**
HIT-HP MV 0403			**na vyžádání**
HIT-HP MV 0404			**4.677,10**
HIT-HP MV 0503			**4.976,80**
HIT-HP MV 0505			**6.349,35**
HIT-HP MV 0604			**7.543,60**
HIT-HP MV 0605			**na vyžádání**

Další varianty na vyžádání
Standardně požární třída REI 120 (F 120) **bez přirážky**
Různá krytí betonem a výšky
h=16 cm až h=25 cm **bez přirážky**

HIT-HP MV, šířka 0,25 m 010

Pro volně vyložené balkonové desky s přenosem kladných posouvajících sil
Tloušťka izolace: 80 mm
povoleno stavebním dozorem Z - 15.7 - 293

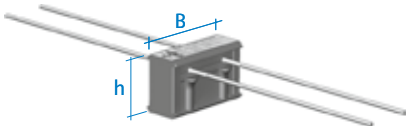

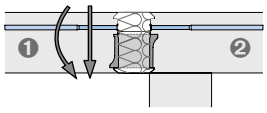

1 Balkón
2 Strop

artikl	šířka prvku [m]	ks na jednotku balení	cena [Kč/ks]
Provedení: podle katalogu			
HIT-HP MV 0101	0,25	80 u h=16 cm 72 u h=18 cm 64 u h=20 cm	**1.301,85**
HIT-HP MV 0102			**1.799,85**
HIT-HP MV 0201			**1.950,45**
HIT-HP MV 0202			**2.339,30**
HIT-HP MV 0302			**3.771,80**

Další varianty na vyžádání
Standardně požární třída REI 120 (F 120) **bez přirážky**
Různá krytí betonem a výšky
h=16 cm až h=25 cm **bez přirážky**

Kotevní systémy 1
Výztuže 2
Přepravní úchyty 3
Fasádní systémy 4
Systémy táhel DETAN 5
Montážní technika 6
Šrouby, příslušenství 7

★Upozornění HALFEN: Všeobecné vysvětlivky viz Přehled na straně a

HIT-SP MV, šířka 1,00 m 010

Pro volně vyložené balkonové desky s přenosem kladných posouvajících sil
Tloušťka izolace: 120 mm
povoleno stavebním dozorem Z - 15.7 - 293

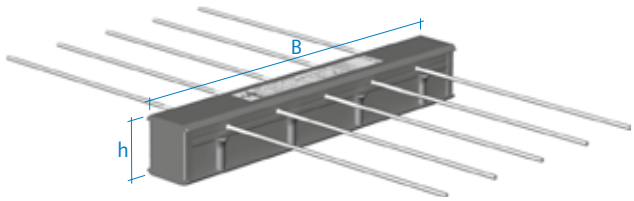

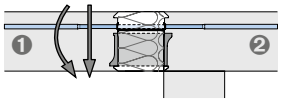

❶ Balkón
❷ Strop

artikl	šířka prvku [m]	ks na jednotku balení	cena [Kč/ks]
Provedení: podle katalogu			
HIT-SP MV 0404	1,00	20 u h=16 cm 18 u h=18 cm 16 u h=20 cm	**5.434,85**
HIT-SP MV 0504			**5.480,95**
HIT-SP MV 0604			**6.080,35**
HIT-SP MV 0606			**7.250,05**
HIT-SP MV 0705			**8.156,85**
HIT-SP MV 0804			**7.286,90**
HIT-SP MV 0906			**9.610,85**
HIT-SP MV 0907			**9.889,05**
HIT-SP MV 1006			**10.462,35**
HIT-SP MV 1007			**10.740,55**
HIT-SP MV 1107			**11.610,50**
HIT-SP MV 1207			**12.093,10**
HIT-SP MV 1208			**12.606,45**
HIT-SP MV 1308			**13.714,65**
HIT-SP MV 1309			**13.992,85**

Další varianty na vyžádání
Standardně požární třída REI 120 (F 120) **bez přirážky**
Různá krytí betonem a výšky
h=16 cm až h=25 cm **bez přirážky**

HIT-SP MV, šířka 0,50 m 010

Pro volně vyložené balkonové desky s přenosem kladných posouvajících sil
Tloušťka izolace: 120 mm
povoleno stavebním dozorem Z - 15.7 - 293

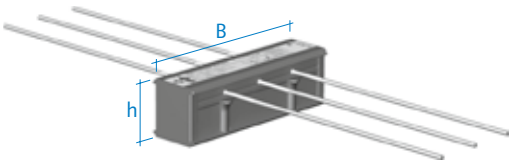

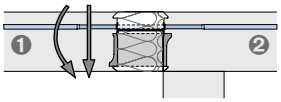

❶ Balkón
❷ Strop

artikl	šířka prvku [m]	ks na jednotku balení	cena [Kč/ks]
Provedení: podle katalogu			
HIT-SP MV 0202	0,50	40 u h=16 cm 36 u h=18 cm 32 u h=20 cm	**3.261,50**
HIT-SP MV 0302			**3.648,85**
HIT-SP MV 0303			**4.349,70**
HIT-SP MV 0402			**4.372,75**
HIT-SP MV 0503			**6.278,65**
HIT-SP MV 0604			**7.565,10**

Další varianty na vyžádání
Standardně požární třída REI 120 (F 120) **bez přirážky**
Různá krytí betonem a výšky
h=16 cm až h=25 cm **bez přirážky**

HIT-SP MV, šířka 0,25 m 010

Pro volně vyložené balkonové desky s přenosem kladných posouvajících sil
Tloušťka izolace: 120 mm
povoleno stavebním dozorem Z - 15.7 - 293

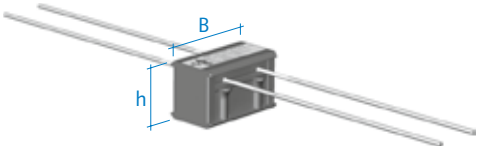

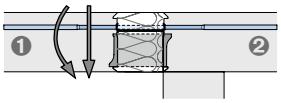

❶ Balkón
❷ Strop

artikl	šířka prvku [m]	ks na jednotku balení	cena [Kč/ks]
Provedení: podle katalogu			
HIT-SP MV 0101	0,25	80 u h=16 cm 72 u h=18 cm 64 u h=20 cm	**1.630,75**
HIT-SP MV 0201			**2.185,60**
HIT-SP MV 0302			**3.784,10**

Další varianty na vyžádání
Standardně požární třída REI 120 (F 120) **bez přirážky**
Různá krytí betonem a výšky
h=16 cm až h=25 cm **bez přirážky**

★Upozornění HALFEN: Všeobecné vysvětlivky viz Přehled na straně a

© 2014 HALFEN · Ceník 2/14 · www.halfen.cz

HIT-HP MV-ES, šířka 1,00 m — 010

Napojení pro volně vyložené balkonové desky k přenosu kladných a záporných posouvajících sil, 2- nebo 3-dílné provedení pro prefabrikované balkony
Tloušťka izolace: 80 mm
povoleno stavebním dozorem Z - 15.7 - 293

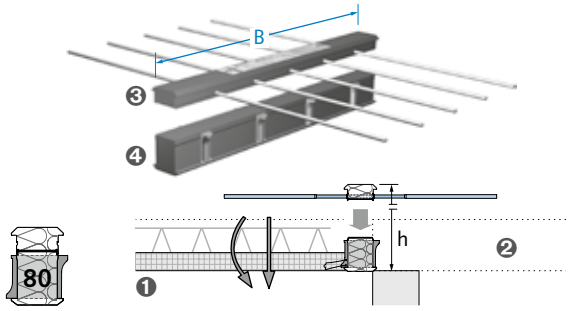

❶ Balkón
❷ Strop
❸ TB-Box
❹ CSB-Box

artikl	šířka prvku [m]	ks na jednotku balení	cena [Kč/ks]
Provedení: podle katalogu			
HIT-HP MV 0404-ES	1,00	20 u h=16 cm 18 u h=18 cm 16 u h=20 cm	**4.332,80**
HIT-HP MV 0408-ES			**6.002,00**
HIT-HP MV 0504-ES			**5.201,20**
HIT-HP MV 0506-ES			**6.031,20**
HIT-HP MV 0507-ES			**6.292,50**
HIT-HP MV 0604-ES			**5.774,50**
HIT-HP MV 0606-ES			**6.601,40**
HIT-HP MV 0607-ES			**6.864,25**
HIT-HP MV 0804-ES			**6.501,50**
HIT-HP MV 0805-ES			**6.919,55**
HIT-HP MV 0806-ES			**na vyžádání**
HIT-HP MV 0807-ES			**na vyžádání**
HIT-HP MV 0808-ES			**7.797,20**
HIT-HP MV 1006-ES			**8.293,65**
HIT-HP MV 1007-ES			**9.384,90**
HIT-HP MV 1010-ES			**na vyžádání**
HIT-HP MV 1106-ES			**na vyžádání**
HIT-HP MV 1107-ES			**na vyžádání**
HIT-HP MV 1108-ES			**na vyžádání**
HIT-HP MV 1110-ES			**na vyžádání**
HIT-HP MV 1207-ES			**11.971,70**
HIT-HP MV 1208-ES			**na vyžádání**
HIT-HP MV 1210-ES			**na vyžádání**
HIT-HP MV 1407-ES			**13.027,60**

Další varianty na vyžádání	
Standardně požární třída REI 120 (F 120)	**bez přirážky**
Různá krytí betonem a výšky	
h=16 cm až h=25 cm	**bez přirážky**
Spony jsou součástí dodávky	**bez přirážky**

HIT-HP MV-ES, šířka 0,50 m — 010

Napojení pro volně vyložené balkonové desky k přenosu kladných a záporných posouvajících sil, 2- nebo 3-dílné provedení pro prefabrikované balkony
Tloušťka izolace: 80 mm
povoleno stavebním dozorem Z - 15.7 - 293

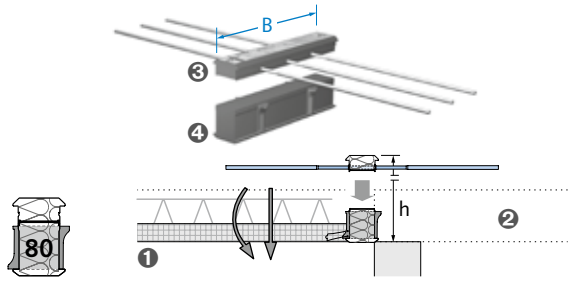

❶ Balkón
❷ Strop
❸ TB-Box
❹ CSB-Box

artikl	šířka prvku [m]	ks na jednotku balení	cena [Kč/ks]
Provedení: podle katalogu			
HIT-HP MV 0202-ES	0,50	40 u h=16 cm 36 u h=18 cm 32 u h=20 cm	**2.602,15**
HIT-HP MV 0204-ES			**3.602,75**
HIT-HP MV 0302-ES			**3.464,40**
HIT-HP MV 0303-ES			**3.959,30**
HIT-HP MV 0402-ES			**3.900,90**
HIT-HP MV 0403-ES			**na vyžádání**
HIT-HP MV 0404-ES			**4.677,10**
HIT-HP MV 0503-ES			**4.976,80**
HIT-HP MV 0505-ES			**6.349,35**
HIT-HP MV 0604-ES			**7.543,60**
HIT-HP MV 0605-ES			**na vyžádání**

Další varianty na vyžádání	
Standardně požární třída REI 120 (F 120)	**bez přirážky**
Různá krytí betonem a výšky	
h=16 cm až h=25 cm	**bez přirážky**
Spony jsou součástí dodávky	**bez přirážky**

HIT-HP MV-ES, šířka 0,25 m — 010

Napojení pro volně vyložené balkonové desky k přenosu kladných a záporných posouvajících sil, 2- nebo 3-dílné provedení pro prefabrikované balkony
Tloušťka izolace: 80 mm
povoleno stavebním dozorem Z - 15.7 - 293

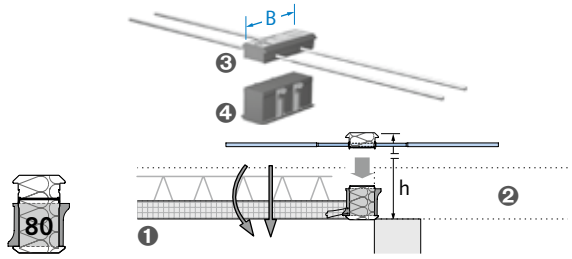

❶ Balkón
❷ Strop
❸ TB-Box
❹ CSB-Box

artikl	šířka prvku [m]	ks na jednotku balení	cena [Kč/ks]
Provedení: podle katalogu			
HIT-HP MV 0101-ES	0,25	80 u h=16 cm 72 u h=18 cm 64 u h=20 cm	**1.301,85**
HIT-HP MV 0102-ES			**1.799,85**
HIT-HP MV 0201-ES			**1.950,45**
HIT-HP MV 0202-ES			**2.339,30**
HIT-HP MV 0302-ES			**3.771,80**

Další varianty na vyžádání	
Standardně požární třída REI 120 (F 120)	**bez přirážky**
Různá krytí betonem a výšky	
h=16 cm až h=25 cm	**bez přirážky**
Spony jsou součástí dodávky	**bez přirážky**

★Upozornění HALFEN: Všeobecné vysvětlivky viz Přehled na straně a

© 2014 HALFEN · Ceník 2/14 · www.halfen.cz

HIT-SP MV-ES, šířka 1,00 m 010

Napojení pro volně vyložené balkonové desky k přenosu kladných a záporných posouvajících sil, 2- nebo 3-dílné provedení pro prefabrikované balkony
Tloušťka izolace: 120 mm
povoleno stavebním dozorem Z - 15.7 - 293

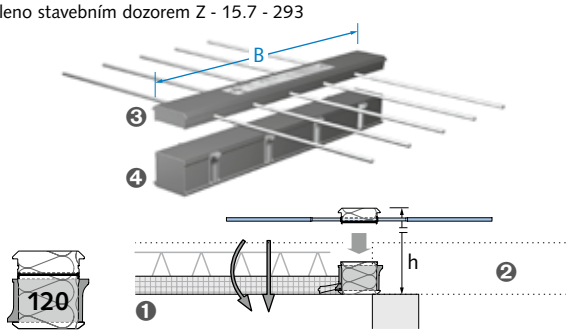

❶ Balkón
❷ Strop
❸ TB-Box
❹ CSB-Box

artikl	šířka prvku [m]	ks na jednotku balení	cena [Kč/ks]
Provedení: podle katalogu			
HIT-SP MV 0404-ES	1,00	20 u h=16 cm 18 u h=18 cm 16 u h=20 cm	**4.564,90**
HIT-SP MV 0504-ES			**5.480,95**
HIT-SP MV 0604-ES			**6.080,35**
HIT-SP MV 0606-ES			**7.250,05**
HIT-SP MV 0705-ES			**8.156,85**
HIT-SP MV 0804-ES			**7.286,90**
HIT-SP MV 0906-ES			**9.610,85**
HIT-SP MV 0907-ES			**9.889,05**
HIT-SP MV 1006-ES			**10.462,35**
HIT-SP MV 1007-ES			**10.740,55**
HIT-SP MV 1107-ES			**11.610,50**
HIT-SP MV 1207-ES			**12.093,10**
HIT-SP MV 1208-ES			**12.606,45**
HIT-SP MV 1308-ES			**13.714,65**
HIT-SP MV 1309-ES			**13.992,85**

Další varianty na vyžádání
Standardně požární třída REI 120 (F 120) **bez přirážky**
Různá krytí betonem a výšky
h=16 cm až h=25 cm **bez přirážky**
Spony jsou součástí dodávky **bez přirážky**

HIT-SP MV-ES, šířka 0,50 m 010

Napojení pro volně vyložené balkonové desky k přenosu kladných a záporných posouvajících sil, 2- nebo 3-dílné provedení pro prefabrikované balkony
Tloušťka izolace: 120 mm
povoleno stavebním dozorem Z - 15.7 - 293

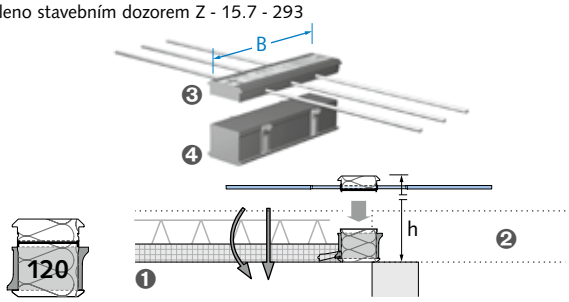

❶ Balkón
❷ Strop
❸ TB-Box
❹ CSB-Box

artikl	šířka prvku [m]	ks na jednotku balení	cena [Kč/ks]
Provedení: podle katalogu			
HIT-SP MV 0202-ES	0,50	40 u h=16 cm 36 u h=18 cm 32 u h=20 cm	**2.738,95**
HIT-SP MV 0302-ES			**3.648,85**
HIT-SP MV 0303-ES			**4.349,70**
HIT-SP MV 0402-ES			**4.372,75**
HIT-SP MV 0503-ES			**6.278,65**
HIT-SP MV 0604-ES			**7.565,10**

Další varianty na vyžádání
Standardně požární třída REI 120 (F 120) **bez přirážky**
Různá krytí betonem a výšky
h=16 cm až h=25 cm **bez přirážky**
Spony jsou součástí dodávky **bez přirážky**

HIT-SP MV-ES, šířka 0,25 m 010

Napojení pro volně vyložené balkonové desky k přenosu kladných a záporných posouvajících sil, 2- nebo 3-dílné provedení pro prefabrikované balkony
Tloušťka izolace: 120 mm
povoleno stavebním dozorem Z - 15.7 - 293

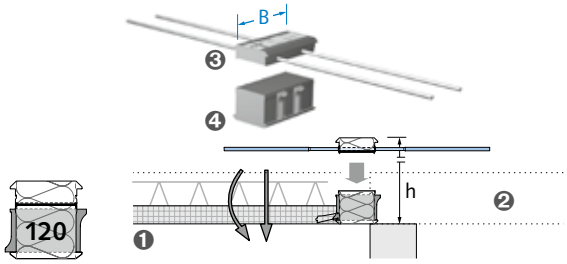

❶ Balkón
❷ Strop
❸ TB-Box
❹ CSB-Box

artikl	šířka prvku [m]	ks na jednotku balení	cena [Kč/ks]
Provedení: podle katalogu			
HIT-SP MV 0101-ES	0,25	80 u h=16 cm 72 u h=18 cm 64 u h=20 cm	**1.369,45**
HIT-SP MV 0201-ES			**2.185,60**
HIT-SP MV 0302-ES			**3.784,10**

Další varianty na vyžádání
Standardně požární třída REI 120 (F 120) **bez přirážky**
Různá krytí betonem a výšky
h=16 cm až h=25 cm **bez přirážky**
Spony jsou součástí dodávky **bez přirážky**

★Upozornění HALFEN: Všeobecné vysvětlivky viz Přehled na straně a

© 2014 HALFEN · Ceník 2/14 · www.halfen.cz

HIT-HP MV-OD, šířka 1,00 m 010

Pro volně vyložené balkonové desky s přenosem kladných posouvajících sil pro výškové odsazení a napojení stěny - balkonová deska níže
Tloušťka izolace: 80 mm
povoleno stavebním dozorem Z - 15.7 - 293

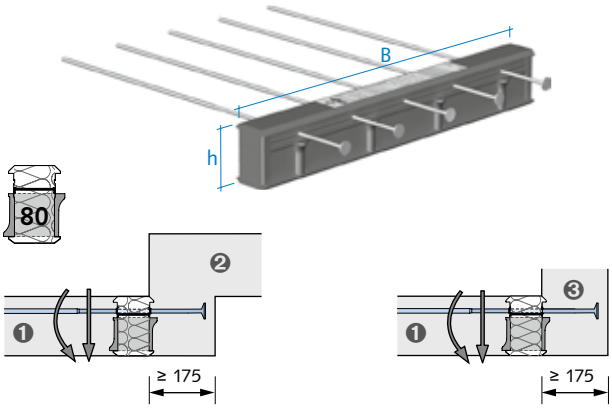

❶ Balkón
❷ Strop
❸ Stěna

artikl	šířka prvku [m]	ks na jednotku balení	cena [Kč/ks]
Provedení: podle katalogu			
HIT-HP MV 0404-OD	1,00	20 u h=16 cm 18 u h=18 cm 16 u h=20 cm	**6.040,40**
HIT-HP MV 0504-OD			**7.353,00**
HIT-HP MV 0806-OD			**9.621,60**
HIT-HP MV 1007-OD			**11.509,05**
HIT-HP MV 1210-OD			**14.131,20**
Další varianty na vyžádání			
Standardně požární třída REI 120 (F 120)			**bez přirážky**
Různá krytí betonem a výšky h=16 cm až h=25 cm			**bez přirážky**

HIT-HP MV-OD, šířka 0,50 m 010

Pro volně vyložené balkonové desky s přenosem kladných posouvajících sil pro výškové odsazení a napojení stěny - balkonová deska níže
Tloušťka izolace: 80 mm
povoleno stavebním dozorem Z - 15.7 - 293

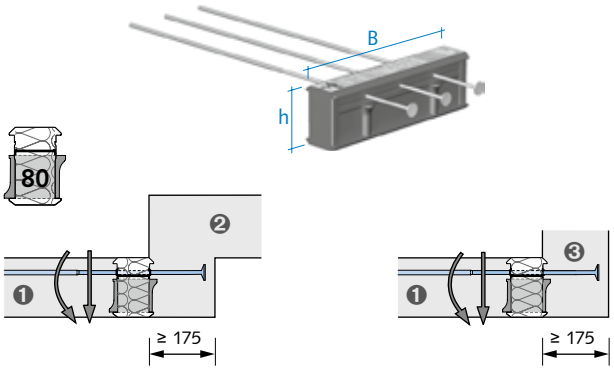

❶ Balkón
❷ Strop
❸ Stěna

artikl	šířka prvku [m]	ks na jednotku balení	cena [Kč/ks]
Provedení: podle katalogu			
HIT-HP MV 0202-OD	0,50	40 u h=16 cm 36 u h=18 cm 32 u h=20 cm	**5.019,85**
HIT-HP MV 0403-OD			**6.201,80**
HIT-HP MV 0605-OD			**7.897,10**
Další varianty na vyžádání			
Standardně požární třída REI 120 (F 120)			**bez přirážky**
Různá krytí betonem a výšky h=16 cm až h=25 cm			**bez přirážky**

© 2014 HALFEN · Ceník 2/14 · www.halfen.cz

HIT-HP MV-OU, šířka 1,00 m 010

Pro volně vyložené balkonové desky s přenosem kladných posouvajících sil pro výškové odsazení a napojení stěny - balkonová deska výše
Tloušťka izolace: 80 mm
povoleno stavebním dozorem Z - 15.7 - 293

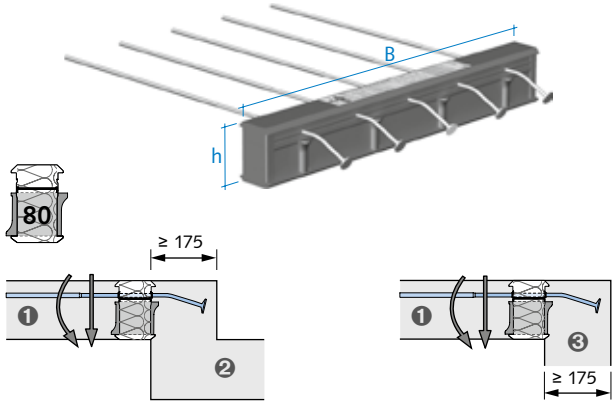

❶ Balkón
❷ Strop
❸ Stěna

artikl	šířka prvku [m]	ks na jednotku balení	cena [Kč/ks]
Provedení: podle katalogu			
HIT-HP MV 0404-OU	1,00	20 u h=16 cm 18 u h=18 cm 16 u h=20 cm	**6.040,40**
HIT-HP MV 0504-OU			**7.353,00**
HIT-HP MV 0805-OU			**9.431,05**
HIT-HP MV 1006-OU			**11.379,95**
HIT-HP MV 1210-OU			**14.131,20**
Další varianty na vyžádání			
Standardně požární třída REI 120 (F 120)			**bez přirážky**
Různá krytí betonem a výšky h=16 cm až h=25 cm			**bez přirážky**

HIT-HP MV-OU, šířka 0,50 m 010

Pro volně vyložené balkonové desky s přenosem kladných posouvajících sil pro výškové odsazení a napojení stěny - balkonová deska výše
Tloušťka izolace: 80 mm
povoleno stavebním dozorem Z - 15.7 - 293

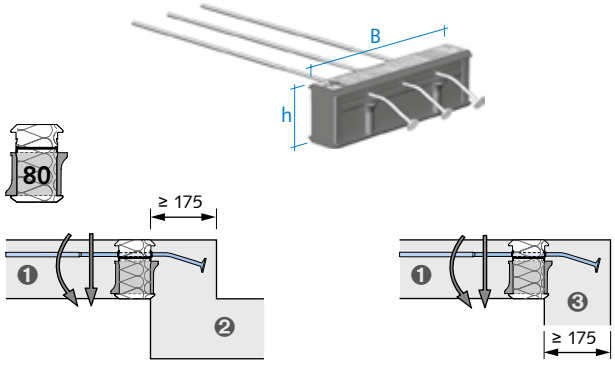

❶ Balkón
❷ Strop
❸ Stěna

artikl	šířka prvku [m]	ks na jednotku balení	cena [Kč/ks]
Provedení: podle katalogu			
HIT-HP MV 0202-OU	0,50	40 u h=16 cm 36 u h=18 cm 32 u h=20 cm	**5.019,85**
HIT-HP MV 0503-OU			**6.427,75**
HIT-HP MV 0605-OU			**7.897,10**
Další varianty na vyžádání			
Standardně požární třída REI 120 (F 120)			**bez přirážky**
Různá krytí betonem a výšky h=16 cm až h=25 cm			**bez přirážky**

★Upozornění HALFEN: Všeobecné vysvětlivky viz Přehled na straně a

© 2014 HALFEN · Ceník 2/14 · www.halfen.cz

HIT-SP MV-OD, šířka 1,00 m 010

Pro volně vyložené balkonové desky s přenosem kladných posouvajících sil pro výškové odsazení a napojení stěny - balkonová deska níže
Tloušťka izolace: 120 mm
povoleno stavebním dozorem Z - 15.7 - 293

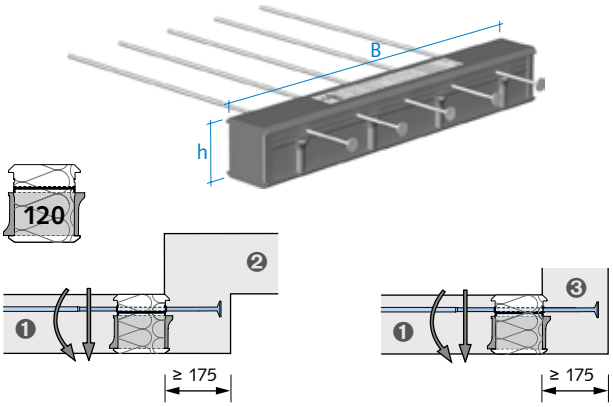

❶ Balkón
❷ Strop
❸ Stěna

artikl	šířka prvku [m]	ks na jednotku balení	cena [Kč/ks]
Provedení: podle katalogu			
HIT-SP MV 0404-OD	1,00	20 u h=16 cm 18 u h=18 cm 16 u h=20 cm	**6.343,20**
HIT-SP MV 0504-OD			**7.703,45**
HIT-SP MV 0705-OD			**10.104,25**
HIT-SP MV 0907-OD			**12.116,15**
HIT-SP MV 1209-OD			**14.838,20**
Další varianty na vyžádání			
Standardně požární třída REI 120 (F 120)			**bez přirážky**
Různá krytí betonem a výšky h=16 cm až h=25 cm			**bez přirážky**

HIT-SP MV-OD, šířka 0,50 m 010

Pro volně vyložené balkonové desky s přenosem kladných posouvajících sil pro výškové odsazení a napojení stěny - balkonová deska níže
Tloušťka izolace: 120 mm
povoleno stavebním dozorem Z - 15.7 - 293

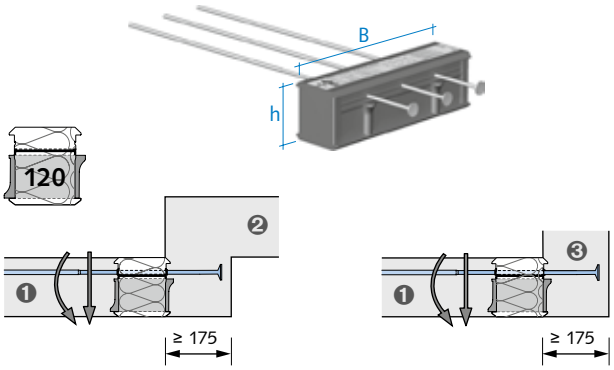

❶ Balkón
❷ Strop
❸ Stěna

artikl	šířka prvku [m]	ks na jednotku balení	cena [Kč/ks]
Provedení: podle katalogu			
HIT-SP MV 0202-OD	0,50	40 u h=16 cm 36 u h=18 cm 32 u h=20 cm	**5.270,35**
Další varianty na vyžádání			
Standardně požární třída REI 120 (F 120)			**bez přirážky**
Různá krytí betonem a výšky h=16 cm až h=25 cm			**bez přirážky**

★Upozornění HALFEN: Všeobecné vysvětlivky viz Přehled na straně a

HIT-SP MV-OU, šířka 1,00 m 010

Pro volně vyložené balkonové desky s přenosem kladných posouvajících sil pro výškové odsazení a napojení stěny - balkonová deska výše
Tloušťka izolace: 120 mm
povoleno stavebním dozorem Z - 15.7 - 293

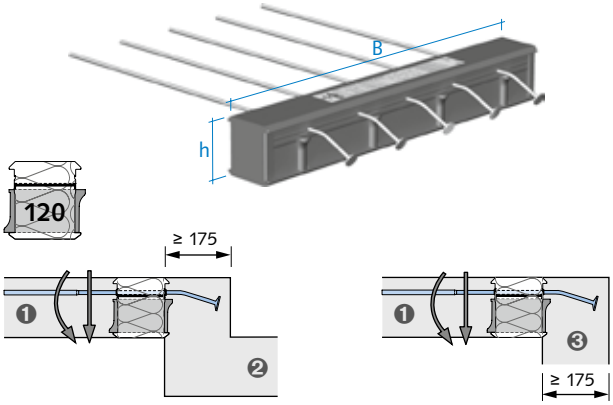

❶ Balkón
❷ Strop
❸ Stěna

artikl	šířka prvku [m]	ks na jednotku balení	cena [Kč/ks]
Provedení: podle katalogu			
HIT-SP MV 0404-OU	1,00	20 u h=16 cm 18 u h=18 cm 16 u h=20 cm	**6.343,20**
HIT-SP MV 0504-OU			**7.703,45**
HIT-SP MV 0705-OU			**10.104,25**
HIT-SP MV 0907-OU			**12.116,15**
HIT-SP MV 1209-OU			**14.838,20**
Další varianty na vyžádání			
Standardně požární třída REI 120 (F 120)			**bez přirážky**
Různá krytí betonem a výšky h=16 cm až h=25 cm			**bez přirážky**

HIT-SP MV-OU, šířka 0,50 m 010

Pro volně vyložené balkonové desky s přenosem kladných posouvajících sil pro výškové odsazení a napojení stěny - balkonová deska výše
Tloušťka izolace: 120 mm
povoleno stavebním dozorem Z - 15.7 - 293

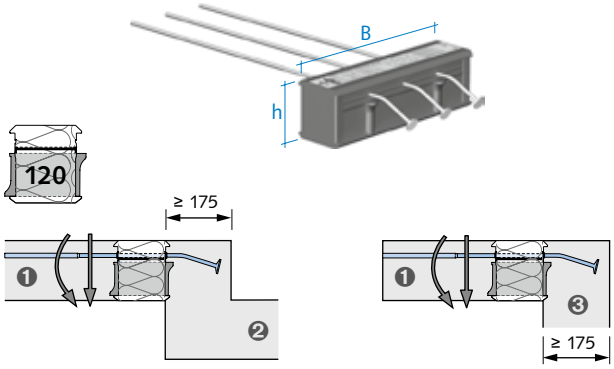

❶ Balkón
❷ Strop
❸ Stěna

artikl	šířka prvku [m]	ks na jednotku balení	cena [Kč/ks]
Provedení: podle katalogu			
HIT-SP MV 0202-OU	0,50	40 u h=16 cm 36 u h=18 cm 32 u h=20 cm	**5.270,35**
Další varianty na vyžádání			
Standardně požární třída REI 120 (F 120)			**bez přirážky**
Různá krytí betonem a výšky h=16 cm až h=25 cm			**bez přirážky**

★Upozornění HALFEN: Všeobecné vysvětlivky viz Přehled na straně a

© 2014 HALFEN · Ceník 2/14 · www.halfen.cz

HIT-HP MV-OD-ES, šířka 1,00 m 010

Pro volně vyložené balkonové desky s přenosem kladných posouvajících sil pro výškové odsazení a napojení stěny - balkonová deska níže
Tloušťka izolace: 80 mm
povoleno stavebním dozorem Z - 15.7 - 293

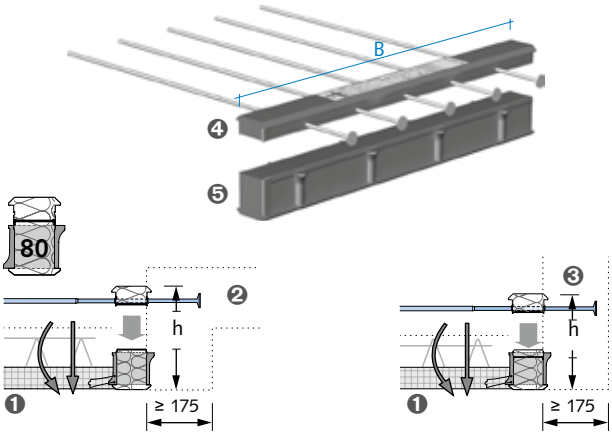

❶ Balkón
❷ Strop
❸ Stěna
❹ TB-Box
❺ CSB-Box

artikl	šířka prvku [m]	ks na jednotku balení	cena [Kč/ks]
Provedení: podle katalogu			
HIT-HP MV 0404-OD-ES	1,00	20 u h=16 cm 18 u h=18 cm 16 u h=20 cm	**6.040,40**
HIT-HP MV 0504-OD-ES			**7.353,00**
HIT-HP MV 0806-OD-ES			**9.621,60**
HIT-HP MV 1007-OD-ES			**11.509,05**
HIT-HP MV 1210-OD-ES			**14.131,20**

Další varianty na vyžádání	
Standardně požární třída REI 120 (F 120)	**bez přirážky**
Různá krytí betonem a výšky	
h=16 cm až h=25 cm	**bez přirážky**
Spony jsou součástí dodávky	**bez přirážky**

HIT-HP MV-OD-ES, šířka 0,50 m 010

Pro volně vyložené balkonové desky s přenosem kladných posouvajících sil pro výškové odsazení a napojení stěny - balkonová deska níže
Tloušťka izolace: 80 mm
povoleno stavebním dozorem Z - 15.7 - 293

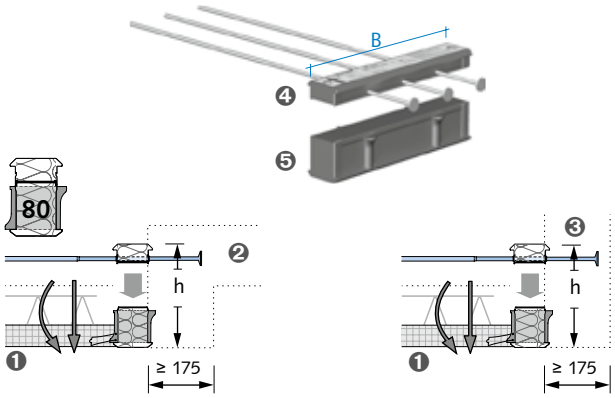

❶ Balkón
❷ Strop
❸ Stěna
❹ TB-Box
❺ CSB-Box

artikl	šířka prvku [m]	ks na jednotku balení	cena [Kč/ks]
Provedení: podle katalogu			
HIT-HP MV 0202-OD-ES	0,50	40 u h=16 cm 36 u h=18 cm 32 u h=20 cm	**5.019,85**
HIT-HP MV 0403-OD-ES			**6.201,80**
HIT-HP MV 0605-OD-ES			**7.897,10**

Další varianty na vyžádání	
Standardně požární třída REI 120 (F 120)	**bez přirážky**
Různá krytí betonem a výšky	
h=16 cm až h=25 cm	**bez přirážky**
Spony jsou součástí dodávky	**bez přirážky**

★Upozornění HALFEN: Všeobecné vysvětlivky viz Přehled na straně a

HIT-HP MV-OU-ES, šířka 1,00 m 010

Pro volně vyložené balkonové desky s přenosem kladných posouvajících sil pro výškové odsazení a napojení stěny - balkonová deska výše
Tloušťka izolace: 80 mm
povoleno stavebním dozorem Z - 15.7 - 293

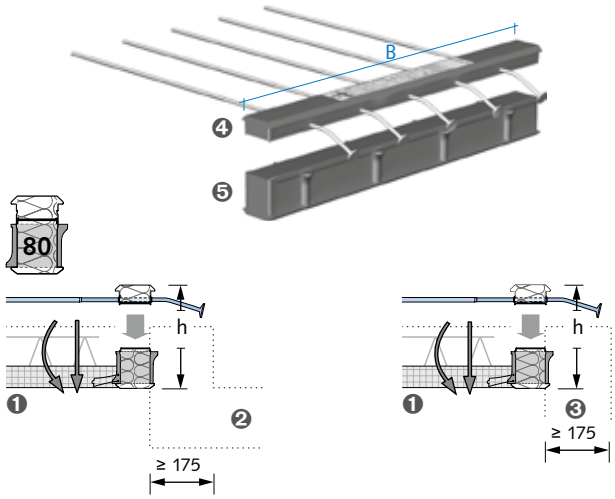

❶ Balkón
❷ Strop
❸ Stěna
❹ TB-Box
❺ CSB-Box

artikl	šířka prvku [m]	ks na jednotku balení	cena [Kč/ks]
Provedení: podle katalogu			
HIT-HP MV 0404-OU-ES	1,00	20 u h=16 cm 18 u h=18 cm 16 u h=20 cm	**6.040,40**
HIT-HP MV 0504-OU-ES			**7.353,00**
HIT-HP MV 0805-OU-ES			**9.431,05**
HIT-HP MV 1006-OU-ES			**11.379,95**
HIT-HP MV 1210-OU-ES			**14.131,20**

Další varianty na vyžádání	
Standardně požární třída REI 120 (F 120)	**bez přirážky**
Různá krytí betonem a výšky	
h=16 cm až h=25 cm	**bez přirážky**
Spony jsou součástí dodávky	**bez přirážky**

HIT-HP MV-OU-ES, šířka 0,50 m 010

Pro volně vyložené balkonové desky s přenosem kladných posouvajících sil pro výškové odsazení a napojení stěny - balkonová deska výše
Tloušťka izolace: 80 mm
povoleno stavebním dozorem Z - 15.7 - 293

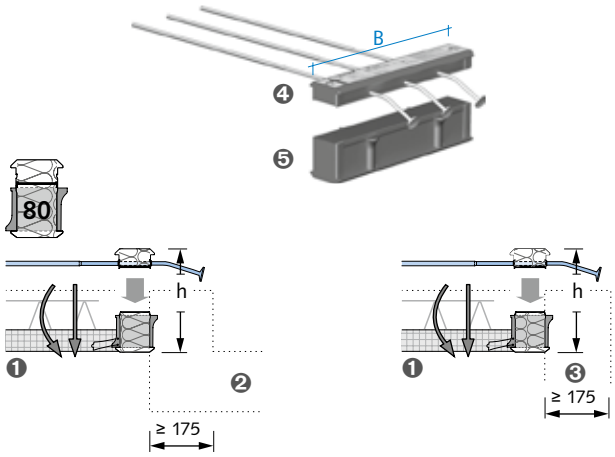

❶ Balkón
❷ Strop
❸ Stěna
❹ TB-Box
❺ CSB-Box

artikl	šířka prvku [m]	ks na jednotku balení	cena [Kč/ks]
Provedení: podle katalogu			
HIT-HP MV 0202-OU-ES	0,50	40 u h=16 cm 36 u h=18 cm 32 u h=20 cm	**5.019,85**
HIT-HP MV 0503-OU-ES			**6.427,75**
HIT-HP MV 0605-OU-ES			**7.897,10**

Další varianty na vyžádání	
Standardně požární třída REI 120 (F 120)	**bez přirážky**
Různá krytí betonem a výšky	
h=16 cm až h=25 cm	**bez přirážky**
Spony jsou součástí dodávky	**bez přirážky**

★Upozornění HALFEN: Všeobecné vysvětlivky viz Přehled na straně a

© 2014 HALFEN · Ceník 2/14 · www.halfen.cz

HIT-SP MV-OD-ES, šířka 1,00 m 010

Pro volně vyložené balkonové desky s přenosem kladných posouvajících sil pro výškové odsazení a napojení stěny - balkonová deska níže
Tloušťka izolace: 120 mm
povoleno stavebním dozorem Z - 15.7 - 293

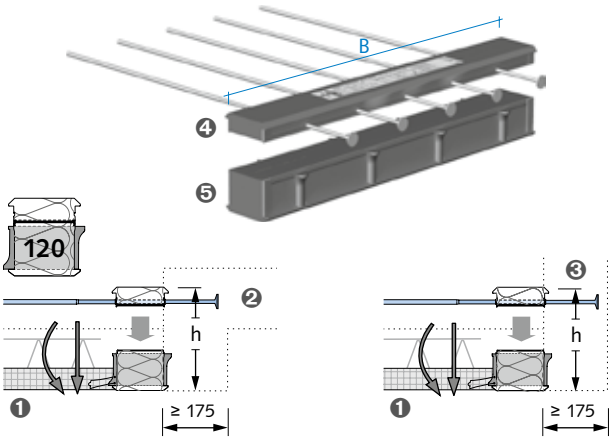

❶ Balkón
❷ Strop
❸ Stěna
❹ TB-Box
❺ CSB-Box

artikl	šířka prvku [m]	ks na jednotku balení	cena [Kč/ks]
Provedení: podle katalogu			
HIT-SP MV 0404-OD-ES	1,00	20 u h=16 cm 18 u h=18 cm 16 u h=20 cm	**6.343,20**
HIT-SP MV 0504-OD-ES			**7.703,45**
HIT-SP MV 0705-OD-ES			**10.104,25**
HIT-SP MV 0907-OD-ES			**12.116,15**
HIT-SP MV 1209-OD-ES			**14.838,20**

Další varianty na vyžádání	
Standardně požární třída REI 120 (F 120)	**bez přirážky**
Různá krytí betonem a výšky	
h=16 cm až h=25 cm	**bez přirážky**
Spony jsou součástí dodávky	**bez přirážky**

HIT-SP MV-OD-ES, šířka 0,50 m 010

Pro volně vyložené balkonové desky s přenosem kladných posouvajících sil pro výškové odsazení a napojení stěny - balkonová deska níže
Tloušťka izolace: 120 mm
povoleno stavebním dozorem Z - 15.7 - 293

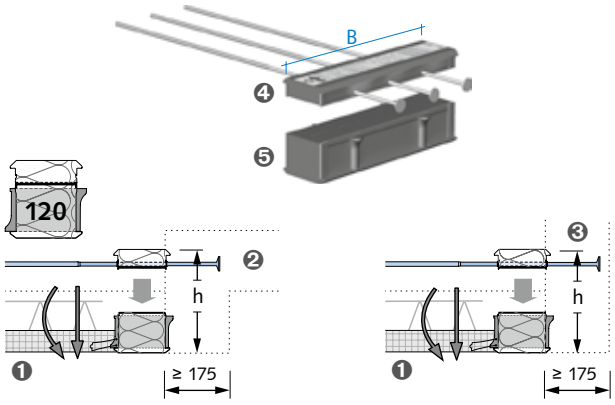

❶ Balkón
❷ Strop
❸ Stěna
❹ TB-Box
❺ CSB-Box

artikl	šířka prvku [m]	ks na jednotku balení	cena [Kč/ks]
Provedení: podle katalogu			
HIT-SP MV 0202-OD-ES	0,50	40 u h=16 cm 36 u h=18 cm 32 u h=20 cm	**5.270,35**

Další varianty na vyžádání	
Standardně požární třída REI 120 (F 120)	**bez přirážky**
Různá krytí betonem a výšky	
h=16 cm až h=25 cm	**bez přirážky**
Spony jsou součástí dodávky	**bez přirážky**

★Upozornění HALFEN: Všeobecné vysvětlivky viz Přehled na straně a

HIT-SP MV-OU-ES, šířka 1,00 m 010

Pro volně vyložené balkonové desky s přenosem kladných posouvajících sil pro výškové odsazení a napojení stěny - balkonová deska výše
Tloušťka izolace: 120 mm
povoleno stavebním dozorem Z - 15.7 - 293

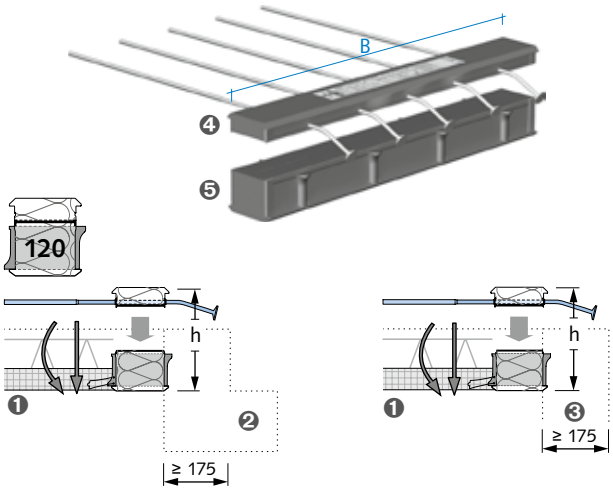

❶ Balkón
❷ Strop
❸ Stěna
❹ TB-Box
❺ CSB-Box

artikl	šířka prvku [m]	ks na jednotku balení	cena [Kč/ks]
Provedení: podle katalogu			
HIT-SP MV 0404-OU-ES	1,00	20 u h=16 cm 18 u h=18 cm 16 u h=20 cm	**6.343,20**
HIT-SP MV 0504-OU-ES			**7.703,45**
HIT-SP MV 0705-OU-ES			**10.104,25**
HIT-SP MV 0907-OU-ES			**12.116,15**
HIT-SP MV 1209-OU-ES			**14.838,20**

Další varianty na vyžádání	
Standardně požární třída REI 120 (F 120)	**bez přirážky**
Různá krytí betonem a výšky	
h=16 cm až h=25 cm	**bez přirážky**
Spony jsou součástí dodávky	**bez přirážky**

HIT-SP MV-OU-ES, šířka 0,50 m 010

Pro volně vyložené balkonové desky s přenosem kladných posouvajících sil pro výškové odsazení a napojení stěny - balkonová deska výše
Tloušťka izolace: 120 mm
povoleno stavebním dozorem Z - 15.7 - 293

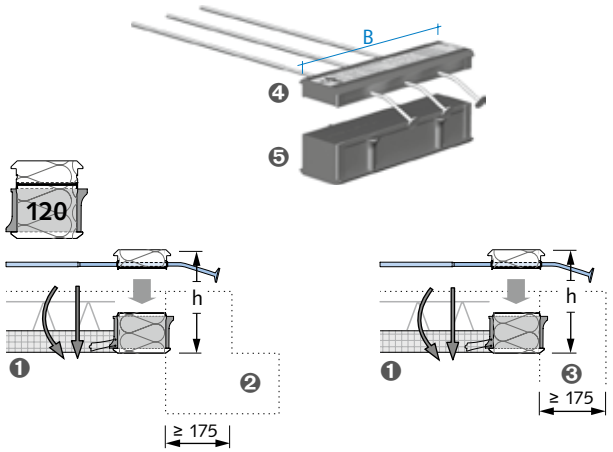

❶ Balkón
❷ Strop
❸ Stěna
❹ TB-Box
❺ CSB-Box

artikl	šířka prvku [m]	ks na jednotku balení	cena [Kč/ks]
Provedení: podle katalogu			
HIT-SP MV 0202-OU-ES	0,50	40 u h=16 cm 36 u h=18 cm 32 u h=20 cm	**5.270,35**

Další varianty na vyžádání	
Standardně požární třída REI 120 (F 120)	**bez přirážky**
Různá krytí betonem a výšky	
h=16 cm až h=25 cm	**bez přirážky**
Spony jsou součástí dodávky	**bez přirážky**

★Upozornění HALFEN: Všeobecné vysvětlivky viz Přehled na straně a

© 2014 HALFEN · Ceník 2/14 · www.halfen.cz

HIT-HP MV-COR, šířka 1,00 m 010

Typově zkoušené napojení balkonu pro volně vyložené balkonové desky nad vnějšími rohy,
sestává ze tří dílů
Tloušťka izolace: 80 mm
Standardní prvek povolený stavebním dozorem Z - 15.7 - 293

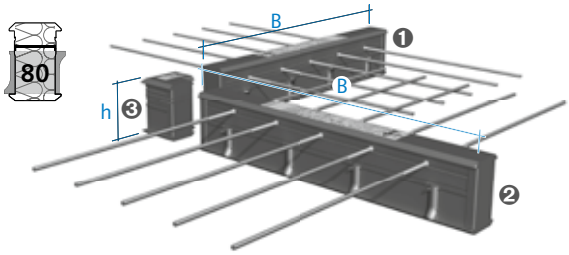

❶ Standardní HIT-HP MV - 1. díl
❷ Standardní HIT-HP MV - 2. díl
❸ HIT-HP FK-COR - rohové výplňové těleso

artikl	šířka prvku [m]	ks na jednotku balení	cena [Kč/ks]
Provedení: podle katalogu			
HIT-HP MV - 1. díl	1,00	20 u h=16 cm 18 u h=18 cm 16 u h=20 cm	**na vyžádání**
HIT-HP MV - 2. díl			**na vyžádání**
HIT-HP MV FK-COR	0,13 x 0,13		**na vyžádání**
Další varianty na vyžádání			
Standardně požární třída REI 120 (F 120)			**bez přirážky**
Různá krytí betonem a výšky h=18 cm až h=25 cm			**bez přirážky**

HIT-HP MV-COR, šířka 0,50 m 010

Typově zkoušené napojení balkonu pro volně vyložené balkonové desky nad vnějšími rohy,
sestává ze tří dílů
Tloušťka izolace: 80 mm
Standardní prvek povolený stavebním dozorem Z - 15.7 - 293

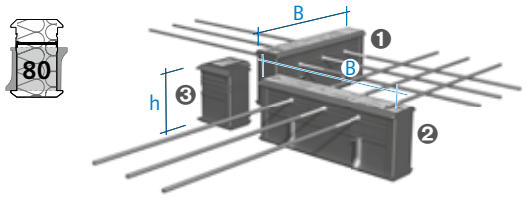

❶ Standardní HIT-HP MV - 1. díl
❷ Standardní HIT-HP MV - 2. díl
❸ HIT-HP FK-COR - rohové výplňové těleso

artikl	šířka prvku [m]	ks na jednotku balení	cena [Kč/ks]
Provedení: podle katalogu			
HIT-HP MV - 1. díl	0,50	20 u h=16 cm 18 u h=18 cm 16 u h=20 cm	**na vyžádání**
HIT-HP MV - 2. díl			**na vyžádání**
HIT-HP MV FK-COR	0,13 x 0,13		**na vyžádání**
Další varianty na vyžádání			
Standardně požární třída REI 120 (F 120)			**bez přirážky**
Různá krytí betonem a výšky h=18 cm až h=25 cm			**bez přirážky**

HIT-SP MV-COR, šířka 1,00 m 010

Typově zkoušené napojení balkonu pro volně vyložené balkonové desky nad vnějšími rohy,
sestává ze tří dílů
Tloušťka izolace: 120 mm
Standardní prvek povolený stavebním dozorem Z - 15.7 - 293

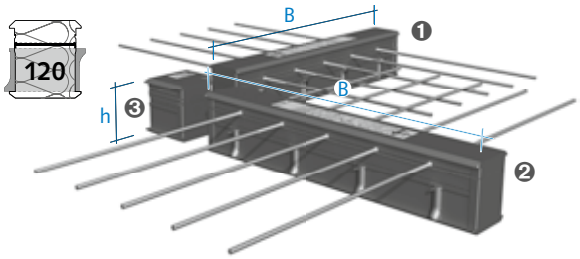

❶ Standardní HIT-SP MV - 1. díl
❷ Standardní HIT-SP MV - 2. díl
❸ HIT-SP FK-COR - rohové výplňové těleso

artikl	šířka prvku [m]	ks na jednotku balení	cena [Kč/ks]
Provedení: podle katalogu			
HIT-SP MV - 1. díl	1,00	20 u h=16 cm 18 u h=18 cm 16 u h=20 cm	**na vyžádání**
HIT-SP MV - 2. díl			**na vyžádání**
HIT-SP MV FK-COR	0,13 x 0,13		**na vyžádání**
Další varianty na vyžádání			
Standardně požární třída REI 120 (F 120)			**bez přirážky**
Různá krytí betonem a výšky h=18 cm až h=25 cm			**bez přirážky**

HIT-SP MV-COR, šířka 0,50 m 010

Typově zkoušené napojení balkonu pro volně vyložené balkonové desky nad vnějšími rohy,
sestává ze tří dílů
Tloušťka izolace: 120 mm
Standardní prvek povolený stavebním dozorem Z - 15.7 - 293

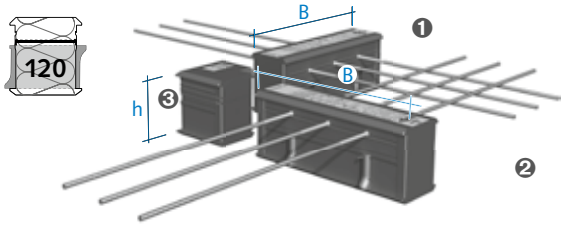

❶ Standardní HIT-SP MV - 1. díl
❷ Standardní HIT-SP MV - 2. díl
❸ HIT-SP FK-COR - rohové výplňové těleso

artikl	šířka prvku [m]	ks na jednotku balení	cena [Kč/ks]
Provedení: podle katalogu			
HIT-SP MV - 1. díl	0,50	20 u h=16 cm 18 u h=18 cm 16 u h=20 cm	**na vyžádání**
HIT-SP MV - 2. díl			**na vyžádání**
HIT-SP MV FK-COR	0,13 x 0,13		**na vyžádání**
Další varianty na vyžádání			
Standardně požární třída REI 120 (F 120)			**bez přirážky**
Různá krytí betonem a výšky h=18 cm až h=25 cm			**bez přirážky**

★Upozornění HALFEN: Všeobecné vysvětlivky viz Přehled na straně a

HIT-HP ZV, šířka 1,00 m 010

Kloubové napojení pro balkonové desky na podporách
Tloušťka izolace: 80 mm
povoleno stavebním dozorem Z - 15.7 - 293

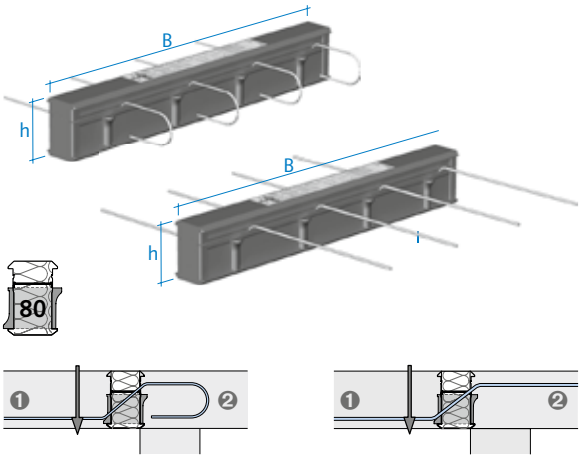

❶ Balkón
❷ Strop

artikl	šířka prvku [m]	ks na jednotku balení	cena [Kč/ks]
Provedení: podle katalogu			
HIT-HP ZV 0404-...-06	1,00	20 u h=16 cm 18 u h=18 cm 16 u h=20 cm	**3.203,10**
HIT-HP ZV 0404-...-08			**3.962,40**
HIT-HP ZV 0604-...-06			**3.559,70**
HIT-HP ZV 0604-...-08			**4.906,10**
HIT-HP ZV 0604-...-10			**5.487,10**
HIT-HP ZV 0804-...-06			**4.555,65**
HIT-HP ZV 0804-...-10			**6.729,00**
HIT-HP ZV 0804-...-12			**7.082,50**

Další varianty na vyžádání
Standardně požární třída REI 120 (F 120) **bez přirážky**
Různé výšky h=16 cm až h=25 cm **bez přirážky**

HIT-HP ZV, šířka 0,50 m 010

Kloubové napojení pro balkonové desky na podporách
Tloušťka izolace: 80 mm
povoleno stavebním dozorem Z - 15.7 - 293

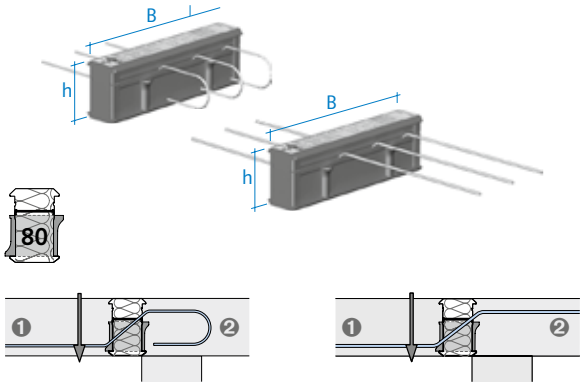

❶ Balkón
❷ Strop

artikl	šířka prvku [m]	ks na jednotku balení	cena [Kč/ks]
Provedení: podle katalogu			
HIT-HP ZV 0202-...-08	0,50	40 u h=16 cm 36 u h=18 cm 32 u h=20 cm	**2.935,65**
HIT-HP ZV 0202-...-10			**3.061,70**
HIT-HP ZV 0302-...-08			**3.556,60**
HIT-HP ZV 0302-...-10			**3.962,40**
HIT-HP ZV 0302-...-12			**4.168,35**
HIT-HP ZV 0402-...-06			**3.018,65**
HIT-HP ZV 0402-...-08			**3.845,55**
HIT-HP ZV 0402-...-10			**4.202,15**

Další varianty na vyžádání
Standardně požární třída REI 120 (F 120) **bez přirážky**
Různé výšky h=16 cm až h=25 cm **bez přirážky**

HIT-HP ZV, šířka 0,25 m 010

Kloubové napojení pro balkonové desky na podporách
Tloušťka izolace: 80 mm
povoleno stavebním dozorem Z - 15.7 - 293

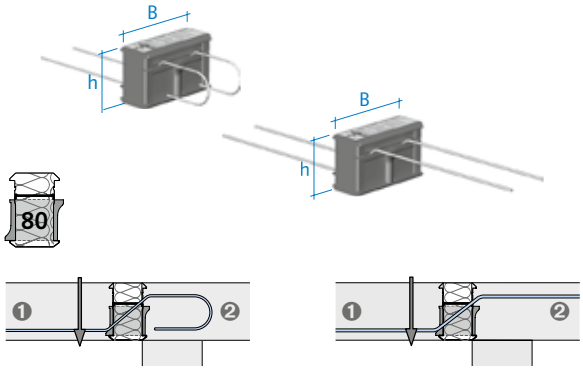

❶ Balkón
❷ Strop

artikl	šířka prvku [m]	ks na jednotku balení	cena [Kč/ks]
Provedení: podle katalogu			
HIT-HP ZV 0101-...-10	0,25	80 u h=16 cm 72 u h=18 cm 64 u h=20 cm	**2.130,30**
HIT-HP ZV 0201-...-10			**2.637,50**

Další varianty na vyžádání
Standardně požární třída REI 120 (F 120) **bez přirážky**
Různé výšky h=16 cm až h=25 cm **bez přirážky**

★Upozornění HALFEN: Všeobecné vysvětlivky viz Přehled na straně a

© 2014 HALFEN · Ceník 2/14 · www.halfen.cz

HIT-HP ZV, šířka 1,00 m, bez ložiska CSB 010

Kloubové napojení pro balkonové desky na podporách - bez pnutí
Tloušťka izolace: 80 mm
povoleno stavebním dozorem Z - 15.7 - 293

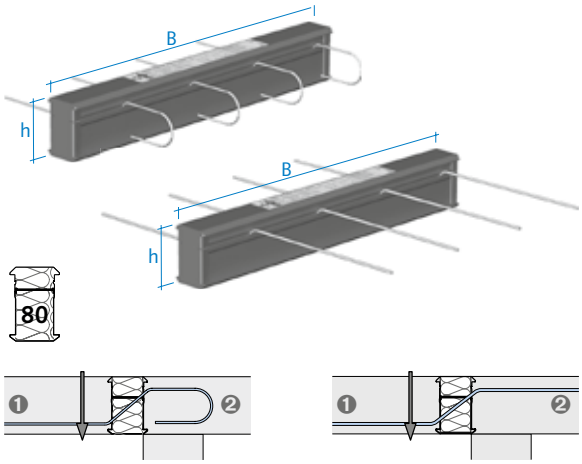

❶ Balkón
❷ Strop

artikl	šířka prvku [m]	ks na jednotku balení	cena [Kč/ks]
Provedení: podle katalogu			
HIT-HP ZV 0400-...-06	1,00	20 u h=16 cm 18 u h=18 cm 16 u h=20 cm	**na vyžádání**
HIT-HP ZV 0400-...-08			**na vyžádání**
HIT-HP ZV 0600-...-06			**na vyžádání**
HIT-HP ZV 0600-...-08			**na vyžádání**
HIT-HP ZV 0600-...-10			**na vyžádání**
HIT-HP ZV 0800-...-06			**na vyžádání**
HIT-HP ZV 0800-...-10			**na vyžádání**
HIT-HP ZV 0800-...-12			**na vyžádání**
Další varianty na vyžádání			
Standardně požární třída REI 120 (F 120)			**bez přirážky**
Různé výšky h=16 cm až h=25 cm			**bez přirážky**

HIT-HP ZV, šířka 0,50 m, bez ložiska CSB 010

Kloubové napojení pro balkonové desky na podporách - bez pnutí
Tloušťka izolace: 80 mm
povoleno stavebním dozorem Z - 15.7 - 293

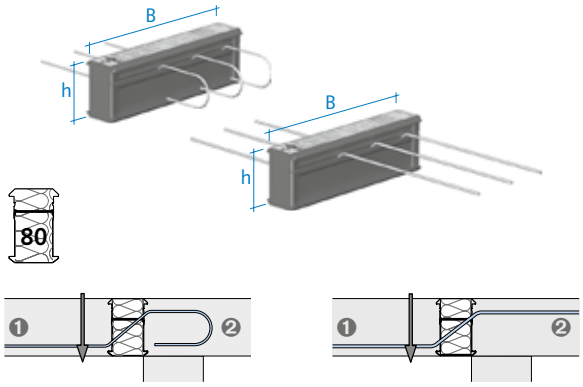

❶ Balkón
❷ Strop

artikl	šířka prvku [m]	ks na jednotku balení	cena [Kč/ks]
Provedení: podle katalogu			
HIT-HP ZV 0200-...-08	0,50	40 u h=16 cm 36 u h=18 cm 32 u h=20 cm	**na vyžádání**
HIT-HP ZV 0200-...-10			**na vyžádání**
HIT-HP ZV 0300-...-08			**na vyžádání**
HIT-HP ZV 0300-...-10			**na vyžádání**
HIT-HP ZV 0300-...-12			**na vyžádání**
HIT-HP ZV 0400-...-06			**na vyžádání**
HIT-HP ZV 0400-...-08			**na vyžádání**
HIT-HP ZV 0400-...-10			**na vyžádání**
Další varianty na vyžádání			
Standardně požární třída REI 120 (F 120)			**bez přirážky**
Různé výšky h=16 cm až h=25 cm			**bez přirážky**

HIT-HP ZV, šířka 0,25 m, bez ložiska CSB 010

Kloubové napojení pro balkonové desky na podporách - bez pnutí
Tloušťka izolace: 80 mm
povoleno stavebním dozorem Z - 15.7 - 293

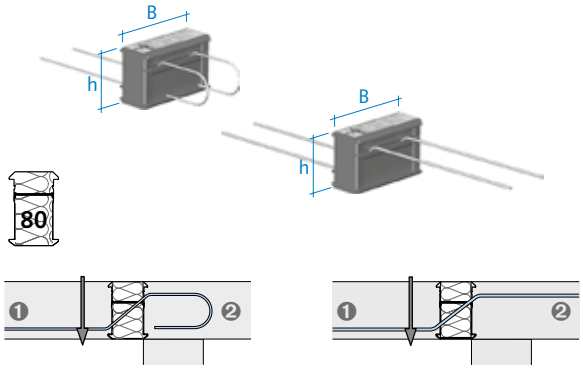

❶ Balkón
❷ Strop

artikl	šířka prvku [m]	ks na jednotku balení	cena [Kč/ks]
Provedení: podle katalogu			
HIT-HP ZV 0100-...-10	0,25	80 u h=16 cm 72 u h=18 cm 64 u h=20 cm	**na vyžádání**
HIT-HP ZV 0200-...-10			**na vyžádání**
Další varianty na vyžádání			
Standardně požární třída REI 120 (F 120)			**bez přirážky**
Různé výšky h=16 cm až h=25 cm			**bez přirážky**

Kotevní systémy 1
Výztuže 2
Přepravní úchyty 3
Fasádní systémy 4
Systémy táhel DETAN 5
Montážní technika 6
Šrouby, příslušenství 7

★Upozornění HALFEN: Všeobecné vysvětlivky viz Přehled na straně a

HIT-SP ZV, šířka 1,00 m — 010

Kloubové napojení pro balkonové desky na podporách
Tloušťka izolace: 120 mm
povoleno stavebním dozorem Z - 15.7 - 293

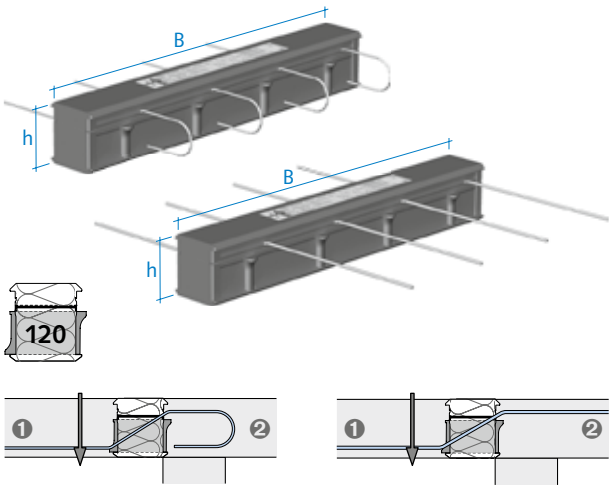

❶ Balkón
❷ Strop

artikl	šířka prvku [m]	ks na jednotku balení	cena [Kč/ks]
Provedení: podle katalogu			
HIT-SP ZV 0404-...-06	1,00	20 u h=16 cm 18 u h=18 cm 16 u h=20 cm	**3.796,40**
HIT-SP ZV 0404-...-10			**4.924,55**
HIT-SP ZV 0604-...-06			**4.199,10**
HIT-SP ZV 0604-...-10			**5.705,35**
HIT-SP ZV 0804-...-06			**4.457,30**
Další varianty na vyžádání			
Standardně požární třída REI 120 (F 120)			**bez přirážky**
Různé výšky h=16 cm až h=25 cm			**bez přirážky**

HIT-SP ZV, šířka 0,50 m — 010

Kloubové napojení pro balkonové desky na podporách
Tloušťka izolace: 120 mm
povoleno stavebním dozorem Z - 15.7 - 293

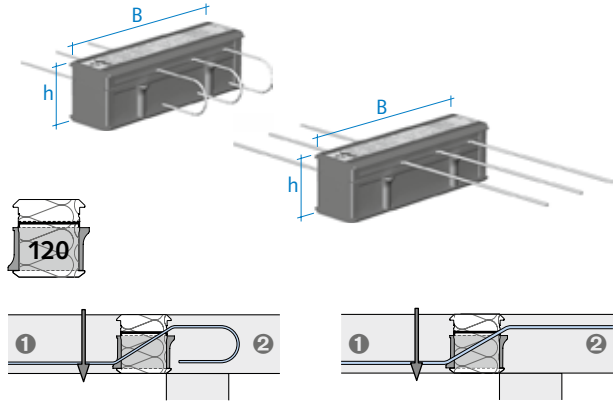

❶ Balkón
❷ Strop

artikl	šířka prvku [m]	ks na jednotku balení	cena [Kč/ks]
Provedení: podle katalogu			
HIT-SP ZV 0202-...-06	0,50	40 u h=16 cm 36 u h=18 cm 32 u h=20 cm	**2.659,00**
HIT-SP ZV 0202-...-10			**3.129,35**
HIT-SP ZV 0302-...-10			**3.624,25**
HIT-SP ZV 0302-...-12			**4.073,05**
HIT-SP ZV 0402-...-08			**3.907,05**
Další varianty na vyžádání			
Standardně požární třída REI 120 (F 120)			**bez přirážky**
Různé výšky h=16 cm až h=25 cm			**bez přirážky**

HIT-SP ZV, šířka 0,25 m — 010

Kloubové napojení pro balkonové desky na podporách
Tloušťka izolace: 120 mm
povoleno stavebním dozorem Z - 15.7 - 293

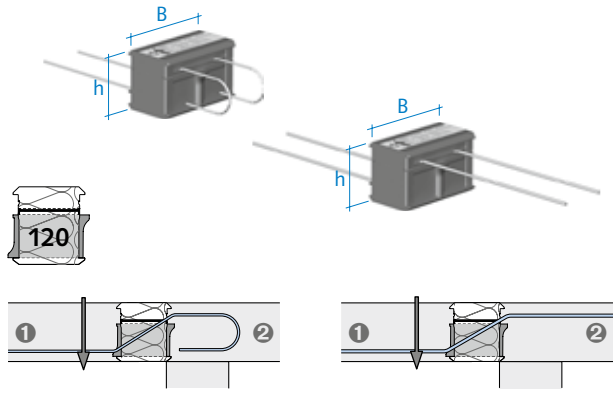

❶ Balkón
❷ Strop

artikl	šířka prvku [m]	ks na jednotku balení	cena [Kč/ks]
Provedení: podle katalogu			
HIT-SP ZV 0101-...-10	0,25	80 u h=16 cm 72 u h=18 cm 64 u h=20 cm	**2.330,10**
HIT-SP ZV 0201-...-10			**2.619,05**
Další varianty na vyžádání			
Standardně požární třída REI 120 (F 120)			**bez přirážky**
Různé výšky h=16 cm až h=25 cm			**bez přirážky**

★Upozornění HALFEN: Všeobecné vysvětlivky viz Přehled na straně a

© 2014 HALFEN · Ceník 2/14 · www.halfen.cz

HIT-SP ZV, šířka 1,00 m, bez ložiska CSB 010

Kloubové napojení pro balkonové desky na podporách - bez pnutí
Tloušťka izolace: 120 mm
povoleno stavebním dozorem Z - 15.7 - 293

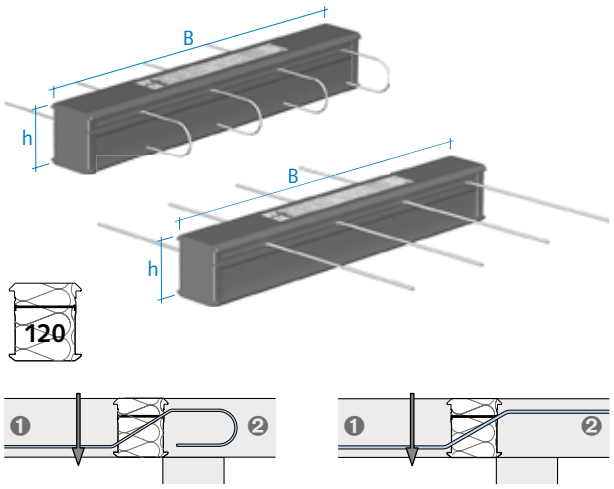

❶ Balkón
❷ Strop

artikl	šířka prvku [m]	ks na jednotku balení	cena [Kč/ks]
Provedení: podle katalogu			
HIT-SP ZV 0400-...-06	1,00	20 u h=16 cm 18 u h=18 cm 16 u h=20 cm	**na vyžádání**
HIT-SP ZV 0400-...-10			**na vyžádání**
HIT-SP ZV 0600-...-06			**na vyžádání**
HIT-SP ZV 0600-...-10			**na vyžádání**
HIT-SP ZV 0800-...-06			**na vyžádání**
Další varianty na vyžádání			
Standardně požární třída REI 120 (F 120)			**bez přirážky**
Různé výšky h=16 cm až h=25 cm			**bez přirážky**

HIT-SP ZV, šířka 0,50 m, bez ložiska CSB 010

Kloubové napojení pro balkonové desky na podporách - bez pnutí
Tloušťka izolace: 120 mm
povoleno stavebním dozorem Z - 15.7 - 293

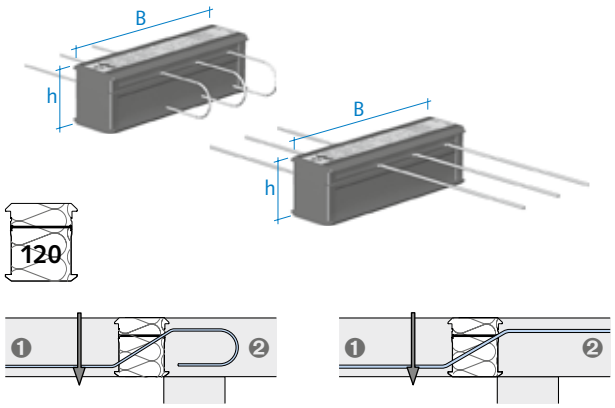

❶ Balkón
❷ Strop

artikl	šířka prvku [m]	ks na jednotku balení	cena [Kč/ks]
Provedení: podle katalogu			
HIT-SP ZV 0200-...-06	0,50	40 u h=16 cm 36 u h=18 cm 32 u h=20 cm	**na vyžádání**
HIT-SP ZV 0200-...-10			**na vyžádání**
HIT-SP ZV 0300-...-10			**na vyžádání**
HIT-SP ZV 0300-...-12			**na vyžádání**
HIT-SP ZV 0400-...-08			**na vyžádání**
Další varianty na vyžádání			
Standardně požární třída REI 120 (F 120)			**bez přirážky**
Různé výšky h=16 cm až h=25 cm			**bez přirážky**

HIT-SP ZV, šířka 0,25 m, bez ložiska CSB 010

Kloubové napojení pro balkonové desky na podporách - bez pnutí
Tloušťka izolace: 120 mm
povoleno stavebním dozorem Z - 15.7 - 293

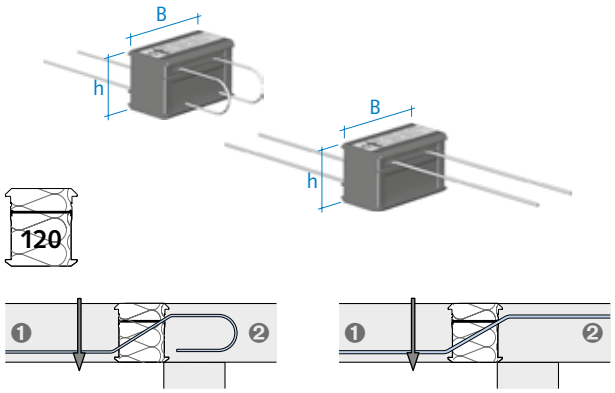

❶ Balkón
❷ Strop

artikl	šířka prvku [m]	ks na jednotku balení	cena [Kč/ks]
Provedení: podle katalogu			
HIT-SP ZV 0100-...-10	0,25	80 u h=16 cm 72 u h=18 cm 64 u h=20 cm	**na vyžádání**
HIT-SP ZV 0200-...-10			**na vyžádání**
Další varianty na vyžádání			
Standardně požární třída REI 120 (F 120)			**bez přirážky**
Různé výšky h=16 cm až h=25 cm			**bez přirážky**

Kotevní systémy 1
Výztuže 2
Přepravní úchyty 3
Fasádní systémy 4
Systémy táhel DETAN 5
Montážní technika 6
Šrouby, příslušenství 7

★Upozornění HALFEN: Všeobecné vysvětlivky viz Přehled na straně a

HIT-HP DD 010

Napojení pro balkonové desky zasahující do polí spojitých stropních desek, přenos kladných a záporných momentů, posouvajících sil
Tloušťka izolace: 80 mm

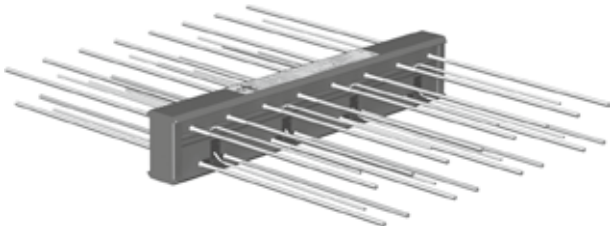

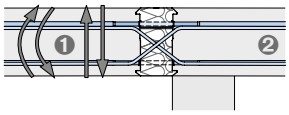

artikl	cena [Kč/ks]
Provedení: podle katalogu	
HIT-HP DD	**na vyžádání**
Varianty a technické detaily viz katalog HIT	

HIT-SP DD 010

Napojení pro balkonové desky zasahující do polí spojitých stropních desek, přenos kladných a záporných momentů, posouvajících sil
Tloušťka izolace: 120 mm

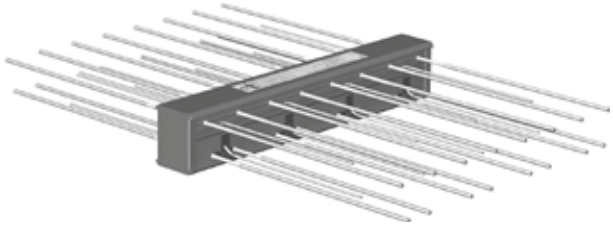

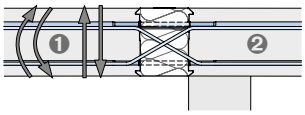

artikl	cena [Kč/ks]
Provedení: podle katalogu	
HIT-SP DD	**na vyžádání**
Varianty a technické detaily viz katalog HIT	

★Upozornění HALFEN: Všeobecné vysvětlivky viz Přehled na straně a

© 2014 HALFEN · Ceník 2/14 · www.halfen.cz

Profil olemování okraje prvku HIT-HP MV 010

pro boxy TB a CSB
profily pro olemování okraje – boční začištění prvků HIT-HP při přiřezávání na stavbě

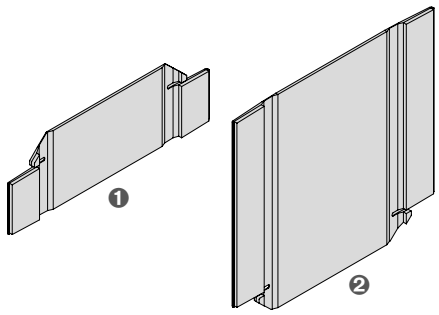

❶ HIT-EC-TB-HP-cv pro TB-BOX
❷ HIT-EC-CSB-HP-80-h pro CSB-Box

artikl	krytí betonem cv [mm]	výška prvku h [cm]	ks na jednotku balení	obj. č. 0565.	cena [Kč/ks]
Provedení: PVC					
HIT-EC-TB-HP-80-30/35	30/35		1	140-00001	**na vyžádání**
HIT-EC-CSB-HP-80-160	30/35	16	1	130-00001	**38,45**
HIT-EC-CSB-HP-80-170	30/35	17	1	130-00002	**43,05**
HIT-EC-CSB-HP-80-180	30/35	18	1	130-00003	**44,55**
HIT-EC-CSB-HP-80-190	30/35	19	1	130-00004	**47,65**
HIT-EC-CSB-HP-80-200	30/35	20	1	130-00005	**47,65**
HIT-EC-CSB-HP-80-210	30/35	21	1	130-00006	**50,70**
HIT-EC-CSB-HP-80-220	30/35	22	1	130-00007	**53,80**
HIT-EC-CSB-HP-80-230	30/35	23	1	130-00008	**56,85**
HIT-EC-CSB-HP-80-240	30/35	24	1	130-00009	**59,95**
HIT-EC-CSB-HP-80-250	30/35	25	1	130-00010	**63,00**
HIT-EC-TB-HP-80-50	50		1	140-00002	**na vyžádání**
HIT-EC-CSB-HP-80-160	50	18	1	130-00001	**38,45**
HIT-EC-CSB-HP-80-170	50	19	1	130-00002	**43,05**
HIT-EC-CSB-HP-80-180	50	20	1	130-00003	**44,55**
HIT-EC-CSB-HP-80-190	50	21	1	130-00004	**47,65**
HIT-EC-CSB-HP-80-200	50	22	1	130-00005	**47,65**
HIT-EC-CSB-HP-80-210	50	23	1	130-00006	**50,70**
HIT-EC-CSB-HP-80-220	50	24	1	130-00007	**53,80**
HIT-EC-CSB-HP-80-230	50	25	1	130-00008	**56,85**

Pozor: Při krytí betonem 50 mm musí být profily pro box CSB zvoleny o 20 mm kratší. Důvod: Box TB je při krytí betonem 50 mm o 20 mm vyšší.

Profil olemování okraje prvku HIT-SP MV 010

pro boxy TB a CSB
profily pro olemování okraje – boční začištění prvků HIT-SP při přiřezávání na stavbě

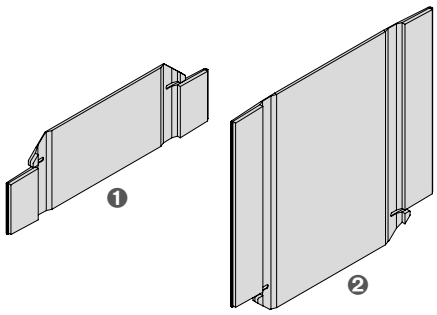

❶ HIT-EC-TB-SP-cv pro TB-Box
❷ HIT-EC-CSB-SP-120-h pro CSB-Box

artikl	krytí betonem cv [mm]	výška prvku h [cm]	ks na jednotku balení	obj. č. 0565.	cena [Kč/ks]
Provedení: PVC					
HIT-EC-TB-SP-120-30/35	30/35		1	140-10001	**na vyžádání**
HIT-EC-CSB-SP-120-160	30/35	16	1	130-10001	**50,70**
HIT-EC-CSB-SP-120-170	30/35	17	1	130-10002	**90,70**
HIT-EC-CSB-SP-120-180	30/35	18	1	130-10003	**56,85**
HIT-EC-CSB-SP-120-190	30/35	19	1	130-10004	**76,85**
HIT-EC-CSB-SP-120-200	30/35	20	1	130-10005	**61,50**
HIT-EC-CSB-SP-120-210	30/35	21	1	130-10006	**84,55**
HIT-EC-CSB-SP-120-220	30/35	22	1	130-10007	**72,25**
HIT-EC-CSB-SP-120-230	30/35	23	1	130-10008	**112,20**
HIT-EC-CSB-SP-120-240	30/35	24	1	130-10009	**93,75**
HIT-EC-TB-SP-120-50	50		1	140-10002	**na vyžádání**
HIT-EC-CSB-SP-120-160	50	18	1	130-10001	**50,70**
HIT-EC-CSB-SP-120-170	50	19	1	130-10002	**90,70**
HIT-EC-CSB-SP-120-180	50	20	1	130-10003	**56,85**
HIT-EC-CSB-SP-120-190	50	21	1	130-10004	**76,85**
HIT-EC-CSB-SP-120-200	50	22	1	130-10005	**61,50**
HIT-EC-CSB-SP-120-210	50	23	1	130-10006	**84,55**
HIT-EC-CSB-SP-120-220	50	24	1	130-10007	**72,25**
HIT-EC-CSB-SP-120-230	50	25	1	130-10008	**112,20**

Pozor: Při krytí betonem 50 mm musí být profily pro box CSB zvoleny o 20 mm kratší. Důvod: Box TB je při krytí betonem 50 mm o 20 mm vyšší.

Spona 010

Pro zafixování boxu CSB do prefabrikovaných prvků

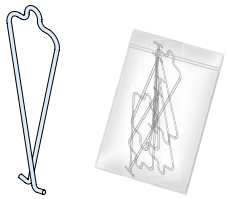

artikl	balení [ks]	obj. č. 0919.	cena [Kč/ks]
Provedení: pérová ocel			
HIT-RC	10	010-00001	**23,05**

★Upozornění HALFEN: Všeobecné vysvětlivky viz Přehled na straně a

HIT-BX±Q 010

Pro volně vyložené balkonové desky s přenosem kladných a záporných posouvajících sil
Tloušťka izolace: 80 mm
povoleno stavebním dozorem Z - 15.7 - 238

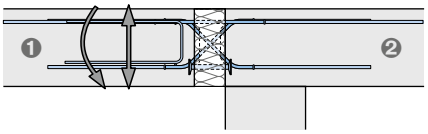

❶ Balkón
❷ Strop

artikl	šířka prvku [m]	ks/bal při tl. desky h [cm]	cena [Kč/ks]
Provedení: podle katalogu			
HIT-BX±Q 8/5 ①	1,00	20 u h=16 cm 18 u h=18 cm 16 u h=20 cm	**3.667,30**
HIT-BX±Q 8/10 ①			**4.989,10**
HIT-BX±Q 8/14 ①, ②			**5.992,75**
HIT-BX±Q 12/8 ①, ②			**6.649,05**
HIT-BX±Q 12/10 ①, ②			**7.855,60**
HIT-BX±Q 12/11 ①, ②			**8.256,75**
HIT-BX±Q 12/12 ①, ②			**9.028,35**
HIT-BX±Q 14/10 ①, ②			**9.886,00**
HIT-BX±Q 14/12 ①, ②	1,05		**11.028,00**

další vlastnosti výrobku	cenová přirážka [Kč/ks]
F90 = třída požární odolnosti F90	**665,50**
① QE = zvýšená smyková únosnost	**869,95**
② QEE = zvýšená smyková únosnost	**905,80**
Různá krytí betonem a výšky h=16 cm až h=25 cm	**bez přirážky**

HIT-BF±Q 010

Napojení pro volně vyložené balkonové desky k přenosu kladných a záporných posouvajících sil, 2dílné provedení pro prefabrikované balkony
Tloušťka izolace: 80 mm
povoleno stavebním dozorem Z - 15.7 - 238

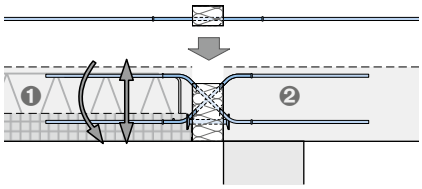

❶ Balkón
❷ Strop

artikl	šířka prvku [m]	ks/bal při tl. desky h [cm]	cena [Kč/ks]
Provedení: podle katalogu			
HIT-BF±Q 8/5 ①	1,00	Pár horní a spodní díl 20 u h=16 cm 18 u h=18 cm 16 u h=20 cm	**3.667,30**
HIT-BF±Q 8/10 ①			**4.989,10**
HIT-BF±Q 8/14 ①, ②			**5.992,75**
HIT-BF±Q 12/8 ①, ②			**6.649,05**
HIT-BF±Q 12/10 ①, ②			**7.855,60**
HIT-BF±Q 12/11 ①, ②			**8.256,75**
HIT-BF±Q 12/12 ①, ②			**9.028,35**
HIT-BF±Q 14/10 ①, ②			**9.886,00**
HIT-BF±Q 14/12 ①, ②	1,05		**11.028,00**

další vlastnosti výrobku	cenová přirážka [Kč/ks]
F90 = třída požární odolnosti F90	**665,50**
① QE = zvýšená smyková únosnost	**869,95**
② QEE = zvýšená smyková únosnost	**905,80**
Různá krytí betonem a výšky h=16 cm až h=25 cm	**bez přirážky**

★Upozornění HALFEN: Všeobecné vysvětlivky viz Přehled na straně a

© 2014 HALFEN · Ceník 2/14 · www.halfen.cz

HIT±BQ metrové prvky 010

Kloubové napojení pro balkonové desky na podporách, průběžné napojení s přenosem kladné a záporné posouvající síly
Tloušťka izolace: 80 mm
povoleno stavebním dozorem Z - 15.7 - 238

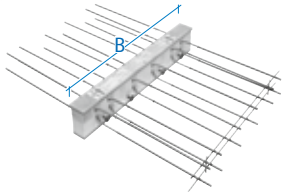

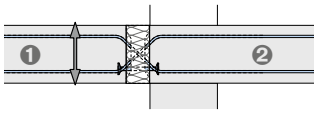

1 Balkón
2 Strop

artikl	šířka prvku [m]	ks/bal při tl. desky h [cm]	cena [Kč/ks]
Provedení: podle katalogu			
HIT±BQ 0406	1,00	40 u h=16 cm 36 u h=18 cm 32 u h=20 cm	**3.264,60**
HIT±BQ 0506			**3.469,00**
HIT±BQ 0606			**3.868,65**
HIT±BQ 0806			**4.076,10**
HIT±BQ 0408			**3.904,00**
HIT±BQ 0508			**4.148,35**
HIT±BQ 0608			**5.032,15**
HIT±BQ 0708			**6.029,65**
HIT±BQ 0808			**6.201,80**
HIT±BQ 0610			**6.649,05**
HIT±BQ 0810			**7.047,15**
HIT±BQ 0612			**7.714,20**

další vlastnosti výrobku	cenová přirážka [Kč/ks]
F90 = třída požární odolnosti F90	**665,50**
výšky h=16 cm až h=25 cm	**bez přirážky**

HIT±BQ krátké kusy 010

Kloubové napojení pro balkonové desky na podporách, průběžné napojení s přenosem kladné a záporné posouvající síly
Tloušťka izolace: 80 mm
povoleno stavebním dozorem Z - 15.7 - 238

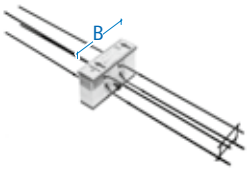

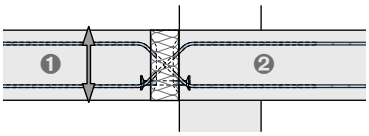

1 Balkón
2 Strop

artikl	šířka prvku [m]	tloušťka desky h [mm]	ks/bal při tl. desky h [cm]	cena [Kč/ks]
Provedení: podle katalogu				
HIT±BQ 6/4 K	0,50	16/18/20	80/72/64	**3.044,80**
HIT±BQ 8/2	0,30		100/88/76	**2.277,85**
HIT±BQ 8/3	0,40		56/48/40	**3.304,55**
HIT±BQ 8/4	0,50		80/72/64	**4.109,95**
HIT±BQ 10/2	0,30	18/20	88/76	**3.083,20**
HIT±BQ 10/3	0,40		48/40	**3.655,00**
HIT±BQ 10/4	0,50		72/64	**4.125,30**
HIT±BQ 12/2	0,30	20	76	**3.900,90**
HIT±BQ 12/3	0,40		40	**6.088,05**
HIT±BQ 12/4	0,50		64	**6.461,55**

další vlastnosti výrobku	cenová přirážka [Kč/ks]
F90 = třída požární odolnosti F90	**396,55**
výšky h=16 cm až h=25 cm	**bez přirážky**

★Upozornění HALFEN: Všeobecné vysvětlivky viz Přehled na straně a

HIT-VT 010

Volné připojení balkónových desek pouze pro přenos smykových sil povoleno stavebním dozorem Z - 15.7 - 238

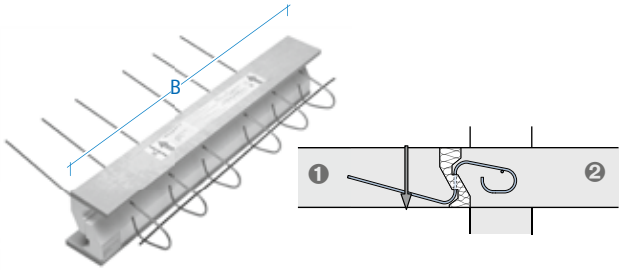

1 Balkón
2 Strop

artikl	šířka prvku [m]	ks/bal při tl. desky h [cm]	cena [Kč/ks]
Provedení: podle katalogu			
HIT-VT-0406	1,00	10	**2.310,10**
HIT-VT-0506			**2.509,90**
HIT-VT-0606			**2.711,25**
HIT-VT-0806			**3.410,60**
HIT-VT-1006			**4.076,10**

další vlastnosti výrobku	cenová přirážka [Kč/ks]
F90 = třída požární odolnosti F90	**665,50**
výšky h=16 cm až h=25 cm	**bez přirážky**

HIT-AT 010

Napojení atikových prvků
Tloušťka izolace: 80 mm

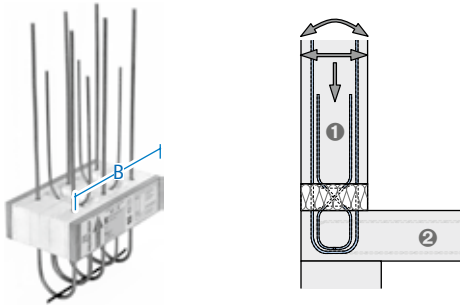

1 Atika
2 Strop

artikl	vlastnosti výrobku	šířka prvku [m]	ks na jednotku balení	cena [Kč/ks]
Provedení: podle katalogu				
HIT-AT	normální	0,30	20	**2.832,70**
HIT-AT	F90			**3.229,25**

široký h=16 cm až h=25 cm	**bez přirážky**

HIT-FT 010

Napojení parapetních prvků
Tloušťka izolace: 80 mm

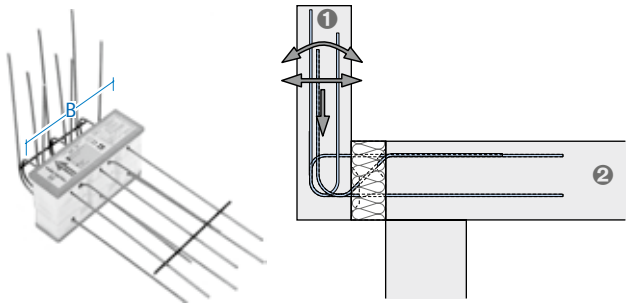

1 Parapet
2 Strop

artikl	vlastnosti výrobku	šířka prvku [m]	ks na jednotku balení	cena [Kč/ks]
Provedení: podle katalogu				
HIT-FT	normální	0,30	20	**2.556,05**
HIT-FT	F90			**2.952,60**

výšky h=16 cm až h=25 cm	**bez přirážky**

HIT-OT 010

Připojení stropních konzol jako uložení zdiva
Tloušťka izolace: 80 mm

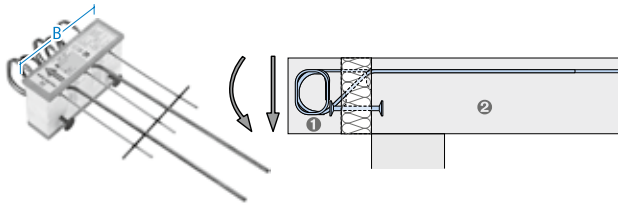

1 Konzola
2 Strop

artikl	vlastnosti výrobku	šířka prvku [m]	ks na jednotku balení	cena [Kč/ks]
Provedení: podle katalogu				
HIT-OT	normální	0,30	20	**3.004,85**
HIT-OT	F90			**3.401,40**

výšky h=16 cm až h=25 cm	**bez přirážky**

★Upozornění HALFEN: Všeobecné vysvětlivky viz Přehled na straně a

© 2014 HALFEN · Ceník 2/14 · www.halfen.cz

HIT-ST 010

Připojení konzol a konzolových nosníků s přenosem ohybových momentů a smykových sil
Tloušťka izolace: 80 mm

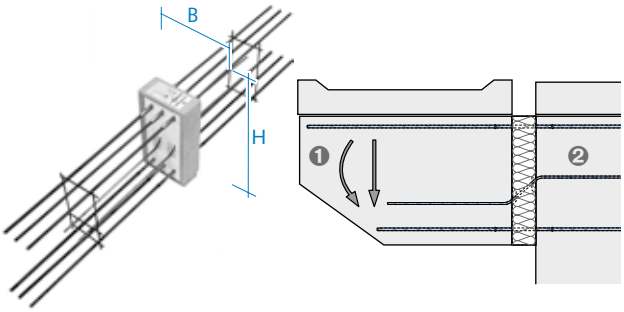

❶ Nosník
❷ Stěna uvnitř

artikl	rozměr prvku Š/V [cm]	ks na jednotku balení	cena [Kč/ks]
Provedení: podle katalogu			
HIT-ST 1	20/40	2	**4.246,75**
HIT-ST 2			**5.113,60**
HIT-ST 3			**6.639,85**
HIT-ST 4			**9.043,70**

HIT-WT 010

Připojení stěnových prvků s přenosem ohybových momentů a smykových sil
Tloušťka izolace: 80 mm

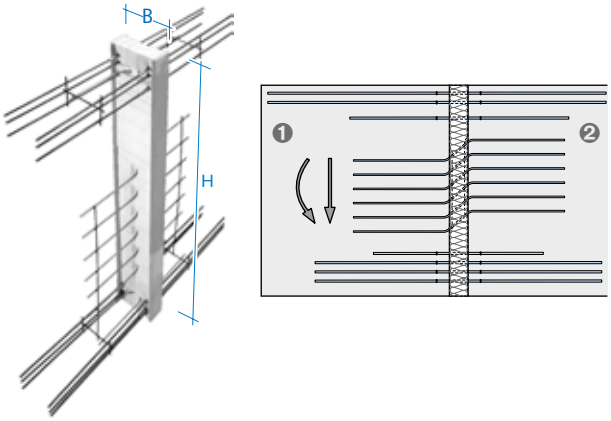

❶ Stěna vně
❷ Stěna uvnitř

artikl	rozměr prvku Š/V [cm]	ks na jednotku balení	cena [Kč/ks]
Provedení: podle katalogu			
HIT-WT 1	15-25/150-350	2	**6.779,70**
HIT-WT 2			**8.505,75**
HIT-WT 3			**9.784,55**
HIT-WT 4			**11.223,15**

další vlastnosti výrobku	cenová přirážka [Kč/ks]
F90 = třída požární odolnosti F90	**1.513,95**

HIT-HT 010

Bodové doplnění pro přenos plánovaných horizontálních sil
Tloušťka izolace: 80 mm

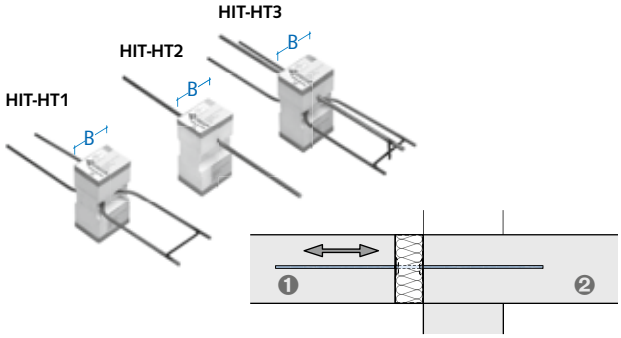

❶ Balkón
❷ Strop

artikl	šířka [mm]	ks/bal při tl. desky h [cm]	cena [Kč/ks]
Provedení: podle katalogu			
HIT-HT 1	0,10	10	**677,80**
HIT-HT 2			**519,50**
HIT-HT 3			**965,25**

další vlastnosti výrobku	cenová přirážka [Kč/ks]
F90 = třída požární odolnosti F90	**384,25**
výšky h=16 cm až h=25 cm	**bez přirážky**

HIT-S-kotva 010

Separátní prut výztuž pro přenos horizontálních sil

artikl	délka [mm]	balení [ks]	obj. č. 0940.	cena [Kč/ks]
Provedení: podle katalogu				
HIT-S-kotva-8	820	Dodávka jako separátní prut	010-00001	**na vyžádání**
HIT-S-kotva-10	1150	Dodávka jako separátní prut	010-00002	**na vyžádání**
HIT-S-kotva-12	1180	Dodávka jako separátní prut	010-00003	**na vyžádání**

★Upozornění HALFEN: Všeobecné vysvětlivky viz Přehled na straně a

HBS-05-S 006

Prut s objímkou, se spojkou k našroubování, včetně šroubové zátky
povoleno stavebním dozorem Z - 1.5 - 189

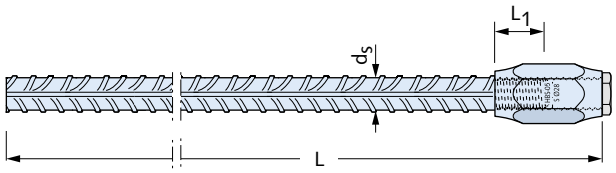

artikl rozměry [mm] d_s/L		rozměry závit	hloubka zašroubování L_1 [mm]	obj. č. 0053.	cena [Kč/ks]
Provedení: podle katalogu					
HBS-05-	**S-12/ 400**	M12	16,5	020-00001	**221,35**
HBS-05-	**S-12/ 610**	M12	16,5	020-00002	**233,60**
HBS-05-	**S-12/ 860**	M12	16,5	020-00003	**242,85**
HBS-05-	**S-12/ 1180**	M12	16,5	020-00004	**265,90**
HBS-05-	**S-14/ 990**	M14	19,5	020-00007	**316,60**
HBS-05-	**S-14/ 1370**	M14	19,5	020-00008	**333,55**
HBS-05-	**S-16/ 400**	M16	22,5	020-00009	**298,20**
HBS-05-	**S-16/ 1110**	M16	22,5	020-00010	**347,35**
HBS-05-	**S-16/ 1570**	M16	22,5	020-00011	**401,15**
HBS-05-	**S-20/ 400**	M20	28,5	020-00012	**290,75**
HBS-05-	**S-20/ 1380**	M20	28,5	020-00013	**422,45**
HBS-05-	**S-25/ 400**	M25 x 2,5 ①	36	020-00015	**478,00**
HBS-05-	**S-25/ 1730**	M25 x 2,5 ①	36	020-00016	**828,45**
HBS-05-	**S-28/ 400**	M28 x 2,5 ①	40,5	020-00018	**616,35**
HBS-05-	**S-28/ 1930**	M28 x 2,5 ①	40,5	020-00019	**1.045,15**
HBS-05-	**S-32/ ②**	M32 x 3 ①	45,5		**na vyžádání**

Jiné délky na vyžádání.
① Pozor: zvláštní závit
Napojení s metrickým pravidelným závitem ISO → strana 64 - 65
② Požadovanou délku L uveďte při objednání.

HBS-05-SG 006

Ohnuté pruty s nakovanou objímkou
povoleno stavebním dozorem Z - 1.5 - 189

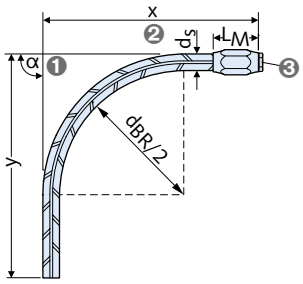

❶ Úhel ohýbání
❷ Vnější rozměr
❸ Šroubová zátka

artikl	rozměry [mm] d_s/x, y, d_{BR}	obj. č. 0053.	cena [Kč/ks]
Provedení: podle katalogu			
HBS-05-SG- 12 až 32/	①	220-	**na vyžádání**

Při objednávce uveďte: x, y, α, d_{BR}
Pozor na hodnoty min. x a min. y → Informace o výrobku - Technické informace HBS-05
① Pokud není uvedeno v objednávce, dodáváme α = 90°; d_{BR} = 4 (7) d_s, když x > y, resp. d_{BR} = 10 d_s, když x < y
★ Upozornění HALFEN - Příklad objednávky viz přehled na začátku kapitoly 2

© 2014 HALFEN · Ceník 2/14 · www.halfen.cz

HBS-05-B 006

Prut s kovanou přírubou, k našroubování, včetně šroubové zátky
povoleno stavebním dozorem Z - 1.5 - 189

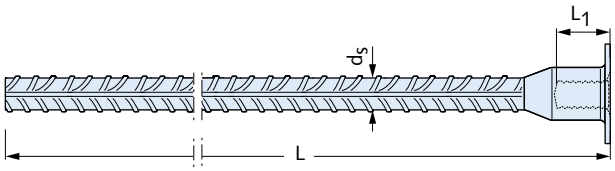

artikl rozměry [mm] d_s/L	rozměry závit	hloubka zašroubování L_1 [mm]	obj. č. 0053.	cena [Kč/ks]
Provedení: podle katalogu				
HBS-05 - B-12/ 400	M12	18	010-00001	**259,75**
HBS-05 - B-12/ 610	M12	18	010-00002	**262,85**
HBS-05 - B-12/ 860	M12	18	010-00003	**287,40**
HBS-05 - B-12/ 1300	M12	18	010-00005	**375,05**
HBS-05 - B-14/ 400	M14	21	010-00006	**313,55**
HBS-05 - B-14/ 1370	M14	21	010-00009	**421,15**
HBS-05 - B-16/ 400	M16	25,5	010-00010	**324,30**
HBS-05 - B-16/ 1110	M16	25,5	010-00011	**393,45**
HBS-05 - B-16/ 1570	M16	25,5	010-00012	**444,20**
HBS-05 - B-20/ 400	M20	30	010-00013	**371,95**
HBS-05 - B-20/ 1380	M20	30	010-00014	**556,40**
HBS-05 - B-25/ 400	M25 x 2,5 ①	39	010-00016	**505,65**
HBS-05 - B-25/ 1730	M25 x 2,5 ①	39	010-00017	**873,00**
HBS-05 - B-28/ 400	M28 x 2,5 ①	44	010-00019	**647,10**
HBS-05 - B-28/ 1930	M28 x 2,5 ①	44	010-00020	**1.106,65**

Jiné délky na vyžádání.
① Pozor: zvláštní závit
Napojení s metrickým pravidelným závitem ISO → strana 64 - 65

HBS-05-BG 006

Ohnuté pruty se šroubovanou objímkou
povoleno stavebním dozorem Z - 1.5 - 189

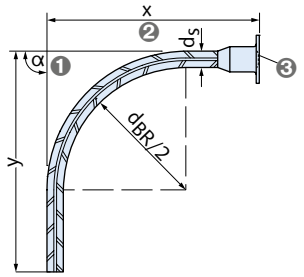

❶ Úhel ohýbání
❷ Vnější rozměr
❸ Šroubová zátka

artikl	rozměry [mm] d_s/x, y, d_{BR}	obj. č. 0053.	cena [Kč/ks]
Provedení: podle katalogu			
HBS-05-BG- 12 až 28/	①	120-	**na vyžádání**

Při objednávce uveďte: x, y, α, d_{BR}
Pozor na hodnoty min. x a min. y → Informace o výrobku - Technické informace HBS-05
① Pokud není uvedeno v objednávce, dodáváme α = 90°; d_{BR} = 4 (7) d_s, když x > y, resp. d_{BR} = 10 d_s, když x < y
★ Upozornění HALFEN - Příklad objednávky viz přehled na začátku kapitoly 2

HBS-05-A 006

Prut se závitem vč. ochrany závitu
povoleno stavebním dozorem Z - 1.5 - 189
Dodáváme i s levým závitem jako HBS-05-Al-...

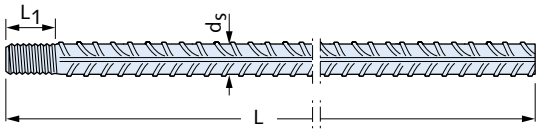

artikl rozměry [mm] d_s/L	rozměry závit	hloubka zašroubování L_1 [mm]	obj. č. 0053.	cena [Kč/ks]
Provedení: podle katalogu				
HBS-05 - A-12/ 380	M12	16,5	030-00001	**149,10**
HBS-05 - A-12/ 590	M12	16,5	030-00002	**156,75**
HBS-05 - A-12/ 840	M12	16,5	030-00003	**173,70**
HBS-05 - A-12/ 1160	M12	16,5	030-00004	**186,00**
HBS-05 - A-14/ 970	M14	19,5	030-00007	**212,10**
HBS-05 - A-14/ 1350	M14	19,5	030-00008	**225,95**
HBS-05 - A-16/ 375	M16	22,5	030-00009	**221,35**
HBS-05 - A-16/ 1085	M16	22,5	030-00010	**265,90**
HBS-05 - A-16/ 1545	M16	22,5	030-00011	**305,85**
HBS-05 - A-20/ 370	M20	28,5	030-00012	**249,00**
HBS-05 - A-20/ 1350	M20	28,5	030-00013	**419,60**
HBS-05 - A-25/ 360	M25 x 2,5 ①	36,0	030-00015	**324,30**
HBS-05 - A-25/ 1690	M25 x 2,5 ①	36,0	030-00016	**647,10**
HBS-05 - A-28/ 360	M28 x 2,5 ①	40,5	030-00018	**393,45**
HBS-05 - A-28/ 1890	M28 x 2,5 ①	40,5	030-00019	**830,00**
HBS-05 - A-32/ ②	M32 x 3 ①	45,5		**na vyžádání**

Jiné délky na vyžádání.
① Pozor: zvláštní závit
② Požadovanou délku L uveďte při objednání.
★ Upozornění HALFEN - Příklad objednávky viz přehled na začátku kapitoly 2

Kotevní systémy 1
Výztuže 2
Přepravní úchyty 3
Fasádní systémy 4
Systémy táhel DETAN 5
Montážní technika 6
Šrouby, příslušenství 7

★Upozornění HALFEN: Všeobecné vysvětlivky viz Přehled na straně a

HBS-05-AG / ALG 006

Ohnuté napojovací pruty
povoleno stavebním dozorem Z - 1.5 - 189

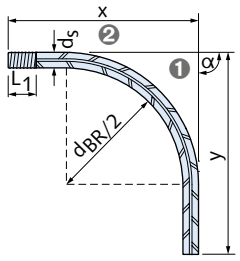

❶ Úhel ohýbání
❷ Vnější rozměr

artikl	rozměry [mm] d_s/x, y, d_{BR}	obj. č. 0053.	cena [Kč/ks]
Provedení: podle katalogu			
HBS-05-AG- 12 až 32/	①	370-	**na vyžádání**
HBS-05-ALG- 12 až 32/ (levý závit)	①	350-	**na vyžádání**

Při objednávce uveďte: x, y, α, d_{BR}
Pozor na hodnoty min. x a min. y → Informace o výrobku - Technické informace HBS-05
① Pokud není uvedeno v objednávce, dodáváme α = 90°; d_{BR} = 4 (7) d_s, když x > y, resp. d_{BR} = 10 d_s, když x < y
★ Upozornění HALFEN - Příklad objednávky viz přehled na začátku kapitoly 2

HBS-05-S-Seismic 006

Prut s objímkou, se spojkou k našroubování včetně šroubové zátky

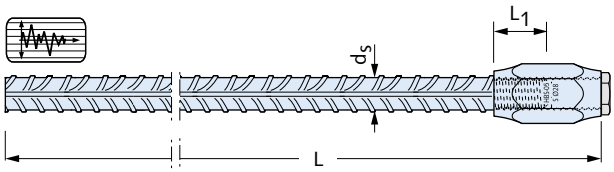

artikl rozměry [mm] d_s/L	rozměry závit	hloubka zašroubování L_1 [mm]	obj. č. 0053.	cena [Kč/ks]
Provedení: betonářská tyčová ocel B500C podle EN 1992-1-1/BS4449				
HBS-05- S-12-Seismic/① ...	M12	16,5	529-00003	**na vyžádání**
HBS-05- S-14-Seismic/① ...	M14	19,5	529-00003	**na vyžádání**
HBS-05- S-16-Seismic/① ...	M16	22,5	529-00003	**na vyžádání**
HBS-05- S-20-Seismic/① ...	M20	28,5	529-00003	**na vyžádání**
HBS-05- S-25-Seismic/① ...	M25 x 2,5 ②	36,0	529-00003	**na vyžádání**
HBS-05- S-32-Seismic/① ...	M32 x 3,0 ②	45,5	529-00003	**na vyžádání**

Jiné délky a ohýbané pruty dodáme na přání
① Jiné délky na vyžádání
② Pozor: zvláštní závit
★ Upozornění HALFEN - Příklad objednávky viz přehled na začátku kapitoly 2

HBS-05-A-Seismic 006

Prut se závitem vč. ochrany závitu

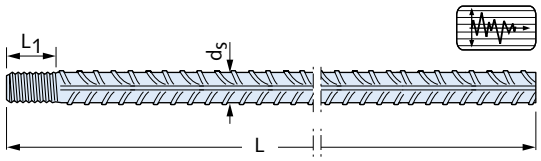

artikl rozměry [mm] d_s/L	rozměry závit	hloubka zašroubování L_1 [mm]	obj. č. 0053.	cena [Kč/ks]
Provedení: betonářská tyčová ocel B500C podle EN 1992-1-1/BS4449				
HBS-05- A-12-Seismic/① ...	M12	16,5	529-00003	**na vyžádání**
HBS-05- A-14-Seismic/① ...	M14	19,5	529-00003	**na vyžádání**
HBS-05- A-16-Seismic/① ...	M16	22,5	529-00003	**na vyžádání**
HBS-05- A-20-Seismic/① ...	M20	28,5	529-00003	**na vyžádání**
HBS-05- A-25-Seismic/① ...	M25 x 2,5 ②	36,0	529-00003	**na vyžádání**
HBS-05- A-32-Seismic/① ...	M32 x 3,0 ②	45,5	529-00003	**na vyžádání**

Jiné délky a ohýbané pruty dodáme na přání
① Jiné délky na vyžádání
② Pozor: zvláštní závit
★ Upozornění HALFEN - Příklad objednávky viz přehled na začátku kapitoly 2

HBS-05-P 006

Rektifikační spojka
povoleno stavebním dozorem Z - 1.5 - 189,
sadu tvoří:

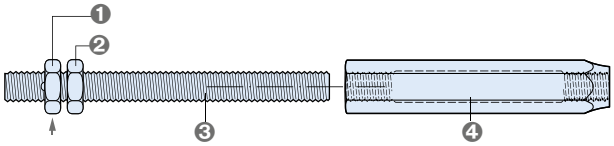

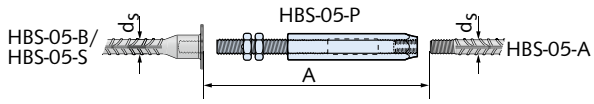

❶ Matice fixovaná
❷ Volná kontramatice
❸ Závitová tyč s maticemi
❹ Podélná spojka

artikl pro prut-Ø d_s [mm]	montážní délka mezi konci prutu A [mm]	obj. č. 0725.	cena [Kč/ks]
Provedení: podle katalogu			
HBS-05 - P - 12 -SET	171 ± 20,0	050-00001	**1.304,90**
HBS-05 - P - 14 -SET	187 ± 20,0	050-00002	**1.538,55**
HBS-05 - P - 16 -SET	203 ± 20,0	050-00003	**1.692,25**
HBS-05 - P - 20 -SET	270 ± 30,0	050-00004	**2.217,90**
HBS-05 - P - 25 -SET	314 ± 30,5	050-00005	**3.704,15**
HBS-05 - P - 28 -SET	336 ± 30,5	050-00006	**4.654,05**
HBS-05 - P - 32 -SET	385 ± 34,5	050-00007	**5.491,70**

★Upozornění HALFEN: Všeobecné vysvětlivky viz Přehled na straně a

© 2014 HALFEN · Ceník 2/14 · www.halfen.cz

HBS-05-RL 006

Spojka s pravolevým závitem,
povoleno stavebním dozorem Z - 1.5 - 189

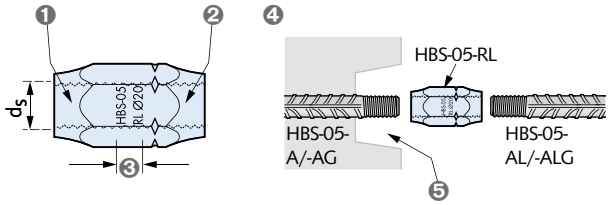

❶ Pravý závit
❷ Levý závit
❸ Oblast překrytí závitů
❹ Příklad použití HBS-05-RL
❺ Trapézovou lištu k pravolevé spojce objednejte separátně → strana 63

artikl pro prut-Ø d_s [mm]		obj. č. 0725.	cena [Kč/ks]
Provedení: podle katalogu			
HBS-05-RL	**12**	010-00001	**190,60**
HBS-05-RL	**14**	010-00002	**221,35**
HBS-05-RL	**16**	010-00003	**250,55**
HBS-05-RL	**20**	010-00004	**296,65**
HBS-05-RL	**25**	010-00005	**408,85**
HBS-05-RL	**28**	010-00006	**516,45**
HBS-05-RL	**32**	010-00007	**642,45**

HBS-05-RDZ 006

Prut s redukční spojkou, včetně šroubové zátky
povoleno stavebním dozorem Z - 1.5 - 189

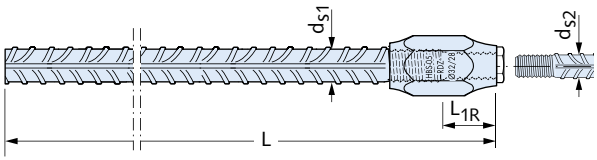

artikl prut-Ø d_{S1}/d_{S2} [mm]	L [mm]	hloubka zašroubování L_{1R} [mm]	obj. č. 0053.	cena [Kč/ks]
Provedení: podle katalogu				
HBS-05-RDZ - 16/14 -	①	19,5	420-②	**na vyžádání**
HBS-05-RDZ - 20/16 -	①	22,5	420-②	**na vyžádání**
HBS-05-RDZ - 25/20 -	①	28,5	420-②	**na vyžádání**
HBS-05-RDZ - 28/25 -	①	36,0	420-②	**na vyžádání**
HBS-05-RDZ - 32/28 -	①	40,5	420-②	**na vyžádání**

① Požadovanou délku L uveďte při objednání.
② Příklad objednávky: HBS-05-RDZ-20/16-1900
objednací číslo 0053.420 d_{S1}/d_{S2} = 20/16, L = 1900

HBS-05-SEA 006

Prut s objímkou s koncovým ukotvením,
vč. šroubové zátky,
povoleno stavebním dozorem Z - 1.5 - 195

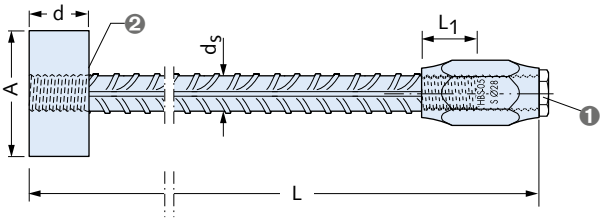

❶ Ochrana závitu
❷ Zafixováno

artikl rozměry [mm] d_s/	L [mm]	Ø x d [mm]	hloubka zašroubování L_1 [mm]	obj. č. 0053.	cena [Kč/ks]
Provedení: podle katalogu					
HBS-05-SEA - 12/	①	41 x 18	16,5	280-②	**na vyžádání**
HBS-05-SEA - 14/	①	46 x 20	19,5	280-②	**na vyžádání**
HBS-05-SEA - 16/	①	52 x 25	22,5	280-②	**na vyžádání**
HBS-05-SEA - 20/	①	64 x 30	28,5	280-②	**na vyžádání**
HBS-05-SEA - 25/	①	80 x 35	36,0	280-②	**na vyžádání**
HBS-05-SEA - 28/	①	90 x 40	40,5	280-②	**na vyžádání**
HBS-05-SEA - 32/	①	110 x 45	45,5	280-②	**na vyžádání**

① Požadovanou délku L uveďte při objednání.
② Příklad objednávky: HBS-05-SEA-12/850
objednací číslo 0053.280 d_s = 12, L = 850

HBS-05-SD 006

Prut se dvěma šroubovanými objímkami, vč. šroubových zátek
povoleno stavebním dozorem Z - 1.5 - 189

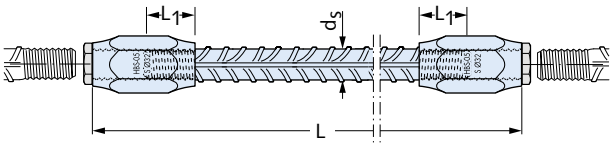

artikl rozměry [mm] d_s/	L [mm]	hloubka zašroubování L_1 [mm]	obj. č. 0053.	cena [Kč/ks]
Provedení: podle katalogu				
HBS-05-SD- 12/	①	16,5	230-②	**na vyžádání**
HBS-05-SD- 14/	①	19,5	230-②	**na vyžádání**
HBS-05-SD- 16/	①	22,5	230-②	**na vyžádání**
HBS-05-SD- 20/	①	28,5	230-②	**na vyžádání**
HBS-05-SD- 25/	①	36,0	230-②	**na vyžádání**
HBS-05-SD- 28/	①	40,5	230-②	**na vyžádání**
HBS-05-SD- 32/	①	45,5	230-②	**na vyžádání**

① Požadovanou délku L uveďte při objednání.
② Příklad objednávky: HBS 05-SD-14/430
objednací číslo 0053.230 d_s = 14, L = 430

© 2014 HALFEN · Ceník 2/14 · www.halfen.cz

HBS-05-SRZ 006

Prut s dvojitou spojkou, na jedné straně s redukční spojkou, vč. šroubové zátky
povoleno stavebním dozorem Z - 1.5 - 189

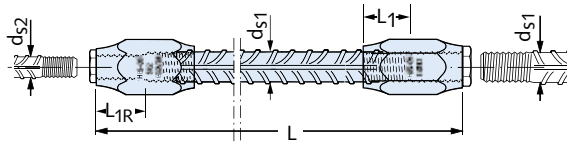

artikl rozměry [mm] d_{S1}/d_{S2}-	L [mm]	hloubka zašroubování L_1 [mm]	hloubka zašroubování L_{1R} [mm]	obj. č. 0053.	cena [Kč/ks]
Provedení: podle katalogu					
HBS-05-SRZ- 16/14	①	19,5	16,5	440-②	**na vyžádání**
HBS-05-SRZ- 20/16	①	22,5	19,5	440-②	**na vyžádání**
HBS-05-SRZ- 25/20	①	28,5	22,5	440-②	**na vyžádání**
HBS-05-SRZ- 28/25	①	36,0	28,5	440-②	**na vyžádání**
HBS-05-SRZ- 32/28	①	40,5	36,0	440-②	**na vyžádání**

① Požadovanou délku L uveďte při objednání.
② Příklad objednávky: HBS-05-SRZ-16/14 - 950
objednací 0053.440 d_{S1}/d_{S2} = 16/14, L = 950

HBS-05-BEA 006

Prut s objímkou a koncovou destičkou,
včetně závěrky závitu
povoleno stavebním dozorem Z - 1.5 - 189

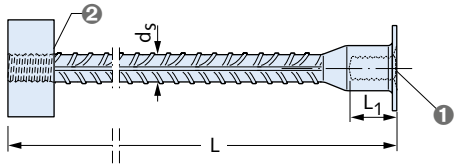

❶ závěrka závitu
❷ zafixováno

artikl rozměry [mm] d_S/	L [mm]	Ø x d [mm]	hloubka zašroubování L_1 [mm]	obj. č. 0053.	cena [Kč/ks]
Provedení: podle katalogu					
HBS-05-BEA - 12/	①	41 x 18	18	160-②	**na vyžádání**
HBS-05-BEA - 14/	①	46 x 20	21	160-②	**na vyžádání**
HBS-05-BEA - 16/	①	52 x 25	24	160-②	**na vyžádání**
HBS-05-BEA - 20/	①	64 x 30	30	160-②	**na vyžádání**
HBS-05-BEA - 25/	①	80 x 35	37,5	160-②	**na vyžádání**
HBS-05-BEA - 28/	①	90 x 40	42	160-②	**na vyžádání**

① Požadovanou délku L uveďte při objednání.
② Příklad objednávky: HBS-05-BEA-16/990
objednací číslo 0053.160 d_S = 16, L = 990

HBS-05-SA 006

Kombinovaný prut, šroubovaná objímka, včetně šroubové zátky
povoleno stavebním dozorem Z - 1.5 - 189

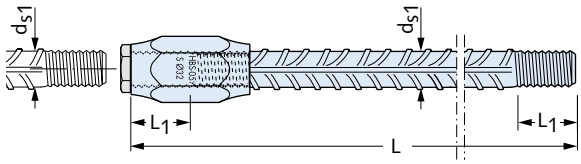

artikl rozměry [mm] d_S/	L [mm]	hloubka zašroubování L_1/L_3 [mm]	obj. č. 0053.	cena [Kč/ks]
Provedení: podle katalogu				
HBS-05-SA- 12/	①	16,5	260-②	**na vyžádání**
HBS-05-SA- 14/	①	19,5	260-②	**na vyžádání**
HBS-05-SA- 16/	①	22,5	260-②	**na vyžádání**
HBS-05-SA- 20/	①	28,5	260-②	**na vyžádání**
HBS-05-SA- 25/	①	36,0	260-②	**na vyžádání**
HBS-05-SA- 28/	①	40,5	260-②	**na vyžádání**
HBS-05-SA- 32/	①	45,5	260-②	**na vyžádání**

① Požadovanou délku L uveďte při objednání.
② Příklad objednávky: HBS-05-SA-20/2300
objednací 0053.260 d_S = 20, L = 2300

HBS-05-ARZ 006

Kombinovaný prut, jednostranně redukční spojka, včetně šroubové zátky
povoleno stavebním dozorem Z - 1.5 - 189

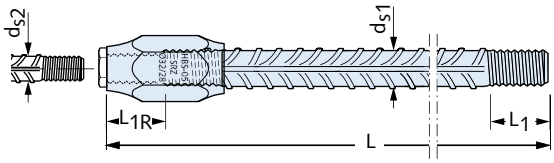

artikl rozměry [mm] d_{S1}/d_{S2}-	L [mm]	hloubka zašroubování L_{1R} [mm]	hloubka zašroubování L_3 [mm]	obj. č. 0053.	cena [Kč/ks]
Provedení: podle katalogu					
HBS-05-ARZ - 16/14	①	16,5	19,5	430-②	**na vyžádání**
HBS-05-ARZ - 20/16	①	19,5	22,5	430-②	**na vyžádání**
HBS-05-ARZ - 25/20	①	22,5	28,5	430-②	**na vyžádání**
HBS-05-ARZ - 28/25	①	28,5	36,0	430-②	**na vyžádání**
HBS-05-ARZ - 32/28	①	36,0	40,5	430-②	**na vyžádání**

① Požadovanou délku L uveďte při objednání.
② Příklad objednávky: HBS-05-ARZ-20/16 - 1450
objednací číslo 0053.430 d_{S1}/d_{S2} = 20/16, L = 1450

★Upozornění HALFEN: Všeobecné vysvětlivky viz Přehled na straně a

© 2014 HALFEN · Ceník 2/14 · www.halfen.cz

HBS-05-TPL 006

Trapézová lišta s děrováním ① pro pruty HBS-05-A
Použití se spojkou výztuže s objímkou HBS-05-R/-L viz strana 61

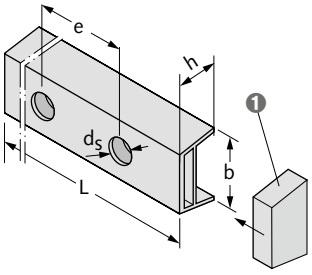

❶ Koncová záslepka pro trapézové lišty (objednejte separátně)

artikl rozměry [mm] h / b - L		pro prut-Ø [mm]	obj. č. 0725.	cena [Kč/100 ks]
Provedení: plast				
HBS-05-TPL	**35/60 - ①**	12-20	060-	**na vyžádání**
HBS-05-TPL	**50/90 - ①**	25-32	060-	**na vyžádání**
koncové krytky				
HBS-05-TPL-EDK	**35/60**	12-20	070-00001	**na vyžádání**
HBS-05-TPL-EDK	**50/90**	25-32	070-00002	**na vyžádání**

① V objednávce prosím uveďte požadované děrování s hodnotami d_s [mm].
Hodnoty d_s → viz strana 61. standardní délka L = 100 cm.

HBS-05 montážní talířek 006

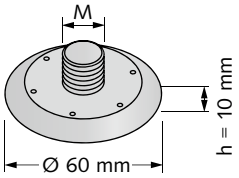

artikl	pro prut s objímkou-Ø d_s [mm]	balení [ks]	obj. č. 0725.	cena [Kč/ks]
Provedení: plast				
HBS-05-12	12	1	020-00002	**15,35**
HBS-05-14	14	1	020-00003	**15,35**
HBS-05-16	16	1	020-00004	**15,35**
HBS-05-20	20	1	020-00005	**15,35**

HBS-05 talířek pro nalepení 051_03

Pro nalepení na ocelové bednění

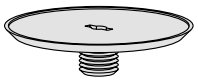

artikl	pro prut s objímkou-Ø d_s [mm]	balení [ks]	obj. č. 0741.	cena [Kč/ks]
Provedení: plast				
6306-12	12	1	100-00002	**12,30**
6306-16	16	1	100-00003	**12,30**
6306-20	20	1	100-00004	**12,30**

HBS-05 kovová destička pro upevnění na bednění 006

Vícenásobné použití

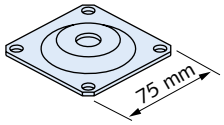

artikl	pro prut s objímkou-Ø d_s [mm]	balení [ks]	obj. č. 0725.	cena [Kč/ks]
HBS-05-25-GV	25	1	030-00001	**89,15**
HBS-05-28-GV	28	1	030-00002	**89,15**
HBS-05-32-GV	32	1	030-00003	**89,15**

HBS-05 montážní kleště 006

Pro montáž systému HBS-05

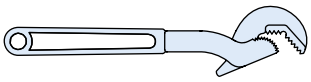

artikl	pro prut-Ø [mm]	obj. č. 0725.	cena [Kč/ks]
HBS-05-14	12-14	040-00001	**3.183,15**
HBS-05-20	16-20	040-00002	**3.937,80**
HBS-05-32	25-32	040-00003	**4.930,70**

HBS-05-box 006

Z pozinkovaného plechu s vloženou páskovou výplní, vč. nákladů na vložení prutů HBS-05-B (ze závodu)

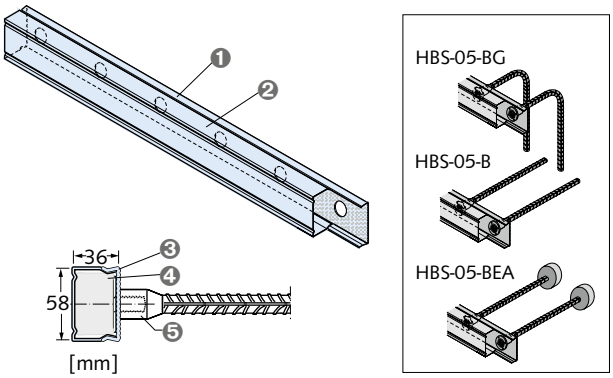

❶ Kryt profilu
❷ Kryt zinkovaný
❸ HBS-05-box
❹ Pásek z pěnové hmoty
❺ HBS-05-B prut s kovanou přírubou

artikl	délka obalu LB [mm]	obj. č. 0053.	cena [Kč/ks]
Provedení: podle katalogu			
HBS-05-box ③	1250	500-③	**na vyžádání**

① V objednávce prosím uveďte požadované děrování.
dodávané průměry otvorů Ø 12, 14, 16 mm,
vzdálenost otvorů 7,5-10-12,5-15-20-25
★ Upozornění HALFEN - Příklad objednávky viz přehled na začátku kapitoly 2

★Upozornění HALFEN: Všeobecné vysvětlivky viz Přehled na straně a

HSC-B SH standardní délky prutů s objímkou a hlavou kotvy 045

Napojení výztuže s přenosem normálových a smykových sil
HSC-B Schváleno stavebním dozorem Z - 21.8 - 1974
HSC Stud Connector výztužný prut Z - 21.8 - 1973
HBS-05 prut na připojení Z - 1.5 - 189

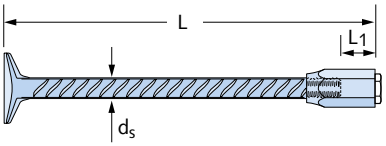

artikl typ prut - Ø d_s/	délka L [mm]	pro rozměry sloupů ① h_{col} [mm]	obj. č. 1060.	cena [Kč/ks]
Provedení: spojka: GV podle tabulky, ceník strana 2, prut: betonářská ocel B500B				
HSC - B SH - 16	**/ 360**	400	030-00001	**1.125,10**
HSC - B SH - 16	**/ 460**	500	030-00002	**1.142,00**
HSC - B SH - 20	**/ 360**	400	060-00001	**1.298,75**
HSC - B SH - 20	**/ 460**	500	060-00002	**1.426,35**
Provedení: spojka: FV podle tabulky, ceník strana 2, prut: betonářská ocel B500B				
HSC - B SH - 16	**/ 360**	400	010-00001	**1.238,80**
HSC - B SH - 16	**/ 460**	500	010-00002	**1.255,75**
HSC - B SH - 20	**/ 360**	400	040-00001	**1.430,95**
HSC - B SH - 20	**/ 460**	500	040-00002	**1.466,30**
Provedení: spojka: A4 podle tabulky, ceník strana 2, prut: betonářská ocel B500B				
HSC - B SH - 16	**/ 360**	400	020-00001	**2.506,85**
HSC - B SH - 16	**/ 460**	500	020-00002	**2.526,85**
HSC - B SH - 20	**/ 360**	400	050-00001	**2.821,95**
HSC - B SH - 20	**/ 460**	500	050-00002	**2.972,55**

① pro krytí betonu $c_{nom} \approx 3,5$ cm
Upozornění: Komponenty lze objednat jednotlivě nebo v sadě.
(Obj.č. sady 1060.009-00001).
Při objednávce jednotlivých komponent může HALFEN zaslat čelní destičku přímo výrobci ocelového dílu.

HSC-B SH Prut s objímkou a hlavou kotvy 045

Napojení výztuže s přenosem normálových a smykových sil
HSC-B Schváleno stavebním dozorem Z - 21.8 - 1974
HSC Stud Connector výztužný prut Z - 21.8 - 1973
HBS-05 prut na připojení Z - 1.5 - 189
Díky kované hlavě zvláště vhodné u malých kotevních déleki

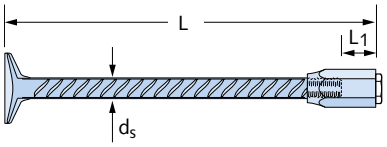

artikl typ prut - Ø d_s/	délka L [mm]	závit DIN 13 velikost	max. hloubka zašroubování L_1	maximální přenášená síla [kN]	obj. č. 1060.	cena [Kč/ks]
Provedení: spojka: GV podle tabulky, ceník strana 2, prut: betonářská ocel B500B						
HSC - B SH - 16	**/ ≥ 185**	M16	22,5	87,4	030 ①	**na vyžádání**
HSC - B SH - 20	**/ ≥ 200**	M20	28,5	136,6	060 ①	**na vyžádání**
HSC - B SH - 25	**/ ≥ 240**	M27	36,0	213,4	090 ①	**na vyžádání**
Provedení: spojka: FV podle tabulky, ceník strana 2, prut: betonářská ocel B500B						
HSC - B SH - 16	**/ ≥ 185**	M16	22,5	87,4	010 ①	**na vyžádání**
HSC - B SH - 20	**/ ≥ 200**	M20	28,5	136,6	040 ①	**na vyžádání**
HSC - B SH - 25	**/ ≥ 240**	M27	36,0	213,4	070 ①	**na vyžádání**
Provedení: spojka: A4 podle tabulky, ceník strana 2, prut: betonářská ocel B500B						
HSC - B SH - 16	**/ ≥ 185**	M16	22,5	87,4	020 ①	**na vyžádání**
HSC - B SH - 20	**/ ≥ 200**	M20	28,5	136,6	050 ①	**na vyžádání**
HSC - B SH - 25	**/ ≥ 240**	M27	36,0	213,4	080 ①	**na vyžádání**

① Při objednání zadejte požadovanou délku L [mm]
Upozornění: Komponenty lze objednat jednotlivě nebo v sadě.
(Obj.č. sady 1060.009-00001).
Při objednávce jednotlivých komponent může HALFEN zaslat čelní destičku přímo výrobci ocelového dílu.

★Upozornění HALFEN: Všeobecné vysvětlivky viz Přehled na straně a

© 2014 HALFEN · Ceník 2/14 · www.halfen.cz

HSC-B SD 045

Napojení výztuže s přenosem normálových a smykových sil
HSC-B Schváleno stavebním dozorem Z - 21.8 - 1974
HBS-05 prut na připojení Z - 1.5 - 189
Zvláště vhodné při oboustranném napojení dílů na stěny nebo sloupy

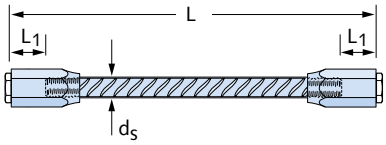

artikl typ prut - Ø d_s/	délka L [mm]	závit DIN 13 velikost	max. hloubka zašroubování L_1	maximální přenášená síla [kN]	obj. č. 1060.	cena [Kč/ks]
Provedení: spojka: GV podle tabulky, ceník strana 2, prut: betonářská ocel B500B						
HSC - B SD - 16	**/ ≥ 215**	M16	22,5	87,4	230 ①	**na vyžádání**
HSC - B SD - 20	**/ ≥ 230**	M20	28,5	136,6	260 ①	**na vyžádání**
HSC - B SD - 25	**/ ≥ 275**	M27	36,0	213,4	290 ①	**na vyžádání**
Provedení: spojka: FV podle tabulky, ceník strana 2, prut: betonářská ocel B500B						
HSC - B SD - 16	**/ ≥ 215**	M16	22,5	87,4	210 ①	**na vyžádání**
HSC - B SD - 20	**/ ≥ 230**	M20	28,5	136,6	240 ①	**na vyžádání**
HSC - B SD - 25	**/ ≥ 275**	M27	36,0	213,4	270 ①	**na vyžádání**
Provedení: spojka: A4 podle tabulky, ceník strana 2, prut: betonářská ocel B500B						
HSC - B SD - 16	**/ ≥ 215**	M16	22.5	87,4	220 ①	**na vyžádání**
HSC - B SD - 20	**/ ≥ 230**	M20	28,5	136,6	250 ①	**na vyžádání**
HSC - B SD - 25	**/ ≥ 275**	M27	36,0	213,4	280 ①	**na vyžádání**

① Při objednání zadejte požadovanou délku L [mm]
Upozornění: Komponenty lze objednat jednotlivě nebo v sadě.
(Obj.č. sady 1060.009-00001).
Při objednávce jednotlivých komponent může HALFEN zaslat čelní destičku přímo výrobci ocelového dílu.

HSC-B S Prut s objímkou, jednostranný 045

Napojení výztuže s přenosem normálových a smykových sil
HSC-B Schváleno stavebním dozorem Z - 21.8 - 1974
HBS-05 prut na připojení Z - 1.5 - 189
Vhodné pro přenos sil ve sloupech či stěnách s dostatečnými rozměry

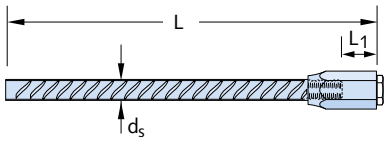

artikl typ prut - Ø d_s/	délka L [mm]	závit DIN 13 velikost	max. hloubka zašroubování L_1	maximální přenášená síla [kN]	obj. č. 1060.	cena [Kč/ks]
Provedení: spojka: GV podle tabulky, ceník strana 2, prut: betonářská ocel B500B						
HSC - B S - 16	**/...**	M16	22,5	87,4	330 ①	**na vyžádání**
HSC - B S - 20	**/...**	M20	28,5	136,6	360 ①	**na vyžádání**
HSC - B S - 25	**/...**	M27	36,0	213,4	390 ①	**na vyžádání**
Provedení: spojka: FV podle tabulky, ceník strana 2, prut: betonářská ocel B500B						
HSC - B S - 16	**/...**	M16	22,5	87,4	310 ①	**na vyžádání**
HSC - B S - 20	**/...**	M20	28,5	136,6	340 ①	**na vyžádání**
HSC - B S - 25	**/...**	M27	36,0	213,4	370 ①	**na vyžádání**
Provedení: spojka: A4 podle tabulky, ceník strana 2, prut: betonářská ocel B500B						
HSC - B S - 16	**/...**	M16	22,5	87,4	320 ①	**na vyžádání**
HSC - B S - 20	**/...**	M20	28,5	136,6	350 ①	**na vyžádání**
HSC - B S - 25	**/...**	M27	36,0	213,4	380 ①	**na vyžádání**

① Při objednání zadejte požadovanou délku L [mm]
Upozornění: Komponenty lze objednat jednotlivě nebo v sadě.
(Obj.č. sady 1060.009-00001).
Při objednávce jednotlivých komponent může HALFEN zaslat čelní destičku přímo výrobci ocelového dílu.

★Upozornění HALFEN: Všeobecné vysvětlivky viz Přehled na straně a

HSC-B SB prut s objímkou, ohnutý 045

Napojení výztuže s přenosem normálových a smykových sil
HSC-B Schváleno stavebním dozorem Z - 21.8 - 1974
HBS-05 prut na připojení Z - 1.5 - 189
Vhodné pro přenos sil ve sloupech či stěnách s dostatečnými rozměry

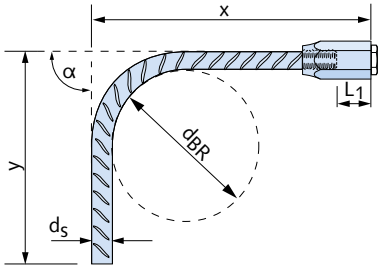

artikl typ prut - Ø d_s/	délka x/y [mm]	závit DIN 13 velikost	max. hloubka zašroubování L_1	maximální přenášená síla [kN]	obj. č. 1060.	cena [Kč/ks]
Provedení: spojka: GV podle tabulky, ceník strana 2, prut: betonářská ocel B500B						
HSC - B SB - 16	/.../...	M16	22,5	87,4	130 ①	**na vyžádání**
HSC - B SB - 20	/.../...	M20	28,5	136,6	160 ①	**na vyžádání**
HSC - B SB - 25	/.../...	M27	36,0	213,4	190 ①	**na vyžádání**
Provedení: spojka: FV podle tabulky, ceník strana 2, prut: betonářská ocel B500B						
HSC - B SB - 16	/.../...	M16	22,5	87,4	110 ①	**na vyžádání**
HSC - B SB - 20	/.../...	M20	28,5	136,6	140 ①	**na vyžádání**
HSC - B SB - 25	/.../...	M27	36,0	213,4	170 ①	**na vyžádání**
Provedení: spojka: A4 podle tabulky, ceník strana 2, prut: betonářská ocel B500B						
HSC - B SB - 16	/.../...	M16	22,5	87,4	120 ①	**na vyžádání**
HSC - B SB - 20	/.../...	M20	28,5	136,6	150 ①	**na vyžádání**
HSC - B SB - 25	/.../...	M27	36,0	213,4	180 ①	**na vyžádání**

Zadejte rozměry a tvar ohnutí. Doporučení: d>sub>BR≥10d_s
úhel ohybu α = 90° pokud není uvedeno jinak.
① Při objednání zadejte požadované délky x a y [mm].
Upozornění: Komponenty lze objednat jednotlivě nebo v sadě.
(Obj.č. sady 1060.009-00001).
Při objednávce jednotlivých komponent může HALFEN zaslat čelní destičku přímo výrobci ocelového dílu.

HSC-B P a HSC-B FP 045

Poziční destička pro přesné umístění prutů s objímkami v bednění
čelní destička pro přesné napojení ocelového dílu

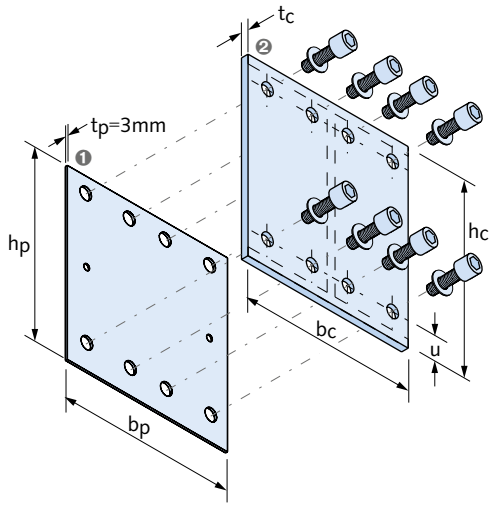

❶ HSC-B P poziční destička
❷ HSHSC-B FP čelní destička

artikl	rozměry	tloušťka [mm]	obj. č. 1060.	cena [Kč/ks.]
Provedení: nerez: FV, GV podle tabulky, ceník strana 2				
HSC-B P	podle výkresu	3	409-00001	**na vyžádání**
Provedení: A4 podle tabulky, ceník strana 2				
HSC-B P	podle výkresu	3	409-00003	**na vyžádání**
Provedení: WB podle tabulky, ceník strana 2				
HSC-B FP	podle výkresu	podle výkresu	409-00002	**na vyžádání**

★Upozornění HALFEN: Všeobecné vysvětlivky viz Přehled na straně a

© 2014 HALFEN · Ceník 2/14 · www.halfen.cz

HSCC ocelové konzoly 045

Typově zkoušené standardní konzoly s krátkým a dlouhým vyložením společně s napojením ocelového dílu HSC-B

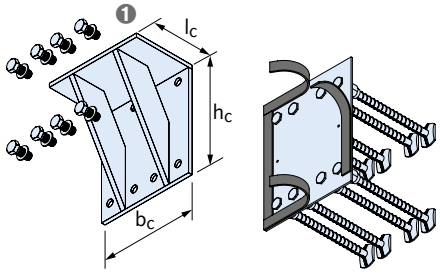

❶ rozměry konzoly

artikl	b_c [mm]	h_c [mm]	l_c [mm]	Set	obj. č. 1060.	cena [Kč/ks]
Provedení: FV podle tabulky, ceník strana 2, šrouby pevnostní třídy 10.9						
krátké konzoly						
HSCC-16-2-1	120	118	160	konzola	500-00001	**na vyžádání**
				napojení ①	609-00001	**na vyžádání**
HSCC-16-3-1	160	185	160	konzola	500-00003	**na vyžádání**
				napojení ①	609-00003	**na vyžádání**
HSCC-16-4-1	220	185	160	konzola	500-00005	**na vyžádání**
				napojení ①	609-00005	**na vyžádání**
HSCC-16-5-1	260	185	160	konzola	500-00007	**na vyžádání**
				napojení ①	609-00007	**na vyžádání**
HSCC-20-2-1	160	230	190	konzola	510-00001	**na vyžádání**
				napojení ①	619-00001	**na vyžádání**
HSCC-20-3-1	210	230	190	konzola	510-00003	**na vyžádání**
				napojení ①	619-00003	**na vyžádání**
HSCC-20-4-1	270	230	190	konzola	510-00005	**na vyžádání**
				napojení ①	619-00005	**na vyžádání**
HSCC-20-5-1	330	230	190	konzola	510-00007	**na vyžádání**
				napojení ①	619-00007	**na vyžádání**
HSCC-25-1-1	160	250	200	konzola	520-00001	**na vyžádání**
				napojení ①	629-00001	**na vyžádání**
HSCC-25-2-1	220	250	200	konzola	520-00004	**na vyžádání**
				napojení ①	629-00004	**na vyžádání**
HSCC-25-3-1	280	300	250	konzola	520-00007	**na vyžádání**
				napojení ①	629-00007	**na vyžádání**
HSCC-25-4-1	370	300	250	konzola	520-00009	**na vyžádání**
				napojení ①	629-00009	**na vyžádání**
HSCC-25-5-1	460	300	250	konzola	520-00011	**na vyžádání**
				napojení ①	629-00011	**na vyžádání**
HSCC-25-6-1	540	300	250	konzola	520-00013	**na vyžádání**
				napojení ①	629-00013	**na vyžádání**
HSCC-25-8-1	680	300	250	konzola	520-00015	**na vyžádání**
				napojení ①	629-00015	**na vyžádání**
HSCC-25-11-1	900	300	250	konzola	520-00017	**na vyžádání**
				napojení ①	629-00017	**na vyžádání**

artikl	b_c [mm]	h_c [mm]	l_c [mm]	Set	obj. č. 1060.	cena [Kč/ks]
Provedení: FV podle tabulky, ceník strana 2, šrouby pevnostní třídy 10.9						
dlouhé konzoly						
HSCC-16-2-2	125	135	210	konzola	500-00002	**na vyžádání**
				napojení ①	609-00002	**na vyžádání**
HSCC-16-3-2	160	210	230	konzola	500-00004	**na vyžádání**
				napojení ①	609-00004	**na vyžádání**
HSCC-16-4-2	220	210	230	konzola	500-00006	**na vyžádání**
				napojení ①	609-00006	**na vyžádání**
HSCC-16-5-2	260	210	230	konzola	500-00008	**na vyžádání**
				napojení ①	609-00008	**na vyžádání**
HSCC-20-2-2	160	270	265	konzola	510-00002	**na vyžádání**
				napojení ①	619-00002	**na vyžádání**
HSCC-20-3-2	210	270	265	konzola	510-00004	**na vyžádání**
				napojení ①	619-00004	**na vyžádání**
HSCC-20-4-2	270	270	265	konzola	510-00006	**na vyžádání**
				napojení ①	619-00006	**na vyžádání**
HSCC-20-5-2	330	270	265	konzola	510-00008	**na vyžádání**
				napojení ①	619-00008	**na vyžádání**
HSCC-25-1-2	160	300	250	konzola	520-00002	**na vyžádání**
				napojení ①	629-00002	**na vyžádání**
HSCC-25-1-3	170	380	350	konzola	520-00003	**na vyžádání**
				napojení ①	629-00003	**na vyžádání**
HSCC-25-2-2	220	300	250	konzola	520-00005	**na vyžádání**
				napojení ①	629-00005	**na vyžádání**
HSCC-25-2-3	240	380	350	konzola	520-00006	**na vyžádání**
				napojení ①	629-00006	**na vyžádání**
HSCC-25-3-2	280	380	350	konzola	520-00008	**na vyžádání**
				napojení ①	629-00008	**na vyžádání**
HSCC-25-4-2	370	380	350	konzola	520-00010	**na vyžádání**
				napojení ①	629-00010	**na vyžádání**
HSCC-25-5-2	460	380	350	konzola	520-00012	**na vyžádání**
				napojení ①	629-00012	**na vyžádání**
HSCC-25-6-2	540	380	350	konzola	520-00014	**na vyžádání**
				napojení ①	629-00014	**na vyžádání**
HSCC-25-8-2	680	380	350	konzola	520-00016	**na vyžádání**
				napojení ①	629-00016	**na vyžádání**
HSCC-25-11-2	900	380	350	konzola	520-00018	**na vyžádání**
				napojení ①	629-00018	**na vyžádání**

① potřebné údaje pro pruty s objímkou: typ prutu, počet, rozměry, antikorozní ochrana objímek
HSK šrouby se šestihrannou hlavou jsou součástí sady pro konzoly.
HSC-B SE - příslušenství pro utěsnění je součástí sady pro napojení

HSK šestihranné šrouby 045

šestihranné šrouby DIN 933/ISO 4017 s podložkou

artikl	závit M	délka [mm]	obj. č. 0385.	cena [Kč/ks.]
Provedení: FV = žárově zinkováno, třída pevnosti 10.9				
HSK	16	40	070-00067	**na vyžádání**
HSK	20	50	080-00036	**na vyžádání**
HSK	27	60	100.00005	**na vyžádání**
Šrouby HSK jsou zahrnuty v sadě pro napojení konzol HSCC				

★Upozornění HALFEN: Všeobecné vysvětlivky viz Přehled na straně a

HSC-B FI pro upevnění na bednění 045

Fixační šrouby s plochou hlavou
Pro upevnění HSC-B bez prostupu bedněním.
Upozornění: Pro utěsnění proti čerstvému betonu doporučujeme použít příslušenství pro HSC-B SE.

artikl	závit M	délka [mm]	obj. č. 1060.	cena [Kč/ks.]
Provedení: podle katalogu				
HSC-B FI	16	25	410-00001	**na vyžádání**
HSC-B FI	20	25	410-00002	**na vyžádání**
HSC-B FI	27	30	410-00003	**na vyžádání**

HSC-B SE příslušenství pro utěsnění 045

Příslušenství pro utěsnění během betonáže

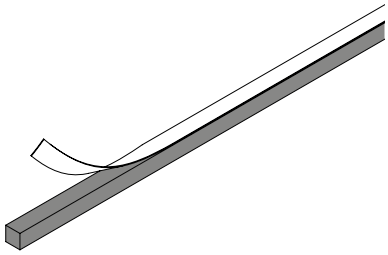

artikl	rozměry	obj. č. 1060.	cena [Kč/ks]
Provedení: páska z pěnové hmoty, jednostranná, samolepicí			
HSC-B SE	15 x 15 mm, délka: 1000 mm	420-00001	**na vyžádání**

★Upozornění HALFEN: Všeobecné vysvětlivky viz Přehled na straně a

© 2014 HALFEN · Ceník 2/14 · www.halfen.cz

MBT T 046

Standardní objímka
povoleno stavebním dozorem Z - 1.5 - 10

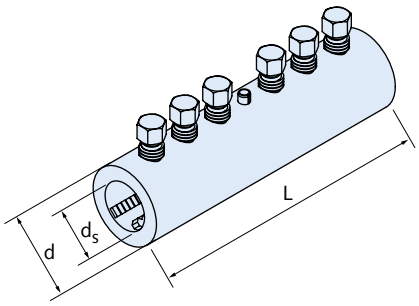

artikl	pro prut-Ø d_s [mm]	vnější-Ø d x délka L [mm]	obj. č. 0710.	cena [Kč/ks]
Provedení: podle katalogu				
MBT T 10	10	33,4 x 100	010-00002	**866,85**
MBT T 12	12	33,4 x 140	010-00003	**1.071,30**
MBT T 14	14	42,2 x 160	010-00004	**1.174,25**
MBT T 16	16	42,2 x 160	010-00005	**1.225,00**
MBT T 18 ①	18	48,3 x 204	010-00012	**na vyžádání**
MBT T 20	20	48,3 x 204	010-00006	**1.555,45**
MBT T 22 ①	22	48,3 x 248	010-00013	**na vyžádání**
MBT T 25	25	54,0 x 258	010-00007	**2.316,25**
MBT T 26 ①	26	66,7 x 312	010-00014	**na vyžádání**
MBT T 28	28	66,7 x 312	010-00008	**2.486,85**
MBT T 30 ①	30	71,0 x 312	010-00015	**na vyžádání**
MBT T 32 ①	32	71,0 x 312	010-00009	**2.937,20**
MBT T 36 ①	36	85,0 x 484	010-00016	**na vyžádání**
MBT T 40 ①	40	81,0 x 484	010-00010	**5.382,55**

① objímky nejsou součástí povolení

MBT RDZ 046

Redukční spojka

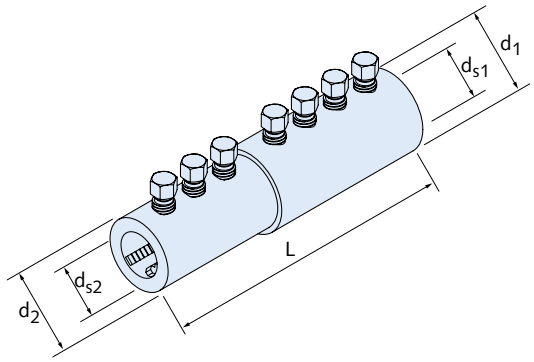

artikl	pro prut-Ø d_{s1}/d_{s2} [mm]	vnější-Ø d_1/d_2 x délka L [mm]	obj. č. 0710.	cena [Kč/ks]
Provedení: podle katalogu				
MBT RDZ 16/12	16/12	42,2 / 26,4 x 160	020-00005	**1.077,45**
MBT RDZ 16/14	16/14	42,2 / 42,2 x 160	020-00006	**na vyžádání**
MBT RDZ 20/12	20/12	48,3 / 33,4 x 150	020-00007	**1.338,75**
MBT RDZ 20/16	20/16	48,3 / 48,3 x 150	020-00001	**1.369,45**
MBT RDZ 25/16	25/16	54,0 / 42,2 x 155	020-00008	**1.438,65**
MBT RDZ 25/20	25/20	54,0 / 54,0 x 180	020-00002	**1.850,55**
MBT RDZ 28/20	28/20	66,7 / 48,3 x 204	020-00003	**na vyžádání**
MBT RDZ 28/22	28/22	66,7 / 41,7 x 253	020-00009	**na vyžádání**
MBT RDZ 28/25	28/25	66,7 / 54,0 x 258	020-00004	**na vyžádání**
MBT RDZ 32/20	32/20	71,0 / 48,3 x 177	020-00010	**1.925,85**
MBT RDZ 32/25	32/25	71,0 / 54,0 x 231	020-00011	**2.526,85**
MBT RDZ 32/28	32/28	71,0 / 66,7 x 286	020-00012	**na vyžádání**
MBT RDZ 40/32	40/32	81,0 / 71,0 x 335	020-00013	**4.077,65**

★Upozornění HALFEN: Všeobecné vysvětlivky viz Přehled na straně a

© 2014 HALFEN · Ceník 2/14 · www.halfen.cz

MBT EV 046

Spojka výztuže - koncové ukotvení

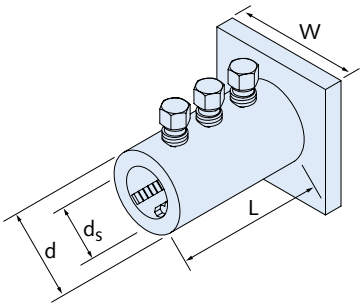

artikl	pro prut-Ø d_s [mm]	vnější-Ø d x délka L x kotevní šířka W [mm]	obj. č. 0710.	cena [Kč/ks]
Provedení: podle katalogu				
MBT EV 10	10	33,4 x 55 x 70	040-00001	**571,75**
MBT EV 12	12	33,4 x 75 x 70	040-00002	**671,65**
MBT EV 14	14	42,2 x 82 x 70	040-00003	**863,80**
MBT EV 16	16	42,2 x 82 x 80	040-00004	**909,90**
MBT EV 18	18	48,3 x 104 x 90	040-00005	**na vyžádání**
MBT EV 20	20	48,3 x 104 x 90	040-00006	**1.092,80**
MBT EV 22	22	48,3 x 126 x 90	040-00007	**na vyžádání**
MBT EV 25	25	54,0 x 129 x 100	040-00008	**1.601,55**
MBT EV 26	26	66,7 x 156 x 110	040-00009	**na vyžádání**
MBT EV 28	28	66,7 x 156 x 110	040-00010	**2.088,80**
MBT EV 30	30	71,0 x 156 x 130	040-00011	**na vyžádání**
MBT EV 32	32	71,0 x 156 x 130	040-00012	**3.281,50**
MBT EV 34	34	75,0 x 215 x 130	040-00013	**na vyžádání**
MBT EV 36	36	85,0 x 247 x 150	040-00014	**na vyžádání**
MBT EV 40	40	81,0 x 247 x 150	040-00015	**4.103,80**

MBT Prostředek proti korozi 046

artikl	obj. č. 0711.	cena [Kč/ks]
Provedení: podle katalogu		
MBT 3205-01 Denso-fill (kartridž)	010-00001	**805,40**
MBT 3205-02 Denso-fill pasta 20 kg balení	010-00002	**15.978,65**

MBT montážní nářadí 046

❶ MBT přepínací řehtačka
❷ MBT speciální oříšek
❸ MBT sada nářadí
❹ MBT sada nářadí

artikl	obj. č. 0711.	cena [Kč/ks]
Provedení: podle katalogu		
MBT přepínací řehtačka 1 palec, délka 600 mm	020-00008	**na vyžádání**
MBT speciální oříšek pro MBT 10-20	020-00002	**na vyžádání**
MBT speciální oříšek pro MBT 25-32	020-00003	**na vyžádání**
MBT speciální oříšek pro MBT 34-40	020-00004	**na vyžádání**
Sada nářadí pro MBT, MBT 25-40, #	025-00002	**na vyžádání**
Sada nářadí pro MBT - el. šroubovák typ Baier BSA 720 nebo Lösomat #	025-00001	**na vyžádání**
# = Výpůjčka, na vyžádání možno artikl zakoupit		

★Upozornění HALFEN: Všeobecné vysvětlivky viz Přehled na straně a

© 2014 HALFEN · Ceník 2/14 · www.halfen.cz

HLB S 055

Single Loop Box
Jmenovité hodnoty délky smyčky l 80-100-120 mm

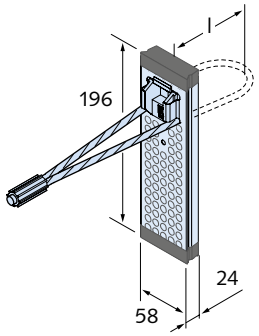

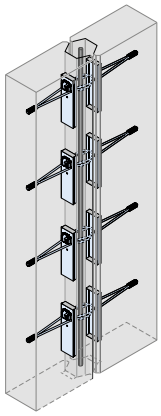

artikl	počet smyček	obj. č. 0058.	cena [Kč/ks]
Provedení: zinkovaný ocelový plech, smyčka z vysokopevnostní zinkované oceli			
HLB S 80	1	010-00001	**146,00**
HLB S 100	1	010-00002	**150,65**
HLB S 120	1	010-00003	**153,70**

HLB Spacer 055

Moduly Spacer délka = 1,00 m
Materiál:
Profil z pěnové hmoty pro nastavení délky mezi prvky HLB M

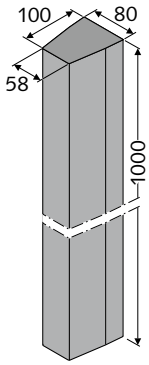

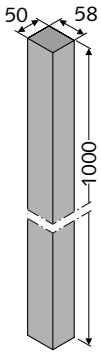

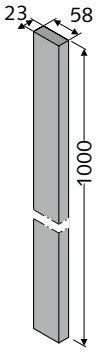

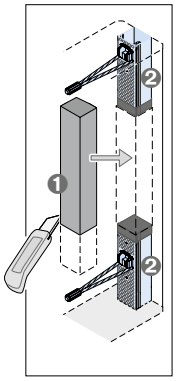

❶ Přířez HLB Spacer
❷ HLB M Loop Box

artikl	obj. č. 0058.	cena [Kč/ks]
Provedení: plast		
HLB Spacer 20	070-00001	**121,40**
HLB Spacer 50	070-00002	**190,60**
HLB Spacer 100	070-00003	**207,50**

HLB MIX 055

HLB MIX pro zálivku boxů HLB
povoleno stavebním dozorem Z - 21.8 - 1869, Z - 21.8 - 1870, Z - 21.8 - 1871

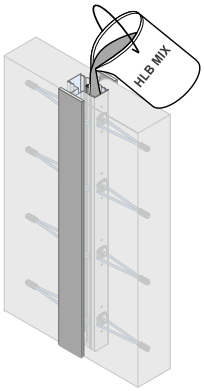

artikl	obj. č. 0058.	cena [Kč/ks]
Provedení: zálivková malta		
HLB MIX malta pytel 25 kg	060-00001	**677,80**

HLB D 055

Dvojitý Loop Box
povoleno stavebním dozorem Z - 21.8 - 1870

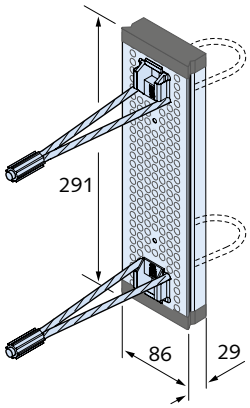

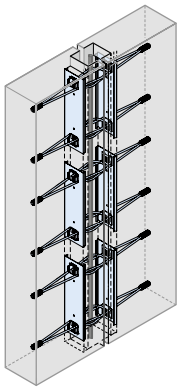

artikl	počet smyček	obj. č. 0058.	cena [Kč/ks]
Provedení: zinkovaný ocelový plech, smyčka z vysokopevnostní zinkované oceli			
HLB D	2	020-00001	**439,60**

★Upozornění HALFEN: Všeobecné vysvětlivky viz Přehled na straně a

HLB M 055

Multi Loop Box
povoleno stavebním dozorem Z - 21.8 - 1869, Z - 21.8 - 1871

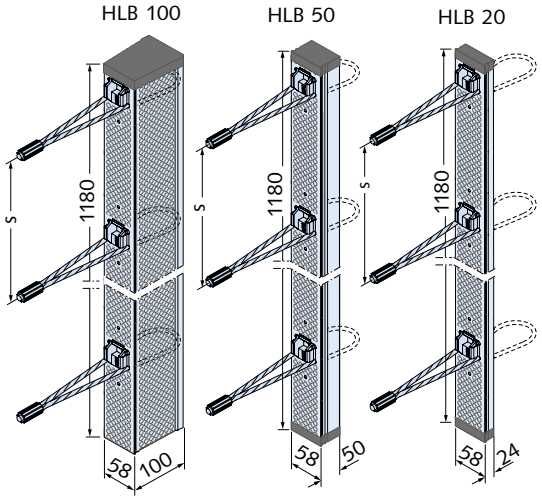

artikl	počet smyček	obj. č. 0058.	cena [Kč/ks]
Provedení: zinkovaný ocelový plech, smyčka z vysokopevnostní zinkované oceli			
HLB M 20/600	2	030-00002	**1.057,45**
HLB M 20/300	4	030-00003	**1.126,60**
HLB M 20/250	5	030-00004	**1.160,45**
HLB M 20/200	6	030-00005	**1.194,25**
HLB M 20/150	8	030-00006	**1.258,80**
HLB M 50/600	2	040-00002	**1.057,45**
HLB M 50/300	4	040-00003	**1.126,60**
HLB M 50/250	5	040-00004	**1.160,45**
HLB M 50/200	6	040-00005	**1.194,25**
HLB M 50/150	8	040-00006	**1.258,80**
HLB M 100/600	2	050-00002	**1.269,55**
HLB M 100/300	4	050-00003	**1.354,10**
HLB M 100/250	5	050-00004	**1.391,00**
HLB M 100/200	6	050-00005	**1.432,50**
HLB M 100/150	8	050-00006	**1.513,95**

★Upozornění HALFEN: Všeobecné vysvětlivky viz Přehled na straně a

© 2014 HALFEN · Ceník 2/14 · www.halfen.cz

HBT 55, HBT 85 008

Typově zkoušené spojky výztuže jednovrstvé
Jednotka balení 200 kusů

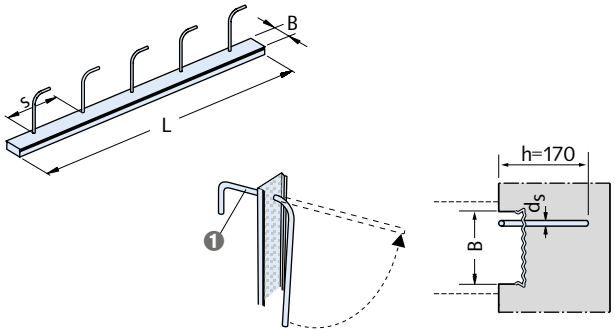

1 Standardní třmínky typ 1

artikl d_s/s [mm/cm]	typ	délka [mm]	B [mm]	obj. č. 0054.	cena [Kč/ks]	cena/m [Kč/m]
Provedení: zinkovaný plech s pruty z betonářské oceli						
HBT 55 - 8/15	**1 -**	**800**	**58**	010-00101	**428,80**	**-**
HBT 55 - 8/20	**1 -**	**800**	**58**	010-00102	**365,80**	**-**
HBT 55 - 8/25	**1 -**	**800**	**58**	010-00103	**358,10**	**-**
HBT 55 - 10/15	**1 -**	**800**	**58**	010-00104	**474,95**	**-**
HBT 55 - 10/20	**1 -**	**800**	**58**	010-00105	**387,30**	**-**
HBT 55 - 10/25	**1 -**	**800**	**58**	010-00106	**379,65**	**-**
HBT 55 - 8/15 -	**1 -**	**1250**	**58**	010-00001	**482,60**	**386,08**
HBT 55 - 8/20 -	**1 -**	**1250**	**58**	010-00002	**438,05**	**350,44**
HBT 55 - 8/25 -	**1 -**	**1250**	**58**	010-00003	**416,55**	**333,24**
HBT 55 - 10/15 -	**1 -**	**1250**	**58**	010-00004	**541,00**	**432,80**
HBT 55 - 10/20 -	**1 -**	**1250**	**58**	010-00005	**485,70**	**388,56**
HBT 55 - 10/25 -	**1 -**	**1250**	**58**	010-00006	**462,65**	**370,12**
HBT 85 - 10/10	**1 -**	**800**	**86**	020-00101	**596,35**	**-**
HBT 85 - 10/15	**1 -**	**800**	**86**	020-00102	**494,90**	**-**
HBT 85 - 10/20	**1 -**	**800**	**86**	020-00103	**408,85**	**-**
HBT 85 - 10/25	**1 -**	**800**	**86**	020-00104	**402,70**	**-**
HBT 85 - 10/10 -	**1 -**	**1250**	**86**	020-00007	**725,45**	**580,36**
HBT 85 - 10/15 -	**1 -**	**1250**	**86**	020-00001	**591,75**	**473,40**
HBT 85 - 10/20 -	**1 -**	**1250**	**86**	020-00002	**531,80**	**425,44**
HBT 85 - 10/25 -	**1 -**	**1250**	**86**	020-00003	**507,20**	**405,76**
HBT 85 - 12/10 -	**1 -**	**1250**	**86**	020-00008	**926,80**	**741,44**
HBT 85 - 12/15 -	**1 -**	**1250**	**86**	020-00004	**742,35**	**593,88**
HBT 85 - 12/20 -	**1 -**	**1250**	**86**	020-00005	**650,15**	**520,12**
HBT 85 - 12/25 -	**1 -**	**1250**	**86**	020-00006	**605,60**	**484,48**

HBT 80 008

Prvek pro napojení prefabrikátů
Jednotka balení 64 kusů = 80 m

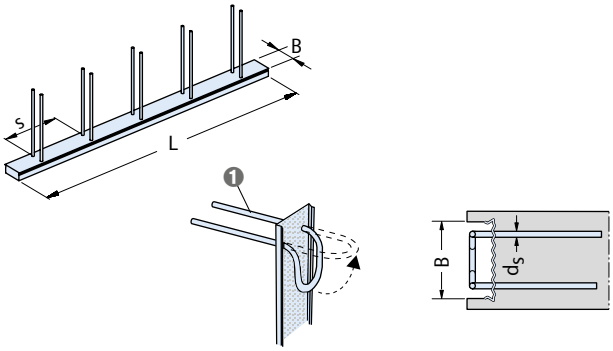

1 Standardní třmínky typ 6

artikl d_s/s [mm/cm]	typ	délka [mm]	B [mm]	obj. č. 0054.	cena [Kč/ks]	cena/m [Kč/m]
Provedení: zinkovaný plech s pruty z betonářské oceli						
HBT 80 - 8/15 -	**6 -**	**1250**	**86**	030-00001	**828,45**	**662,76**
HBT 80 - 8/20 -	**6 -**	**1250**	**86**	030-00002	**679,35**	**543,48**
HBT 80 - 8/25 -	**6 -**	**1250**	**86**	030-00003	**610,20**	**488,16**
HBT 80 - 10/15 -	**6 -**	**1250**	**86**	030-00004	**1.034,40**	**827,52**
HBT 80 - 10/20 -	**6 -**	**1250**	**86**	030-00005	**840,75**	**672,60**
HBT 80 - 10/25 -	**6 -**	**1250**	**86**	030-00006	**748,50**	**598,80**

HBT-RZ 008

Kleště pro zpětné ohnutí

artikl	obj. č. 0064.	cena [Kč/ks]
HBT-RZ - 8/10	010-00001	**15.992,50**
HBT-RZ - 10/12	010-00002	**17.028,40**

Kotevní systémy 1
Výztuže 2
Přepravní úchyty 3
Fasádní systémy 4
Systémy táhel DETAN 5
Montážní technika 6
Šrouby, příslušenství 7

★Upozornění HALFEN: Všeobecné vysvětlivky viz Přehled na straně a

© 2014 HALFEN · Ceník 2/14 · www.halfen.cz

HBT 120, HBT 150, HBT 190, HBT 220 008

Typově zkoušené dvojité napojení výztuže
Jiné délky a typy na vyžádání

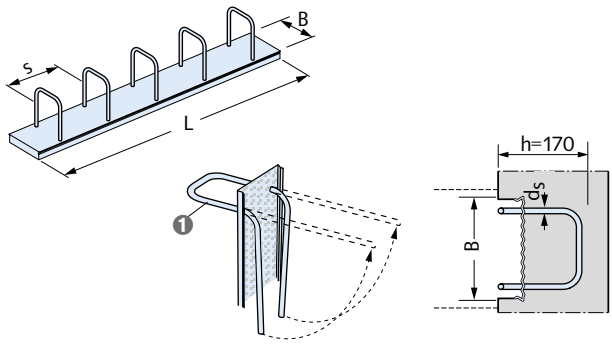

1 Standardní třmínky typ 5

artikl	d_s/s [mm/cm]	typ	délka [mm]	B [mm]	obj. č. 0054.	cena [Kč/ks]	cena/m [Kč/m]
Provedení: zinkovaný plech s pruty z betonářské oceli							
HBT 120 -	**8/15 -**	**5 -**	**800**	**122**	040-00101	**742,35**	**-**
HBT 120 -	**8/20 -**	**5 -**	**800**	**122**	040-00102	**613,25**	**-**
HBT 120 -	**8/25 -**	**5 -**	**800**	**122**	040-00103	**610,20**	**-**
HBT 120 -	**10/15 -**	**5 -**	**800**	**122**	040-00104	**877,65**	**-**
HBT 120 -	**10/20 -**	**5 -**	**800**	**122**	040-00105	**696,25**	**-**
HBT 120 -	**10/25 -**	**5 -**	**800**	**122**	040-00106	**685,50**	**-**
HBT 120 -	**8/15 -**	**5 -**	**1250**	**122**	040-00001	**859,20**	**687,36**
HBT 120 -	**8/20 -**	**5 -**	**1250**	**122**	040-00002	**763,90**	**611,12**
HBT 120 -	**8/25 -**	**5 -**	**1250**	**122**	040-00003	**707,00**	**565,60**
HBT 120 -	**10/15 -**	**5 -**	**1250**	**122**	040-00004	**1.037,50**	**830,00**
HBT 120 -	**10/20 -**	**5 -**	**1250**	**122**	040-00005	**899,15**	**719,32**
HBT 120 -	**10/25 -**	**5 -**	**1250**	**122**	040-00006	**825,35**	**660,28**
HBT 120 -	**12/15 -**	**5 -**	**1250**	**122**	040-00007	**1.329,50**	**1.063,60**
HBT 120 -	**12/20 -**	**5 -**	**1250**	**122**	040-00008	**1.126,60**	**901,28**
HBT 120 -	**12/25 -**	**5 -**	**1250**	**122**	040-00009	**1.029,80**	**823,84**
HBT 150 -	**8/15 -**	**5 -**	**800**	**150**	050-00101	**782,35**	**-**
HBT 150 -	**8/20 -**	**5 -**	**800**	**150**	050-00102	**660,90**	**-**
HBT 150 -	**8/25 -**	**5 -**	**800**	**150**	050-00103	**651,70**	**-**
HBT 150 -	**10/10 -**	**5 -**	**800**	**150**	050-00104	**1.102,05**	**-**
HBT 150 -	**10/15 -**	**5 -**	**800**	**150**	050-00105	**922,20**	**-**
HBT 150 -	**10/20 -**	**5 -**	**800**	**150**	050-00106	**737,75**	**-**
HBT 150 -	**10/25 -**	**5 -**	**800**	**150**	050-00107	**727,00**	**-**
HBT 150 -	**8/15 -**	**5 -**	**1250**	**150**	050-00001	**916,05**	**732,84**
HBT 150 -	**8/20 -**	**5 -**	**1250**	**150**	050-00002	**806,95**	**645,56**
HBT 150 -	**8/25 -**	**5 -**	**1250**	**150**	050-00003	**753,15**	**602,52**
HBT 150 -	**10/10 -**	**5 -**	**1250**	**150**	050-00010	**1.426,35**	**1.141,08**
HBT 150 -	**10/15 -**	**5 -**	**1250**	**150**	050-00004	**1.112,80**	**890,24**
HBT 150 -	**10/20 -**	**5 -**	**1250**	**150**	050-00005	**963,70**	**770,96**
HBT 150 -	**10/25 -**	**5 -**	**1250**	**150**	050-00006	**894,55**	**715,64**
HBT 150 -	**12/10 -**	**5 -**	**1250**	**150**	050-00011	**1.716,85**	**1.373,48**
HBT 150 -	**12/15 -**	**5 -**	**1250**	**150**	050-00007	**1.464,75**	**1.171,80**
HBT 150 -	**12/20 -**	**5 -**	**1250**	**150**	050-00008	**1.235,75**	**988,60**
HBT 150 -	**12/25 -**	**5 -**	**1250**	**150**	050-00009	**1.118,95**	**895,16**

artikl	d_s/s [mm/cm]	typ	délka [mm]	B [mm]	obj. č. 0054.	cena [Kč/ks]	cena/m [Kč/m]
Provedení: zinkovaný plech s pruty z betonářské oceli							
HBT 190 -	**8/15 -**	**5 -**	**800**	**186**	060-00101	**1.226,55**	**-**
HBT 190 -	**8/20 -**	**5 -**	**800**	**186**	060-00102	**1.035,95**	**-**
HBT 190 -	**8/25 -**	**5 -**	**800**	**186**	060-00103	**1.028,25**	**-**
HBT 190 -	**10/10 -**	**5 -**	**800**	**186**	060-00104	**1.712,20**	**-**
HBT 190 -	**10/15 -**	**5 -**	**800**	**186**	060-00105	**1.407,90**	**-**
HBT 190 -	**10/20 -**	**5 -**	**800**	**186**	060-00106	**1.134,30**	**-**
HBT 190 -	**10/25 -**	**5 -**	**800**	**186**	060-00107	**1.135,85**	**-**
HBT 190 -	**8/15 -**	**5 -**	**1250**	**186**	060-00001	**980,60**	**784,48**
HBT 190 -	**8/20 -**	**5 -**	**1250**	**186**	060-00002	**876,10**	**700,88**
HBT 190 -	**8/25 -**	**5 -**	**1250**	**186**	060-00003	**825,35**	**660,28**
HBT 190 -	**10/10 -**	**5 -**	**1250**	**186**	060-00010	**1.546,20**	**1.236,96**
HBT 190 -	**10/15 -**	**5 -**	**1250**	**186**	060-00004	**1.218,85**	**975,08**
HBT 190 -	**10/20 -**	**5 -**	**1250**	**186**	060-00005	**1.063,60**	**850,88**
HBT 190 -	**10/25 -**	**5 -**	**1250**	**186**	060-00006	**976,00**	**780,80**
HBT 190 -	**12/10 -**	**5 -**	**1250**	**186**	060-00011	**2.022,70**	**1.618,16**
HBT 190 -	**12/15 -**	**5 -**	**1250**	**186**	060-00007	**1.532,40**	**1.225,92**
HBT 190 -	**12/20 -**	**5 -**	**1250**	**186**	060-00008	**1.314,15**	**1.051,32**
HBT 190 -	**12/25 -**	**5 -**	**1250**	**186**	060-00009	**1.198,85**	**959,08**
HBT 220 -	**8/15 -**	**5 -**	**800**	**222**	070-00101	**931,40**	**-**
HBT 220 -	**8/20 -**	**5 -**	**800**	**222**	070-00102	**791,55**	**-**
HBT 220 -	**8/25 -**	**5 -**	**800**	**222**	070-00103	**788,50**	**-**
HBT 220 -	**10/10 -**	**5 -**	**800**	**222**	070-00104	**1.263,40**	**-**
HBT 220 -	**10/15 -**	**5 -**	**800**	**222**	070-00105	**1.046,70**	**-**
HBT 220 -	**10/20 -**	**5 -**	**800**	**222**	070-00106	**843,80**	**-**
HBT 220 -	**10/25 -**	**5 -**	**800**	**222**	070-00107	**839,20**	**-**
HBT 220 -	**8/15 -**	**5 -**	**1250**	**222**	070-00001	**1.063,60**	**850,88**
HBT 220 -	**8/20 -**	**5 -**	**1250**	**222**	070-00002	**952,95**	**762,36**
HBT 220 -	**8/25 -**	**5 -**	**1250**	**222**	070-00003	**894,55**	**715,64**
HBT 220 -	**10/10 -**	**5 -**	**1250**	**222**	070-00010	**1.612,30**	**1.289,84**
HBT 220 -	**10/15 -**	**5 -**	**1250**	**222**	070-00004	**1.263,40**	**1.010,72**
HBT 220 -	**10/20 -**	**5 -**	**1250**	**222**	070-00005	**1.112,80**	**890,24**
HBT 220 -	**10/25 -**	**5 -**	**1250**	**222**	070-00006	**1.034,40**	**827,52**
HBT 220 -	**12/10 -**	**5 -**	**1250**	**222**	070-00011	**2.162,55**	**1.730,04**
HBT 220 -	**12/15 -**	**5 -**	**1250**	**222**	070-00007	**1.623,05**	**1.298,44**
HBT 220 -	**12/20 -**	**5 -**	**1250**	**222**	070-00008	**1.387,90**	**1.110,32**
HBT 220 -	**12/25 -**	**5 -**	**1250**	**222**	070-00009	**1.274,15**	**1.019,32**
Jednotka balení: 48 ks							

★Upozornění HALFEN: Všeobecné vysvětlivky viz Přehled na straně a

© 2014 HALFEN · Ceník 2/14 · www.halfen.cz

HDB smykové lišty - systémové prvky 009

Smyková výztuž - se 2 kotvami
Pro dimenzování podle DIN 1045-1:2008-08
Povoleno stavebním dozorem Z - 15.1 - 213 a Z - 15.1 - 264 nebo podle EN 1992-1-1:2004+AC:2010 a příslušných národních úprav
v Evropě povoleno stavebním dozorem s osvědčením (ETA)
Pozor: Distančníky a svěrací třmínky pro montáž → strana 80

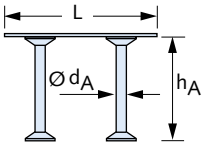

artikl	Ø d_A [mm]	výška h_A [mm]	L ① [mm]	obj. č. 0057.	cena [Kč/ks.]
Provedení: hladká nebo žebírková betonářská ocel B500					
HDB - 10/	125	200	#		270,50
HDB - 10/	135	200	120-00001		273,60
HDB - 10/	145	200	120-00003		273,60
HDB - 10/	155	220	120-00005		273,60
HDB - 10/	165	240	120-00007		273,60
HDB - 10/	175	240	120-00009		273,60
HDB - 10/	185	280	120-00011		273,60
HDB - 10/	195	280	120-00013		273,60
HDB - 10/	205	280	120-00015		273,60
HDB - 10/	215	300	120-00017		279,75
HDB - 10/	225	320	#		282,80
HDB - 10/	235	340	#		282,80
HDB - 10/	245	360	#		282,80
HDB - 10/	255	360	#		282,80
HDB- 12/	125	200	#		298,20
HDB- 12/	135	200	#		298,20
HDB- 12/	145	200	#		301,25
HDB - 12/	155	220	120-00019		301,25
HDB - 12/	165	240	120-00021		304,35
HDB - 12/	175	240	120-00023		307,40
HDB - 12/	185	280	120-00025		307,40
HDB - 12/	195	280	120-00027		307,40
HDB - 12/	205	280	120-00029		307,40
HDB - 12/	215	300	120-00031		310,45
HDB- 12/	225	320	120-00200		310,45
HDB - 12/	235	340	120-00033		313,55
HDB - 12/	245	360	120-00035		313,55
HDB- 12/	255	360	#		313,55
HDB- 12/	265	400	#		316,60
HDB- 12/	275	400	#		319,70
HDB- 12/	285	420	#		319,70
HDB- 12/	295	440	#		319,70
HDB- 12/	305	440	#		319,70
HDB- 14/	125	200	#		316,60
HDB- 14/	135	200	#		319,70
HDB- 14/	145	200	#		319,70
HDB- 14/	155	220	#		322,75
HDB- 14/	165	240	#		322,75
HDB- 14/	175	240	#		328,90
HDB - 14/	185	280	120-00037		328,90
HDB - 14/	195	280	120-00039		328,90
HDB - 14/	205	280	120-00041		332,00
HDB - 14/	215	300	120-00043		332,00
HDB - 14/	225	320	120-00045		332,00
HDB - 14/	235	340	120-00047		335,05
HDB - 14/	245	360	120-00049		335,05
HDB - 14/	255	360	120-00051		335,05
HDB- 14/	265	400	#		341,20
HDB- 14/	275	400	#		341,20
HDB- 14/	285	420	120-00053		344,30
HDB- 14/	295	440	#		344,30
HDB- 14/	305	440	#		344,30
HDB- 14/	315	480	#		347,35
HDB- 14/	325	480	#		347,35

artikl	Ø d_A [mm]	výška h_A [mm]	L ① [mm]	obj. č. 0057.	cena [Kč/ks.]
Provedení: hladká nebo žebírková betonářská ocel B500					
HDB- 16/	165	240	#		359,65
HDB- 16/	175	240	#		362,75
HDB- 16/	185	280	#		362,75
HDB- 16/	195	280	#		365,80
HDB - 16/	205	280	120-00055		365,80
HDB - 16/	215	300	120-00057		368,90
HDB- 16/	225	320	120-00202		371,95
HDB - 16/	235	340	120-00059		378,10
HDB - 16/	245	360	120-00061		378,10
HDB - 16/	255	360	120-00063		378,10
HDB- 16/	265	400	#		378,10
HDB - 16/	275	400	120-00065		378,10
HDB - 16/	285	420	120-00067		387,30
HDB- 16/	295	440	120-00206		387,30
HDB- 16/	305	440	#		387,30
HDB- 16/	315	480	#		387,30
HDB- 16/	325	480	#		390,40
HDB- 16/	335	480	#		390,40
HDB- 16/	345	520	#		393,45
HDB- 16/	355	520	#		393,45
HDB- 18/	205	280	#		405,75
HDB- 18/	215	300	120-00085		405,75
HDB- 18/	225	320	120-00087		408,85
HDB- 18/	235	340	120-00088		411,90
HDB- 18/	245	360	120-00090		415,00
HDB- 18/	255	360	120-00092		415,00
HDB- 18/	265	400	#		415,00
HDB- 18/	275	400	120-00094		415,00
HDB- 18/	285	420	120-00096		430,35
HDB- 18/	295	440	120-00098		430,35
HDB - 20/	185	280	#		571,75
HDB - 20/	195	280	#		571,75
HDB - 20/	205	280	#		574,85
HDB - 20/	215	300	#		584,05
HDB - 20/	225	320	#		584,05
HDB - 20/	235	340	130-00069		584,05
HDB - 20/	245	360	130-00071		590,20
HDB - 20/	255	360	130-00073		590,20
HDB - 20/	265	400	#		596,35
HDB - 20/	275	400	130-00075		602,50
HDB - 20/	285	420	130-00076		602,50
HDB - 20/	295	440	130-00078		602,50
HDB - 20/	305	440	130-00080		602,50
HDB - 20/	315	480	#		611,75
HDB - 20/	325	480	#		611,75
HDB - 20/	335	480	130-00082		611,75
HDB - 20/	345	520	#		614,80
HDB - 20/	355	520	130-00221		620,95
HDB - 20/	375	560	#		630,15
HDB - 20/	395	600	#		633,25
HDB - 20/	405	600	#		676,30
HDB - 20/	425	640	#		685,50
HDB - 20/	435	640	#		688,60
HDB - 20/	455	640	#		697,80
HDB - 25/	265	400	#		836,15
HDB - 25/	275	400	#		839,20
HDB - 25/	285	420	#		842,30
HDB - 25/	295	440	#		851,50
HDB - 25/	305	440	#		851,50
HDB - 25/	325	480	#		854,55
HDB - 25/	335	480	#		863,80
HDB - 25/	345	520	#		863,80
HDB - 25/	355	520	#		863,80
HDB - 25/	375	560	#		869,95
HDB - 25/	395	600	#		882,25
HDB - 25/	405	600	#		928,35
HDB - 25/	425	640	#		928,35
HDB - 25/	435	640	#		937,55
HDB - 25/	455	640	#		949,85

= konfigurovaný artikl, v objednávce uveďte označení artiklu
① U zvláštních délek nezapomeňte uvést délku L [mm]
Jiné délky dodáváme na vyžádání.

Kotevní systémy 1
Výztuže 2
Přepravní úchyty 3
Fasádní systémy 4
Systémy táhel DETAN 5
Montážní technika 6
Šrouby, příslušenství 7

★Upozornění HALFEN: Všeobecné vysvětlivky viz Přehled na straně a

© 2014 HALFEN · Ceník 2/14 · www.halfen.cz

HDB smykové lišty - systémové prvky 009

Smyková výztuž - se 3 kotvami
Pro dimenzování podle DIN 1045-1:2008-08
Povoleno stavebním dozorem Z - 15.1 - 213 a Z - 15.1 - 264 nebo podle EN 1992-1-1:2004+AC:2010 a příslušných národních úprav
v Evropě povoleno stavebním dozorem s osvědčením (ETA)
Pozor: Distančníky a svěrací třmínky pro montáž → strana 80

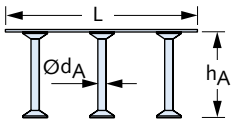

artikl	Ø d_A [mm]	výška h_A [mm]	L ① [mm]	obj. č. 0057.	cena [Kč/ks]
Provedení: hladká nebo žebírková betonářská ocel B500					
HDB - 10/	125		300	#	405,75
HDB - 10/	135		300	120-00002	410,40
HDB - 10/	145		300	120-00004	410,40
HDB - 10/	155		330	120-00006	410,40
HDB - 10/	165		360	120-00008	410,40
HDB - 10/	175		360	120-00010	410,40
HDB - 10/	185		420	120-00012	410,40
HDB - 10/	195		420	120-00014	410,40
HDB - 10/	205		420	120-00016	410,40
HDB - 10/	215		450	120-00018	419,60
HDB 10/	225		480	#	424,20
HDB 10/	235		510	#	424,20
HDB 10/	245		540	#	424,20
HDB 10/	255		540	#	424,20
HDB - 12/	125		300	#	447,25
HDB - 12/	135		300	#	447,25
HDB - 12/	145		300	#	451,90
HDB - 12/	155		330	120-00020	451,90
HDB - 12/	165		360	120-00022	456,50
HDB - 12/	175		360	120-00024	461,10
HDB - 12/	185		420	120-00026	461,10
HDB - 12/	195		420	120-00028	461,10
HDB - 12/	205		420	120-00030	461,10
HDB - 12/	215		450	120-00032	465,70
HDB - 12/	225		480	#	465,70
HDB - 12/	235		510	120-00034	470,30
HDB - 12/	245		540	120-00036	470,30
HDB - 12/	255		540	#	470,30
HDB - 12/	265		600	#	474,95
HDB - 12/	275		600	#	479,55
HDB - 12/	285		630	#	479,55
HDB - 12/	295		660	#	479,55
HDB - 12/	305		660	#	479,55
HDB - 14/	125		300	#	474,95
HDB - 14/	135		300	#	479,55
HDB - 14/	145		300	#	479,55
HDB - 14/	155		330	#	484,15
HDB - 14/	165		360	#	484,15
HDB - 14/	175		360	#	493,40
HDB - 14/	185		420	120-00038	493,40
HDB - 14/	195		420	120-00040	493,40
HDB - 14/	205		420	120-00042	498,00
HDB - 14/	215		450	120-00044	498,00
HDB - 14/	225		480	120-00046	498,00
HDB - 14/	235		510	120-00048	502,60
HDB - 14/	245		540	120-00050	502,60
HDB - 14/	255		540	120-00052	502,60
HDB - 14/	265		600	#	511,80
HDB - 14/	275		600	#	511,80
HDB - 14/	285		630	120-00054	516,45
HDB - 14/	295		660	#	516,45
HDB - 14/	305		660	#	516,45
HDB - 14/	315		720	#	521,05
HDB - 14/	325		720	#	521,05

artikl	Ø d_A [mm]	výška h_A [mm]	L ① [mm]	obj. č. 0057.	cena [Kč/ks]
Provedení: hladká nebo žebírková betonářská ocel B500					
HDB - 16/	165		360	#	539,50
HDB - 16/	175		360	#	544,10
HDB - 16/	185		420	#	544,10
HDB - 16/	195		420	#	548,70
HDB - 16/	205		420	120-00056	548,70
HDB - 16/	215		450	120-00058	553,30
HDB - 16/	225		480	#	557,95
HDB - 16/	235		510	120-00060	567,15
HDB - 16/	245		540	120-00062	567,15
HDB - 16/	255		540	120-00064	567,15
HDB - 16/	265		600	#	567,15
HDB - 16/	275		600	120-00066	567,15
HDB - 16/	285		630	120-00068	581,00
HDB - 16/	295		660	#	581,00
HDB - 16/	305		660	#	581,00
HDB - 16/	315		720	#	581,00
HDB - 16/	325		720	#	585,60
HDB - 16/	335		720	#	585,60
HDB - 16/	345		780	#	590,20
HDB - 16/	355		780	#	590,20
HDB - 18/	205		420	#	608,65
HDB - 18/	215		450	120-00086	608,65
HDB - 18/	225		480	#	613,25
HDB - 18/	235		510	120-00089	617,85
HDB - 18/	245		540	120-00091	622,50
HDB - 18/	255		540	120-00093	622,50
HDB - 18/	265		600	#	622,50
HDB - 18/	275		600	120-00095	622,50
HDB - 18/	285		630	120-00097	645,55
HDB - 18/	295		660	120-00099	645,55
HDB - 20/	185		420	#	857,65
HDB - 20/	195		420	#	857,65
HDB - 20/	205		420	#	862,25
HDB - 20/	215		450	#	876,10
HDB - 20/	225		480	#	876,10
HDB - 20/	235		510	130-00070	876,10
HDB - 20/	245		540	130-00072	885,30
HDB - 20/	255		540	130-00074	885,30
HDB - 20/	265		600	#	894,55
HDB - 20/	275		600	#	903,75
HDB - 20/	285		630	130-00077	903,75
HDB - 20/	295		660	130-00079	903,75
HDB - 20/	305		660	130-00081	903,75
HDB - 20/	315		720	#	917,60
HDB - 20/	325		720	#	917,60
HDB - 20/	335		720	#	917,60
HDB - 20/	345		780	#	922,20
HDB - 20/	355		780	#	931,40
HDB - 20/	375		840	#	945,25
HDB - 20/	395		900	#	949,85
HDB - 20/	405		900	#	1.014,40
HDB - 20/	425		960	#	1.028,25
HDB - 20/	435		960	#	1.032,85
HDB - 20/	455		960	#	1.046,70
HDB - 25/	265		600	#	1.254,20
HDB - 25/	275		600	#	1.258,80
HDB - 25/	285		630	#	1.263,40
HDB - 25/	295		660	#	1.277,25
HDB - 25/	305		660	#	1.277,25
HDB - 25/	325		720	#	1.281,85
HDB - 25/	335		720	#	1.295,70
HDB - 25/	345		780	#	1.295,70
HDB - 25/	355		780	#	1.295,70
HDB - 25/	375		840	#	1.304,90
HDB - 25/	395		900	#	1.323,35
HDB - 25/	405		900	#	1.392,50
HDB - 25/	425		960	#	1.392,50
HDB - 25/	435		960	#	1.406,35
HDB - 25/	455		960	#	1.424,80

= konfigurovaný artikl, v objednávce uveďte označení artiklu.
① U zvláštních délek nezapomeňte uvést délku L [mm]
Jiné délky dodáváme na vyžádání.

★Upozornění HALFEN: Všeobecné vysvětlivky viz Přehled na straně a

© 2014 HALFEN · Ceník 2/14 · www.halfen.cz

HDB smykové lišty - kompletní prvek 009

Smyková výztuž - se 4 kotvami
Pro dimenzování podle DIN 1045-1:2008-08
Povoleno stavebním dozorem Z - 15.1 - 213 a Z - 15.1 - 264 nebo podle EN 1992-1-1:2004+AC:2010 a příslušných národních úprav
v Evropě povoleno stavebním dozorem s osvědčením (ETA)
Pozor: Distančníky a svěrací třmínky pro montáž → strana 80

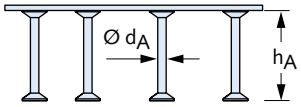

artikl			obj. č.	cena
	Ø d_A [mm]	výška h_A [mm]		[Kč/ks]
Provedení: hladká nebo žebírková betonářská ocel B500				
HDB -	10/	125	①	541,00
HDB -	10/	135	①	547,15
HDB -	10/	145	①	547,15
HDB -	10/	155	①	547,15
HDB -	10/	165	①	547,15
HDB -	10/	175	①	547,15
HDB -	10/	185	①	547,15
HDB -	10/	195	①	547,15
HDB -	10/	205	①	547,15
HDB -	10/	215	①	559,45
HDB -	10/	225	①	565,60
HDB -	10/	235	①	565,60
HDB -	10/	245	①	565,60
HDB -	10/	255	①	565,60
HDB -	12/	125	①	596,35
HDB -	12/	135	①	596,35
HDB -	12/	145	①	602,50
HDB -	12/	155	①	602,50
HDB -	12/	165	①	608,65
HDB -	12/	175	①	614,80
HDB -	12/	185	①	614,80
HDB -	12/	195	①	614,80
HDB -	12/	205	①	614,80
HDB -	12/	215	①	620,95
HDB -	12/	225	①	620,95
HDB -	12/	235	①	627,10
HDB -	12/	245	①	627,10
HDB -	12/	255	①	627,10
HDB -	12/	265	①	633,25
HDB -	12/	275	①	639,40
HDB -	12/	285	①	639,40
HDB -	12/	295	①	639,40
HDB -	12/	305	①	639,40
HDB -	14/	125	①	633,25
HDB -	14/	135	①	639,40
HDB -	14/	145	①	639,40
HDB -	14/	155	①	645,55
HDB -	14/	165	①	645,55
HDB -	14/	175	①	657,85
HDB -	14/	185	①	657,85
HDB -	14/	195	①	657,85
HDB -	14/	205	①	664,00
HDB -	14/	215	①	664,00
HDB -	14/	225	①	664,00
HDB -	14/	235	①	670,15
HDB -	14/	245	①	670,15
HDB -	14/	255	①	670,15
HDB -	14/	265	①	682,45
HDB -	14/	275	①	682,45
HDB -	14/	285	①	688,60
HDB -	14/	295	①	688,60
HDB -	14/	305	①	688,60
HDB -	14/	315	①	694,70
HDB -	14/	325	①	694,70

artikl			obj. č.	cena
	Ø d_A [mm]	výška h_A [mm]		[Kč/ks]
Provedení: hladká nebo žebírková betonářská ocel B500				
HDB -	16/	165	①	719,30
HDB -	16/	175	①	725,45
HDB -	16/	185	①	725,45
HDB -	16/	195	①	731,60
HDB -	16/	205	①	731,60
HDB -	16/	215	①	737,75
HDB -	16/	225	①	743,90
HDB -	16/	235	①	756,20
HDB -	16/	245	①	756,20
HDB -	16/	255	①	756,20
HDB -	16/	265	①	756,20
HDB -	16/	275	①	756,20
HDB -	16/	285	①	774,65
HDB -	16/	295	①	774,65
HDB -	16/	305	①	774,65
HDB -	16/	315	①	774,65
HDB -	16/	325	①	780,80
HDB -	16/	335	①	780,80
HDB -	16/	345	①	786,95
HDB -	16/	355	①	786,95
HDB -	18/	205	①	811,55
HDB -	18/	215	①	811,55
HDB -	18/	225	①	817,70
HDB -	18/	235	①	823,85
HDB -	18/	245	①	830,00
HDB -	18/	255	①	830,00
HDB -	18/	265	①	830,00
HDB -	18/	275	①	830,00
HDB -	18/	285	①	860,70
HDB -	18/	295	①	860,70
HDB -	20/	185	①	1.143,55
HDB -	20/	195	①	1.143,55
HDB -	20/	205	①	1.149,70
HDB -	20/	215	①	1.168,10
HDB -	20/	225	①	1.168,10
HDB -	20/	235	①	1.168,10
HDB -	20/	245	①	1.180,40
HDB -	20/	255	①	1.180,40
HDB -	20/	265	①	1.192,70
HDB -	20/	275	①	1.205,00
HDB -	20/	285	①	1.205,00
HDB -	20/	295	①	1.205,00
HDB -	20/	305	①	1.205,00
HDB -	20/	315	①	1.223,45
HDB -	20/	325	①	1.223,45
HDB -	20/	335	①	1.223,45
HDB -	20/	345	①	1.229,60
HDB -	20/	355	①	1.241,90
HDB -	20/	375	①	1.260,35
HDB -	20/	395	①	1.266,50
HDB -	20/	405	①	1.352,55
HDB -	20/	425	①	1.371,00
HDB -	20/	435	①	1.377,15
HDB -	20/	455	①	1.395,60
HDB -	25/	265	①	1.672,25
HDB -	25/	275	①	1.678,40
HDB -	25/	285	①	1.684,55
HDB -	25/	295	①	1.703,00
HDB -	25/	305	①	1.703,00
HDB -	25/	325	①	1.709,15
HDB -	25/	335	①	1.727,60
HDB -	25/	345	①	1.727,60
HDB -	25/	355	①	1.727,60
HDB -	25/	375	①	1.739,90
HDB -	25/	395	①	1.764,50
HDB -	25/	405	①	1.856,70
HDB -	25/	425	①	1.856,70
HDB -	25/	435	①	1.875,15
HDB -	25/	455	①	1.899,75

① ★ Upozornění HALFEN: Příklad objednání viz přehled na začátku kapitoly 2
Jiné délky dodáváme na vyžádání.

★Upozornění HALFEN: Všeobecné vysvětlivky viz Přehled na straně a

HDB smykové lišty- kompletní prvek 009

Smyková výztuž - s 5 kotvami
Pro dimenzování podle DIN 1045-1:2008-08
Povoleno stavebním dozorem Z - 15.1 - 213 a Z - 15.1 - 264 nebo podle EN 1992-1-1:2004+AC:2010 a příslušných národních úprav
v Evropě povoleno stavebním dozorem s osvědčením (ETA)
Pozor: Distančníky a svěrací třmínky pro montáž → strana 80

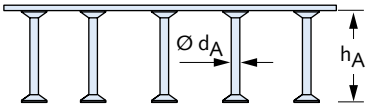

artikl		obj. č.	cena
Ø d_A [mm]	výška h_A [mm]		[Kč/ks]
Provedení: hladká nebo žebírková betonářská ocel B500			
HDB - 10/	125	①	676,30
HDB - 10/	135	①	683,95
HDB - 10/	145	①	683,95
HDB - 10/	155	①	683,95
HDB - 10/	165	①	683,95
HDB - 10/	175	①	683,95
HDB - 10/	185	①	683,95
HDB - 10/	195	①	683,95
HDB - 10/	205	①	683,95
HDB - 10/	215	①	699,35
HDB - 10/	225	①	707,00
HDB - 10/	235	①	707,00
HDB - 10/	245	①	707,00
HDB - 10/	255	①	707,00
HDB - 12/	125	①	745,45
HDB - 12/	135	①	745,45
HDB - 12/	145	①	753,15
HDB - 12/	155	①	753,15
HDB - 12/	165	①	760,80
HDB - 12/	175	①	768,50
HDB - 12/	185	①	768,50
HDB - 12/	195	①	768,50
HDB - 12/	205	①	768,50
HDB - 12/	215	①	776,20
HDB - 12/	225	①	776,20
HDB - 12/	235	①	783,85
HDB - 12/	245	①	783,85
HDB - 12/	255	①	783,85
HDB - 12/	265	①	791,55
HDB - 12/	275	①	799,25
HDB - 12/	285	①	799,25
HDB - 12/	295	①	799,25
HDB - 12/	305	①	799,25
HDB - 14/	125	①	791,55
HDB - 14/	135	①	799,25
HDB - 14/	145	①	799,25
HDB - 14/	155	①	806,95
HDB - 14/	165	①	806,95
HDB - 14/	175	①	822,30
HDB - 14/	185	①	822,30
HDB - 14/	195	①	822,30
HDB - 14/	205	①	830,00
HDB - 14/	215	①	830,00
HDB - 14/	225	①	830,00
HDB - 14/	235	①	837,65
HDB - 14/	245	①	837,65
HDB - 14/	255	①	837,65
HDB - 14/	265	①	853,05
HDB - 14/	275	①	853,05
HDB - 14/	285	①	860,70
HDB - 14/	295	①	860,70
HDB - 14/	305	①	860,70
HDB - 14/	315	①	868,40
HDB - 14/	325	①	868,40

artikl		obj. č.	cena
Ø d_A [mm]	výška h_A [mm]		[Kč/ks]
Provedení: hladká nebo žebírková betonářská ocel B500			
HDB - 16/	165	①	899,15
HDB - 16/	175	①	906,85
HDB - 16/	185	①	906,85
HDB - 16/	195	①	914,50
HDB - 16/	205	①	914,50
HDB - 16/	215	①	922,20
HDB - 16/	225	①	929,90
HDB - 16/	235	①	945,25
HDB - 16/	245	①	945,25
HDB - 16/	255	①	945,25
HDB - 16/	265	①	945,25
HDB - 16/	275	①	945,25
HDB - 16/	285	①	968,30
HDB - 16/	295	①	968,30
HDB - 16/	305	①	968,30
HDB - 16/	315	①	968,30
HDB - 16/	325	①	976,00
HDB - 16/	335	①	976,00
HDB - 16/	345	①	983,70
HDB - 16/	355	①	983,70
HDB - 18/	205	①	1.014,40
HDB - 18/	215	①	1.014,40
HDB - 18/	225	①	1.022,10
HDB - 18/	235	①	1.029,80
HDB - 18/	245	①	1.037,50
HDB - 18/	255	①	1.037,50
HDB - 18/	265	①	1.037,50
HDB - 18/	275	①	1.037,50
HDB - 18/	285	①	1.075,90
HDB - 18/	295	①	1.075,90
HDB - 20/	185	①	1.429,40
HDB - 20/	195	①	1.429,40
HDB - 20/	205	①	1.437,10
HDB - 20/	215	①	1.460,15
HDB - 20/	225	①	1.460,15
HDB - 20/	235	①	1.460,15
HDB - 20/	245	①	1.475,50
HDB - 20/	255	①	1.475,50
HDB - 20/	265	①	1.490,90
HDB - 20/	275	①	1.506,25
HDB - 20/	285	①	1.506,25
HDB - 20/	295	①	1.506,25
HDB - 20/	305	①	1.506,25
HDB - 20/	315	①	1.529,30
HDB - 20/	325	①	1.529,30
HDB - 20/	335	①	1.529,30
HDB - 20/	345	①	1.537,00
HDB - 20/	355	①	1.552,35
HDB - 20/	375	①	1.575,45
HDB - 20/	395	①	1.583,10
HDB - 20/	405	①	1.690,70
HDB - 20/	425	①	1.713,75
HDB - 20/	435	①	1.721,45
HDB - 20/	455	①	1.744,50
HDB - 25/	265	①	2.090,30
HDB - 25/	275	①	2.098,00
HDB - 25/	285	①	2.105,70
HDB - 25/	295	①	2.128,75
HDB - 25/	305	①	2.128,75
HDB - 25/	325	①	2.136,45
HDB - 25/	335	①	2.159,50
HDB - 25/	345	①	2.159,50
HDB - 25/	355	①	2.159,50
HDB - 25/	375	①	2.174,85
HDB - 25/	395	①	2.205,60
HDB - 25/	405	①	2.320,85
HDB - 25/	425	①	2.320,85
HDB - 25/	435	①	2.343,95
HDB - 25/	455	①	2.374,65

① ★ Upozornění HALFEN: Příklad objednání viz přehled na začátku kapitoly 2
Jiné délky dodáváme na vyžádání.

★Upozornění HALFEN: Všeobecné vysvětlivky viz Přehled na straně a

© 2014 HALFEN · Ceník 2/14 · www.halfen.cz

HDB smykové lišty - kompletní prvek 009

Smyková výztuž - s 6 kotvami
Pro dimenzování podle DIN 1045-1:2008-08
Povoleno stavebním dozorem Z - 15.1 - 213 a Z - 15.1 - 264 nebo podle EN 1992-1-1:2004+AC:2010 a příslušných národních úprav
v Evropě povoleno stavebním dozorem s osvědčením (ETA)
Pozor: Distančníky a svěrací třmínky pro montáž → strana 80

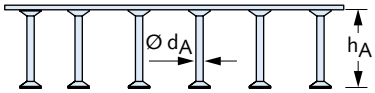

artikl			obj. č.	cena
	Ø d_A [mm]	výška h_A [mm]		[Kč/ks]
Provedení: hladká nebo žebírková betonářská ocel B500				
HDB -	10/	125	①	811,55
HDB -	10/	135	①	820,75
HDB -	10/	145	①	820,75
HDB -	10/	155	①	820,75
HDB -	10/	165	①	820,75
HDB -	10/	175	①	820,75
HDB -	10/	185	①	820,75
HDB -	10/	195	①	820,75
HDB -	10/	205	①	820,75
HDB -	10/	215	①	839,20
HDB -	10/	225	①	848,40
HDB -	10/	235	①	848,40
HDB -	10/	245	①	848,40
HDB -	10/	255	①	848,40
HDB -	12/	125	①	894,55
HDB -	12/	135	①	894,55
HDB -	12/	145	①	903,75
HDB -	12/	155	①	903,75
HDB -	12/	165	①	913,00
HDB -	12/	175	①	922,20
HDB -	12/	185	①	922,20
HDB -	12/	195	①	922,20
HDB -	12/	205	①	922,20
HDB -	12/	215	①	931,40
HDB -	12/	225	①	931,40
HDB -	12/	235	①	940,65
HDB -	12/	245	①	940,65
HDB -	12/	255	①	940,65
HDB -	12/	265	①	949,85
HDB -	12/	275	①	959,10
HDB -	12/	285	①	959,10
HDB -	12/	295	①	959,10
HDB -	12/	305	①	959,10
HDB -	14/	125	①	949,85
HDB -	14/	135	①	959,10
HDB -	14/	145	①	959,10
HDB -	14/	155	①	968,30
HDB -	14/	165	①	968,30
HDB -	14/	175	①	986,75
HDB -	14/	185	①	986,75
HDB -	14/	195	①	986,75
HDB -	14/	205	①	996,00
HDB -	14/	215	①	996,00
HDB -	14/	225	①	996,00
HDB -	14/	235	①	1.005,20
HDB -	14/	245	①	1.005,20
HDB -	14/	255	①	1.005,20
HDB -	14/	265	①	1.023,65
HDB -	14/	275	①	1.023,65
HDB -	14/	285	①	1.032,85
HDB -	14/	295	①	1.032,85
HDB -	14/	305	①	1.032,85
HDB -	14/	315	①	1.042,10
HDB -	14/	325	①	1.042,10

artikl			obj. č.	cena
	Ø d_A [mm]	výška h_A [mm]		[Kč/ks]
Provedení: hladká nebo žebírková betonářská ocel B500				
HDB -	16/	165	①	1.078,95
HDB -	16/	175	①	1.088,20
HDB -	16/	185	①	1.088,20
HDB -	16/	195	①	1.097,40
HDB -	16/	205	①	1.097,40
HDB -	16/	215	①	1.106,65
HDB -	16/	225	①	1.115,85
HDB -	16/	235	①	1.134,30
HDB -	16/	245	①	1.134,30
HDB -	16/	255	①	1.134,30
HDB -	16/	265	①	1.134,30
HDB -	16/	275	①	1.134,30
HDB -	16/	285	①	1.161,95
HDB -	16/	295	①	1.161,95
HDB -	16/	305	①	1.161,95
HDB -	16/	315	①	1.161,95
HDB -	16/	325	①	1.171,20
HDB -	16/	335	①	1.171,20
HDB -	16/	345	①	1.180,40
HDB -	16/	355	①	1.180,40
HDB -	18/	205	①	1.217,30
HDB -	18/	215	①	1.217,30
HDB -	18/	225	①	1.226,55
HDB -	18/	235	①	1.235,75
HDB -	18/	245	①	1.244,95
HDB -	18/	255	①	1.244,95
HDB -	18/	265	①	1.244,95
HDB -	18/	275	①	1.244,95
HDB -	18/	285	①	1.291,10
HDB -	18/	295	①	1.291,10
HDB -	20/	185	①	1.715,30
HDB -	20/	195	①	1.715,30
HDB -	20/	205	①	1.724,50
HDB -	20/	215	①	1.752,20
HDB -	20/	225	①	1.752,20
HDB -	20/	235	①	1.752,20
HDB -	20/	245	①	1.770,60
HDB -	20/	255	①	1.770,60
HDB -	20/	265	①	1.789,05
HDB -	20/	275	①	1.807,50
HDB -	20/	285	①	1.807,50
HDB -	20/	295	①	1.807,50
HDB -	20/	305	①	1.807,50
HDB -	20/	315	①	1.835,20
HDB -	20/	325	①	1.835,20
HDB -	20/	335	①	1.835,20
HDB -	20/	345	①	1.844,40
HDB -	20/	355	①	1.862,85
HDB -	20/	375	①	1.890,50
HDB -	20/	395	①	1.899,75
HDB -	20/	405	①	2.028,85
HDB -	20/	425	①	2.056,50
HDB -	20/	435	①	2.065,75
HDB -	20/	455	①	2.093,40
HDB -	25/	265	①	2.508,40
HDB -	25/	275	①	2.517,60
HDB -	25/	285	①	2.526,85
HDB -	25/	295	①	2.554,50
HDB -	25/	305	①	2.554,50
HDB -	25/	325	①	2.563,70
HDB -	25/	335	①	2.591,40
HDB -	25/	345	①	2.591,40
HDB -	25/	355	①	2.591,40
HDB -	25/	375	①	2.609,85
HDB -	25/	395	①	2.646,70
HDB -	25/	405	①	2.785,05
HDB -	25/	425	①	2.785,05
HDB -	25/	435	①	2.812,70
HDB -	25/	455	①	2.849,60

① ★ Upozornění HALFEN: Příklad objednání viz přehled na začátku kapitoly 2
Na vyžádání dodáváme i jiné výšky nebo jiný počet třmínků

★Upozornění HALFEN: Všeobecné vysvětlivky viz Přehled na straně a

© 2014 HALFEN · Ceník 2/14 · www.halfen.cz

HDB distančník 009

Distančníky pro montáž s distanční lištou dole, např. ve filigránových stropech nebo u desek o tloušťce > 35 cm:
$c_{nom,\,u}$ c nom je jmenovitá hodnota spodního krytí betonu
Doporučujeme umístit 2 distančníky na jeden prvek HDB-/HDB-S.
U HDB 20 a 25 vždy 1 kus na kotvu, u prvků od 4 kotev 3 kusy.

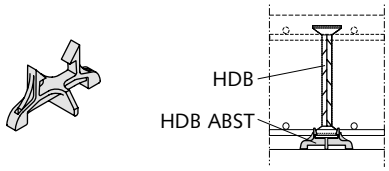

artikl		obj. č.	cena
$c_{nom,\,u}$ [mm]		0066.	[Kč/ks]
Provedení: plast			
distančníky pro montáž s montážní lištou dole -	**15**	010-00001	**9,20**
distančníky pro montáž s montážní lištou dole -	**20**	010-00001	**9,20**
distančníky pro montáž s montážní lištou dole -	**25**	010-00002	**9,20**
distančníky pro montáž s montážní lištou dole -	**30**	010-00003	**9,20**
distančníky pro montáž s montážní lištou dole -	**35**	010-00004	**9,20**
distančníky pro montáž s montážní lištou dole -	**40**	010-00005	**9,20**

HDB-F smyková lišta 009

Výztuž proti protlačení pro filigránové stropy
Pro dimenzování podle DIN 1045-1:2008-08
Povoleno stavebním dozorem Z - 15.1 - 213 a Z - 15.1 - 264
nebo podle EN 1992-1-1:2004+AC:2010 a příslušných národních úprav
v Evropě povoleno stavebním dozorem s osvědčením (ETA)
speciálně pro prefy dodáváme kompletní prvky s 2 - 8 kotvami a dočasným zajištěním polohy pro filigránové stropy

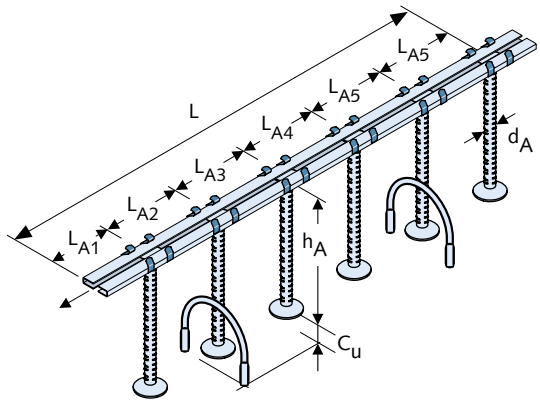

artikl			obj. č.	cena
d_A [mm]		①	0057.	[Kč/ks]
Provedení: hladká nebo žebírková betonářská ocel B500				
HDB - F -	**10/**	①	059-00001	**na vyžádání**
HDB - F -	**12/**	①	059-00001	**na vyžádání**
HDB - F -	**14/**	①	059-00001	**na vyžádání**
HDB - F -	**16/**	①	059-00001	**na vyžádání**
HDB - F -	**20/**	①	059-00001	**na vyžádání**

① Doplnit: výška kotvy $h_{b>,\,\text{počet kotev nA}}$, délka prvku L, vzdálenosti trnů L_{A1}-L_{An}, spodní krytí betonu $c_{nom,\,u}$, viz schéma objednávky:
★ Upozornění HALFEN - Příklad objednávky viz přehled na počátku kapitoly 2

HDB svěrací třmínek 009

Svěrací třmínek pro nasunutí na montážní lištu na libovolném místě prvku HDB-/HDB-S.
Doporučujeme pro stabilní montáž umístit na základě výpočtu 1,5 svěracího třmínku na jeden prvek HDB.

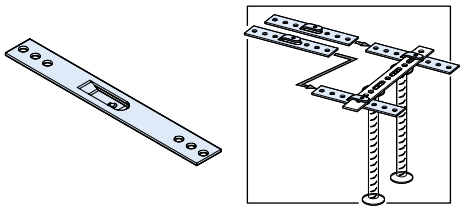

artikl	obj. č.	cena
	0066.	[Kč/ks]
Provedení: S235JR		
HDB svěrací třmínek 35/3x275	020-00001	**24,60**

© 2014 HALFEN · Ceník 2/14 · www.halfen.cz

HBB-F pro prefabrikovanou podestu 061

Typ HBB-F vč. bi-trapézového ložiska®

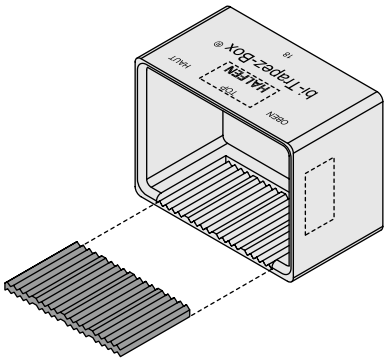

artikl tloušťka podesty [cm] -typ	vnitřní rozměry v x š x h [mm]	obj. č. 0970.	cena [Kč/ks]
Provedení: podle katalogu			
HBB 16 - F	160x250x140	010-00001	**2.030,40**
HBB 18 - F	180x250x140	010-00002	**2.279,35**
HBB 20 - F	200x250x140	010-00003	**2.533,00**

HBB-FQ pro prefabrikovanou podestu 061

Typ HBB-FQ vč. 2 x bi-trapézového ložiska®
při dodatečném záporném zatížení

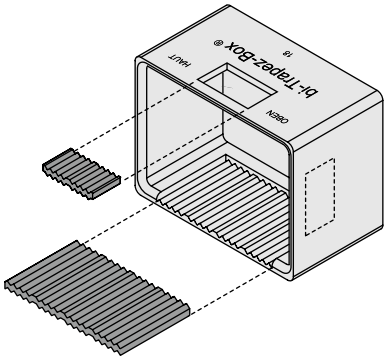

artikl tloušťka podesty [cm] -typ	vnitřní rozměry v x š x h [mm]	obj. č. 0970.	cena [Kč/ks]
Provedení: podle katalogu			
HBB 16 - FQ	160x250x140	010-00004	**2.466,90**
HBB 18 - FQ	180x250x140	010-00005	**2.536,05**
HBB 20 - FQ	200x250x140	010-00006	**2.602,15**

HBB-FQS pro prefabrikovanou podestu 061

Typ HBB-FQS vč. 4 x bi-trapézového ložiska®
při dodatečném záporném a bočním zatížení

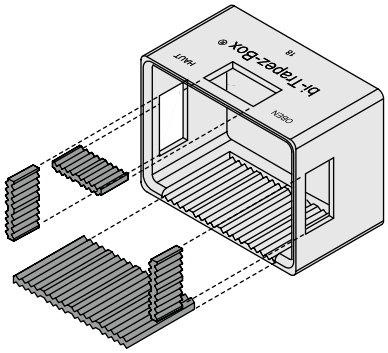

artikl tloušťka podesty [cm] -typ	vnitřní rozměry v x š x h [mm]	obj. č. 0970.	cena [Kč/ks]
Provedení: podle katalogu			
HBB 16 - FQS	160x250x140	010-00007	**2.800,40**
HBB 18 - FQS	180x250x140	010-00008	**2.889,55**
HBB 20 - FQS	200x250x140	010-00009	**2.938,75**

HBB-O pro podestu z monolitického betonu 061

TYP HBB-O vč. bi-trapézového ložiska® a ochranného kartonu,
2 polystyrénových těles a 4 speciálních hřebíků

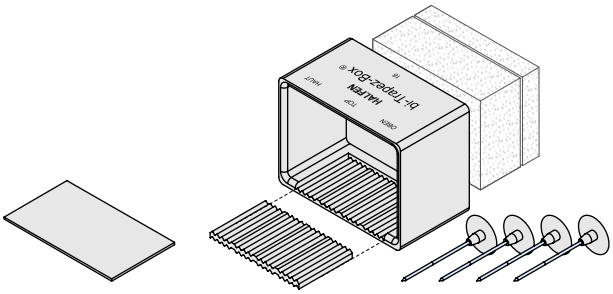

artikl tloušťka podesty [cm] -typ	vnější rozměry v x š x h [mm]	obj. č. 0970.	cena [Kč/ks]
Provedení: podle katalogu			
HBB 16 - O	187x274x155	020-00001	**2.354,70**
HBB 18 - O	207x274x155	020-00002	**2.483,80**
HBB 20 - O	227x274x155	020-00003	**2.612,90**

★Upozornění HALFEN: Všeobecné vysvětlivky viz Přehled na straně a

HBB-OQ 061
pro podestu z monolitického betonu

TYP HBB-OQ vč. 2x bi-trapézového ložiska® a ochranného kartonu, 2 polystyrénových těles a 4 speciálních hřebíků
při dodatečném záporném zatížení

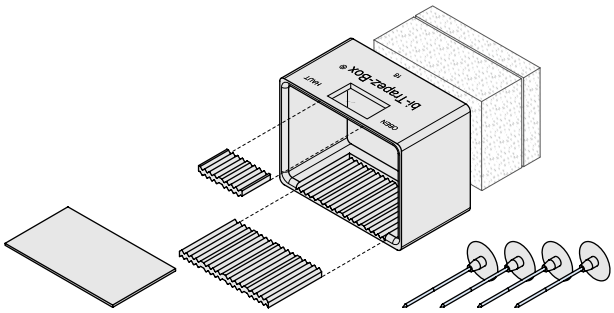

artikl tloušťka podesty [cm] -typ	vnější rozměry v x š x h [mm]	obj. č. 0970.	cena [Kč/ks]
Provedení: podle katalogu			
HBB 16 - OQ	187x274x155	020-00004	**2.471,50**
HBB 18 - OQ	207x274x155	020-00005	**2.566,80**
HBB 20 - OQ	227x274x155	020-00006	**2.695,90**

HBB-OQS 061
pro podestu z monolitického betonu

TYP HBB-OQS vč. 4x bi-trapézového ložiska® a pásků kartonu, 2 polystyrénových těles a 4 speciálních hřebíků
při dodatečném záporném a bočním zatížení

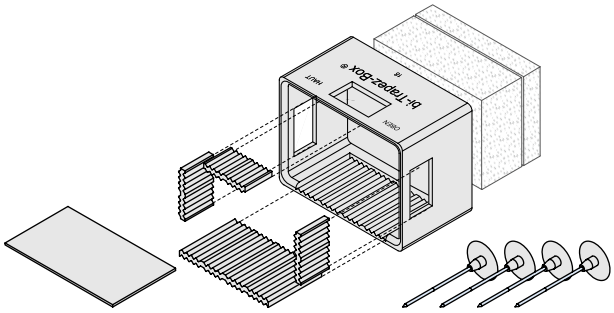

artikl tloušťka podesty [cm] -typ	vnější rozměry v x š x h [mm]	obj. č. 0970.	cena [Kč/ks]
Provedení: podle katalogu			
HBB 16 - OQS	187x274x155	020-00007	**na vyžádání**
HBB 18 - OQS	207x274x155	020-00008	**2.924,90**
HBB 20 - OQS	227x274x155	020-00009	**3.175,45**

HBB-T 061
(bi-Trapez-Box® včetně nosného prvku HBB)

Nosný prvek typ HBB-T pro monolitický beton
rozsah dodávky jako HBB-O

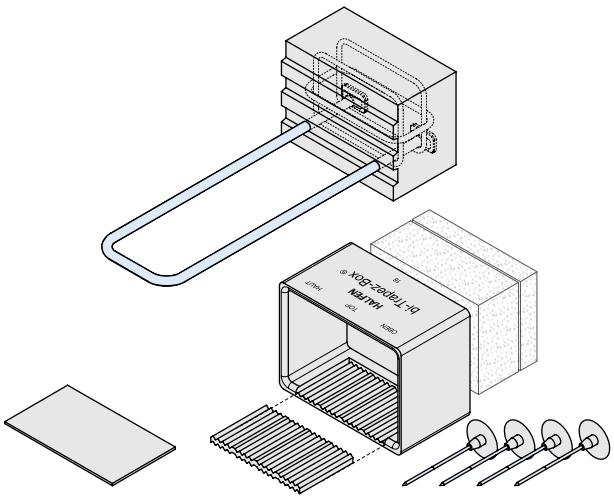

artikl tloušťka podesty [cm] -typ	pro tloušťku podesty [mm]	obj. č. 0970.	cena [Kč/ks]
Provedení: podle katalogu			
HBB 16 - T	≥ 160	030-00001	**4.747,80**
HBB 18 - T	≥ 180	030-00002	**4.995,25**
HBB 20 - T	≥ 200	030-00003	**5.245,80**

HBB-TQ 061
(bi-Trapez-Box® včetně nosného prvku HBB-Q)

Nosný prvek typ HBB-TQ pro monolitický beton, rozsah dodávky jako u HBB-OQ,
při dodatečném záporném zatížení

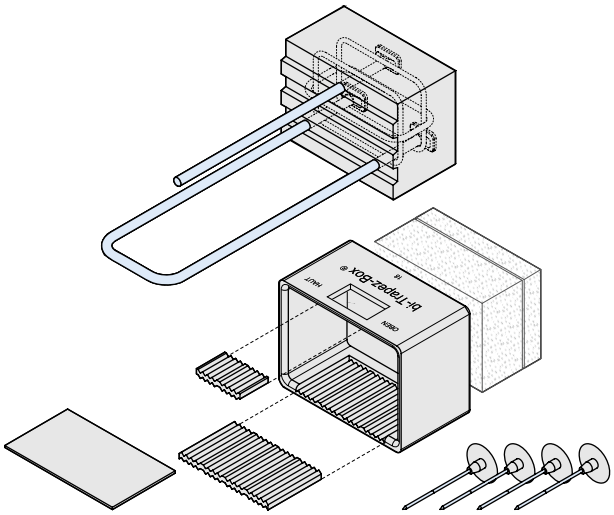

artikl tloušťka podesty [cm] -typ	pro tloušťku podesty [mm]	obj. č. 0970.	cena [Kč/ks]
Provedení: podle katalogu			
HBB 16 - TQ	≥ 160	030-00004	**4.830,80**
HBB 18 - TQ	≥ 180	030-00005	**5.078,25**
HBB 20 - TQ	≥ 200	030-00006	**5.328,80**

★Upozornění HALFEN: Všeobecné vysvětlivky viz Přehled na straně a

© 2014 HALFEN · Ceník 2/14 · www.halfen.cz

HBB-nosný prvek/HBB-nosný prvek-Q 061

Materiál beton C35/45
Jako alternativu ke kovaným hlavám dodáváme i variantu s navařenými deskami.

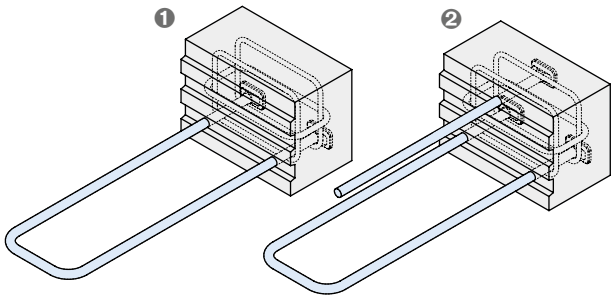

❶ Typ HBB- nosný prvek
❷ Typ HBB-nosný prvek-Q při dodatečném záporném zatížení

artikl tloušťka podesty [cm] -typ		pro tloušťku podesty [mm]	obj. č. 0970.	cena [Kč/ks]
Provedení: podle katalogu				
HBB -	**nosný prvek - 16**	≥ 160	040-00001	**2.606,75**
HBB -	**nosný prvek - 18**	≥ 180	040-00002	**2.606,75**
HBB -	**nosný prvek - 20**	≥ 200	040-00003	**2.606,75**
HBB -	**nosný prvek - 16-Q**	≥ 160	040-00004	**2.763,55**
HBB -	**nosný prvek - 18-Q**	≥ 180	040-00005	**2.763,55**
HBB -	**nosný prvek - 20-Q**	≥ 200	040-00006	**2.763,55**

HBB-výztužný koš/HBB-výztužný koš-Q 061

Jako alternativu ke kovaným hlavám dodáváme i variantu s navařenými deskami.

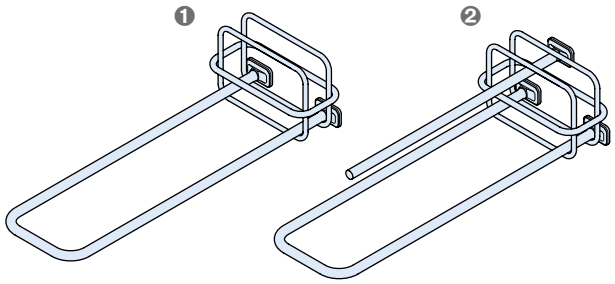

❶ Typ HBB-výztužný koš
❷ Typ HBB-výztužný koš

artikl tloušťka podesty [cm] -typ		pro tloušťku podesty [mm]	obj. č. 0970.	cena [Kč/ks]
Provedení: podle katalogu				
HBB -	**výztužný koš - 16**	≥ 160	050-00001	**1.487,80**
HBB -	**výztužný koš - 18**	≥ 180	050-00002	**1.487,80**
HBB -	**výztužný koš - 20**	≥ 200	050-00003	**1.487,80**
HBB -	**výztužný koš - 16-Q**	≥ 160	050-00004	**1.650,75**
HBB -	**výztužný koš - 18-Q**	≥ 180	050-00005	**1.650,75**
HBB -	**výztužný koš - 20-Q**	≥ 200	050-00006	**1.650,75**

HTT prvek tlumení kročejového hluku 061

Pro napojení monolitického nebo prefabrikovaného schodiště na monolitickou podestu
stupeň zatížení 4

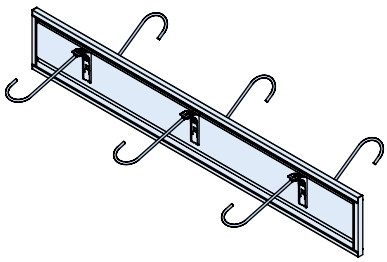

artikl stupeň zatížení		tloušťka podesty [cm]	délka [cm]	obj. č. 0971.	cena [Kč/ks]
Provedení: podle katalogu					
HTT	**-4**	**-16**	**-100**	010-00001	**2.632,90**
HTT	**-4**	**-17**	**-100**	010-00002	**2.632,90**
HTT	**-4**	**-18**	**-100**	010-00003	**2.768,15**
HTT	**-4**	**-19**	**-100**	010-00004	**2.768,15**
HTT	**-4**	**-20**	**-100**	010-00005	**2.897,25**
HTT	**-4**	**-21**	**-100**	010-00006	**2.897,25**
HTT	**-4**	**-22**	**-100**	010-00007	**2.897,25**
HTT	**-4**	**-23**	**-100**	010-00008	**3.106,30**
HTT	**-4**	**-24**	**-100**	010-00009	**3.106,30**
HTT	**-4**	**-25**	**-100**	010-00010	**3.106,30**
HTT	**-4**	**-16**	**-120**	010-00101	**2.777,35**
HTT	**-4**	**-17**	**-120**	010-00102	**2.777,35**
HTT	**-4**	**-18**	**-120**	010-00103	**2.911,10**
HTT	**-4**	**-19**	**-120**	010-00104	**2.911,10**
HTT	**-4**	**-20**	**-120**	010-00105	**3.041,70**
HTT	**-4**	**-21**	**-120**	010-00106	**3.041,70**
HTT	**-4**	**-22**	**-120**	010-00107	**3.041,70**
HTT	**-4**	**-23**	**-120**	010-00108	**3.252,30**
HTT	**-4**	**-24**	**-120**	010-00109	**3.252,30**
HTT	**-4**	**-25**	**-120**	010-00110	**3.252,30**
HTT	**-4 - zvláštní délka**			019-00001	①

① zvláštní délky lišící se od našich standardních délek (90 - 200cm) počítáme s příplatkem 49,70 kč za každých započatých 10 cm.

★Upozornění HALFEN: Všeobecné vysvětlivky viz Přehled na straně a

HTT prvek tlumení kročejového hluku 061

Pro napojení monolitického nebo prefabrikovaného schodiště na monolitickou podestu
stupeň zatížení 6

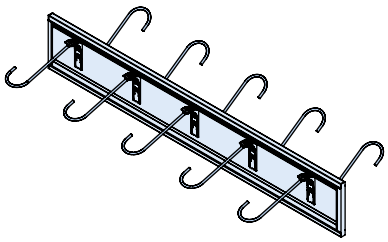

artikl	stupeň zatížení	tloušťka podesty [cm]	délka [cm]	obj. č. 0971.	cena [Kč/ks.]
Provedení: podle katalogu					
HTT	**-6**	**-16**	**-100**	020-00001	**2.924,90**
HTT	**-6**	**-17**	**-100**	020-00002	**2.924,90**
HTT	**-6**	**-18**	**-100**	020-00003	**3.186,20**
HTT	**-6**	**-19**	**-100**	020-00004	**3.186,20**
HTT	**-6**	**-20**	**-100**	020-00005	**3.458,25**
HTT	**-6**	**-21**	**-100**	020-00006	**3.458,25**
HTT	**-6**	**-22**	**-100**	020-00007	**3.458,25**
HTT	**-6**	**-23**	**-100**	020-00008	**3.662,65**
HTT	**-6**	**-24**	**-100**	020-00009	**3.662,65**
HTT	**-6**	**-25**	**-100**	020-00010	**3.662,65**
HTT	**-6**	**-16**	**-120**	020-00101	**3.069,40**
HTT	**-6**	**-17**	**-120**	020-00102	**3.069,40**
HTT	**-6**	**-18**	**-120**	020-00103	**3.330,70**
HTT	**-6**	**-19**	**-120**	020-00104	**3.330,70**
HTT	**-6**	**-20**	**-120**	020-00105	**3.602,75**
HTT	**-6**	**-21**	**-120**	020-00106	**3.602,75**
HTT	**-6**	**-22**	**-120**	020-00107	**3.602,75**
HTT	**-6**	**-23**	**-120**	020-00108	**3.808,70**
HTT	**-6**	**-24**	**-120**	020-00109	**3.808,70**
HTT	**-6**	**-25**	**-120**	020-00110	**3.808,70**
HTT	**-6 - zvláštní délka**			029-00001	①

① zvláštní délky lišící se od našich standardních délek (90 - 200cm) počítáme s příplatkem 49,70 kč za každých započatých 10 cm.

HTT prvek tlumení kročejového hluku 061

Pro napojení monolitického nebo prefabrikovaného schodiště na monolitickou podestu
stupeň zatížení 8

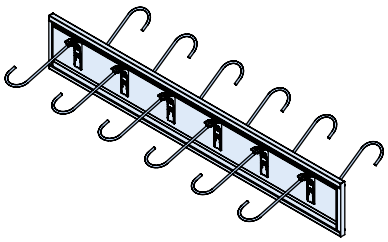

artikl	stupeň zatížení	tloušťka podesty [cm]	délka [cm]	obj. č. 0971.	cena [Kč/ks]
Provedení: podle katalogu					
HTT	**-8**	**-16**	**-100**	030-00001	**3.281,50**
HTT	**-8**	**-17**	**-100**	030-00002	**3.281,50**
HTT	**-8**	**-18**	**-100**	030-00003	**3.602,75**
HTT	**-8**	**-19**	**-100**	030-00004	**3.602,75**
HTT	**-8**	**-20**	**-100**	030-00005	**3.897,85**
HTT	**-8**	**-21**	**-100**	030-00006	**3.897,85**
HTT	**-8**	**-22**	**-100**	030-00007	**3.897,85**
HTT	**-8**	**-23**	**-100**	030-00008	**4.105,35**
HTT	**-8**	**-24**	**-100**	030-00009	**4.105,35**
HTT	**-8**	**-25**	**-100**	030-00010	**4.105,35**
HTT	**-8**	**-16**	**-120**	030-00101	**3.427,50**
HTT	**-8**	**-17**	**-120**	030-00102	**3.427,50**
HTT	**-8**	**-18**	**-120**	030-00103	**3.748,75**
HTT	**-8**	**-19**	**-120**	030-00104	**3.748,75**
HTT	**-8**	**-20**	**-120**	030-00105	**4.045,40**
HTT	**-8**	**-21**	**-120**	030-00106	**4.045,40**
HTT	**-8**	**-22**	**-120**	030-00107	**4.045,40**
HTT	**-8**	**-23**	**-120**	030-00108	**4.252,90**
HTT	**-8**	**-24**	**-120**	030-00109	**4.252,90**
HTT	**-8**	**-25**	**-120**	030-00110	**4.252,90**
HTT	**-8 - zvláštní délka**			039-00001	①

① zvláštní délky lišící se od našich standardních délek (90 - 200cm) počítáme s příplatkem 49,70 kč za každých započatých 10 cm.

★Upozornění HALFEN: Všeobecné vysvětlivky viz Přehled na straně a

© 2014 HALFEN · Ceník 2/14 · www.halfen.cz

HTF prvek tlumení kročejového hluku 061

Pro uložení prefabrikovaného schodišťového ramena na konzolu podesty

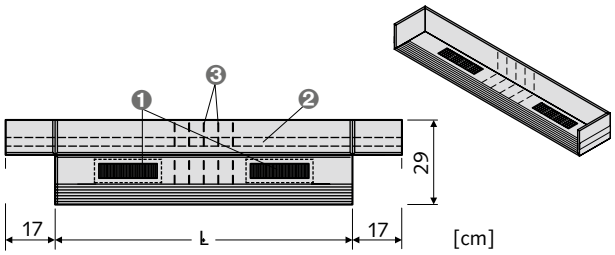

❶ Bi-trapézové ložisko®
❷ Pásek s lepivou zadní stranou
❸ Perforace

artikl délka L [cm]	balení [ks]	obj. č. 0972.	cena [Kč/ks]
Provedení: podle katalogu			
HTF -100	20	010-00001	**896,05**
HTF -120	20	010-00002	**1.105,10**

HTF izolační pás 061

Jako prodloužení pro HTF-100 a HTF-120.
Pro uložení prefabrikovaného schodišťového ramena na konzolu podesty.

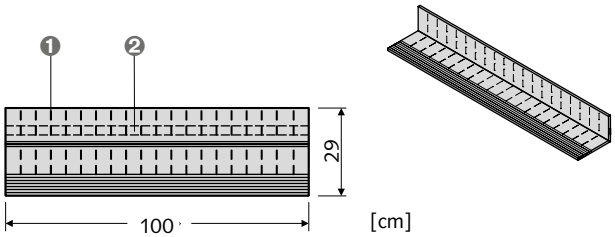

❶ Perforace
❷ Pásek s lepivou zadní stranou

artikl délka [cm]	balení [ks]	obj. č. 0972.	cena [Kč/ks]
Provedení: podle katalogu			
HTF-DS izolační pás -100	20	020-00001	**745,45**

HTF Ložiskový pás 061

Jako prodloužení pro HTF-100 a HTF-120.
Pro uložení prefabrikovaného schodišťového ramena na konzolu podesty.

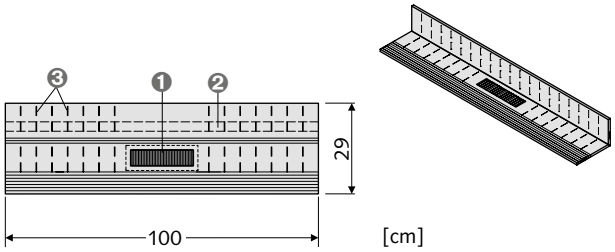

❶ Bi-trapézové ložisko®
❷ Pásek s lepivou zadní stranou
❸ Perforace

artikl délka [cm]	balení [ks]	obj. č. 0972.	cena [Kč/ks]
Provedení: podle katalogu			
HTF-LS ložiskový pás -100	20	020-00002	**823,85**

HTF-B prvek tlumení kročejového hluku 061

Prvek tlumení kročejového hluku pro napojení prefabrikovaného schodiště a základové desky

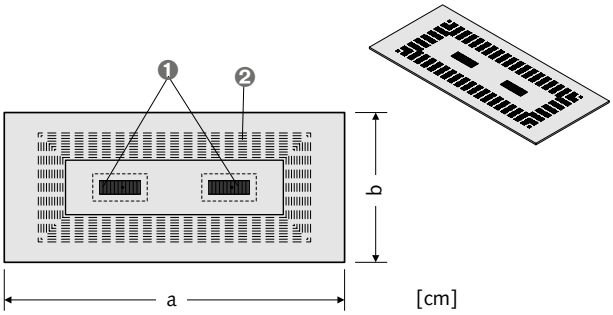

❶ Bi-trapézové ložisko®
❷ Perforace

artikl rozměry a x b [cm]	balení [ks]	obj. č. 0973.	cena [Kč/ks]
Provedení: podle katalogu			
HTF-B- 125 x 55	5	010-00001	**1.885,90**
HTF-B- 125 x 80	5	010-00002	**2.019,60**
HTF-B- 145 x 55	5	010-00003	**2.019,60**
HTF-B- 145 x 80	5	010-00004	**2.087,25**

HTPL 061

Spárová deska, boční oddělení schodišťového ramena a stěny

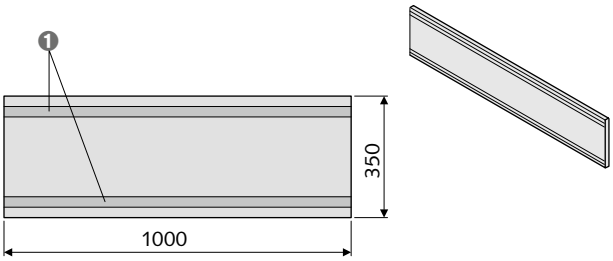

❶ oboustranná lepicí páska

artikl délka [cm]	šířka [cm]	d [mm]	balení [ks]	obj. č. 0974.	cena [Kč/ks]
Provedení: podle katalogu					
HTPL -100	35	10	45	010-00001	**465,70**
Materiál: d=10 mm s požadavky na požární vlastnosti B2					

HALFEN lepicí páska 061

Pro zalepení spojů mezi schodištěm a stěnou schodiště

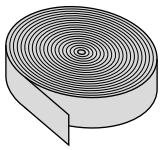

artikl šířka [mm]	balení [ks]	obj. č. 9602.	cena [Kč/ks]
Provedení: podle katalogu			
HALFEN lepicí páska 50	1 ①	040-00054	**195,20**
① 1 výrobní jednotka = 66 běžných metrů			

★Upozornění HALFEN: Všeobecné vysvětlivky viz Přehled na straně a

© 2014 HALFEN · Ceník 2/14 · www.halfen.cz

HCC a HCC M 060

botky sloupů, typově zkoušené podle zkušební zprávy č. 03/30

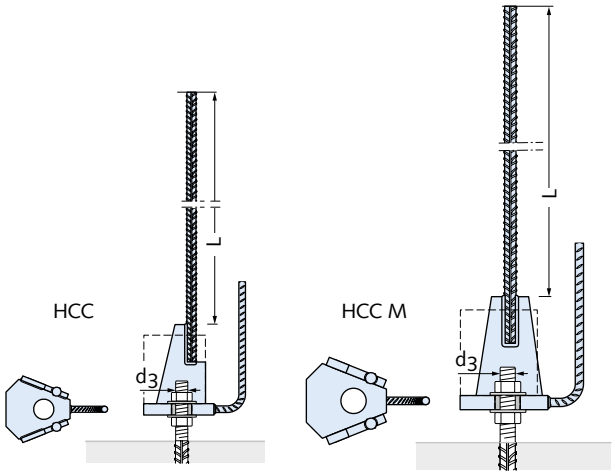

artikl, vhodný pro HAB Ø d_3 typ/d_3 [mm]		kotevní délka L [mm] ②	obj. č. 0950.	cena [Kč/ks]
Provedení: betonářská ocel B500B a plochá ocel S355J2				
HCC	**16-**	**640**	010-00001	**534,90**
HCC	**20-**	**830**	010-00002	**679,35**
HCC	**24-**	**905**	010-00003	**1.118,95**
HCC	**30-**	**1100**	010-00004	**1.975,05**
HCC	**39-**	**1450**	010-00005	**4.043,85**
HCC	**M30-**	**1200**	010-00006	**3.240,00**
HCC	**M36-**	**1650**	010-00007	**4.784,70**
HCC	**M39-**	**1650**	010-00008	**5.616,20**
HCC	**M45-**	**2070**	010-00009	**8.407,40**
HCC	**M52-**	**2290**	010-00010	**12.798,60**

① Provedení FV = žárově zinkováno na vyžádání
② kotevní délka L pro dobré podmínky spřažení, jiné kotevní délky na vyžádání
montážní příslušenství a vynechávky → strany 87 - 88

HAB H a HAB MH 060

HALFEN kotevní trn s hlavou ①
HAB H povoleno stavebním dozorem Z - 21.5 - 1761
HAB MH povoleno stavebním dozorem Z - 21.5 - 1758

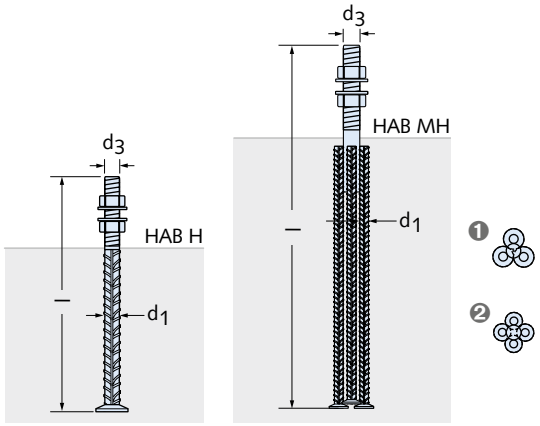

❶ 3násobný
❷ 4násobný

artikl typ/d_3 [mm]		délka kotvy l [mm] ②	kotevní pruty: počet, Ø d_1 [mm]	obj. č. 0951.	cena [Kč/ks]
Provedení: betonářská ocel B500B					
HAB	**H16**	280	1, Ø 16	010-00001	**301,25**
HAB	**H20**	350	1, Ø 20	010-00002	**364,25**
HAB	**H24**	430	1, Ø 25	010-00003	**490,30**
HAB	**H30**	500	1, Ø 32	010-00004	**722,40**
HAB	**H39**	700	1, Ø 40	010-00005	**1.678,40**
Provedení: betonářská ocel B500B a závitový čep IMARCO					
HAB	**MH30-(36)**	755	4, Ø 20	030-00003	**1.441,70**
HAB	**MH36**	755	4, Ø 20	030-00004	**2.076,50**
HAB	**MH39**	880	3, Ø 25	030-00005	**3.667,30**
HAB	**MH45**	980	4, Ø 25	030-00006	**4.777,00**
HAB	**MH52**	1160	4, Ø 32	030-00007	**8.628,70**

① v sadě vždy s 2 šestihrannými maticemi a podložkami
② další délky l na vyžádání

★Upozornění HALFEN: Všeobecné vysvětlivky viz Přehled na straně a

© 2014 HALFEN · Ceník 2/14 · www.halfen.cz

HAB S a HAB MS 060

kotevní trn ①

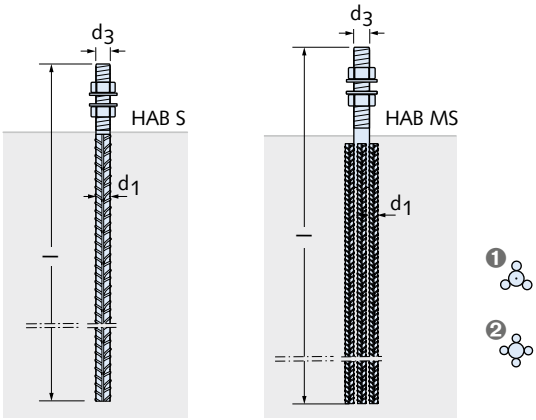

❶ 3násobný
❷ 4násobný

artikl typ/d_3 [mm]	délka kotvy l [mm] ②	kotevní pruty: počet, Ø d_1 [mm]	obj. č. 0951.	cena [Kč/ks]
Provedení: betonářská ocel B500B				
HAB S16	970	1, Ø 16	020-00001	**387,30**
HAB S20	1170	1, Ø 20	020-00002	**474,95**
HAB S24	1360	1, Ø 25	020-00003	**713,15**
HAB S30	1660	1, Ø 32	020-00004	**1.268,05**
HAB S39	1980	1, Ø 40	020-00005	**2.419,25**
Provedení: betonářská ocel B500B a závitový čep IMARCO				
HAB MS30-(36)	1430	4, Ø 20	040-00003	**1.635,35**
HAB MS36	1430	4, Ø 20	040-00004	**2.182,55**
HAB MS39	1600	3, Ø 25	040-00005	**3.894,75**
HAB MS45	1800	4, Ø 25	040-00006	**5.150,50**
HAB MS52	1910	4, Ø 32	040-00007	**8.877,70**

① v sadě vždy s 2 šestihrannými maticemi a podložkami
② ohnutý tvar kotvy nebo další délky l na vyžádání

HCC montážní krytky 060

Montážní krytka z oceli chrání závit kotevního trnu před poškozením během montáže

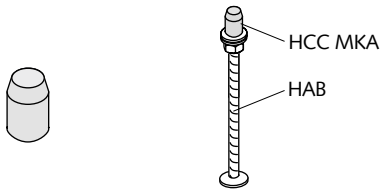

artikl, vhodný pro HAB Ø d_3 typ	d_3 [mm]	obj. č. 0952.	cena [Kč/ks]
Provedení: ocel S235JR			
HCC MKA-	16	060-00001	**290,50**
HCC MKA-	20	060-00002	**347,35**
HCC MKA-	24	060-00003	**391,95**
HCC MKA-	30	060-00004	**462,65**
HCC MKA-	36	060-00005	**530,25**
HCC MKA-	39	060-00006	**571,75**
HCC MKA-	45	060-00007	**662,45**
HCC MKA-	52	060-00008	**753,15**

HCC A1 vynechávka 060

Vynechávka pro roh

artikl pro typ HCC typ	d_3 [mm]	obj. č. 0952.	cena [Kč/ks]
Provedení: polystyrén			
HCC A1-	16	010-00001	**44,55**
HCC A1-	20	010-00002	**49,20**
HCC A1-	24	010-00003	**52,25**
HCC A1-	30	010-00004	**64,55**
HCC A1-	39	010-00005	**89,15**
HCC A1-	M30	010-00006	**64,55**
HCC A1-	M36	010-00007	**89,15**
HCC A1-	M39	010-00008	**99,90**
HCC A1-	M45	010-00009	**109,15**
HCC A1-	M52	010-00010	**129,10**

HCC A2 vynechávka 060

Vynechávka pro okraj

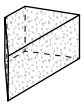

artikl pro typ HCC typ	d_3 [mm]	obj. č. 0952.	cena [Kč/ks]
Provedení: polystyrén			
HCC A2-	16	020-00001	**44,55**
HCC A2-	20	020-00002	**49,20**
HCC A2-	24	020-00003	**52,25**
HCC A2-	30	020-00004	**64,55**
HCC A2-	39	020-00005	**89,15**
HCC A2-	M30	020-00006	**89,15**
HCC A2-	M36	020-00007	**93,75**
HCC A2-	M39	020-00008	**109,15**
HCC A2-	M45	020-00009	**166,00**
HCC A2-	M52	020-00010	**176,75**

★Upozornění HALFEN: Všeobecné vysvětlivky viz Přehled na straně a

HCC fixační sada 060

Fixační sada HCC FIX pro upevnění botek sloupů na bednění

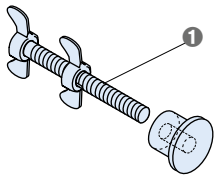

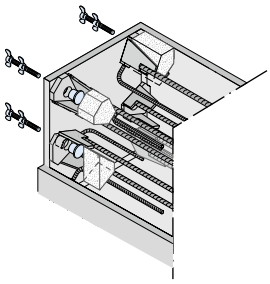

❶ závit M16

artikl pro typ HCC typ	d_3 [mm]	obj. č. 0952.	cena [Kč/ks]
Provedení: ocel			
HCC-FIX fixační sada	16	090-00001	**730,10**
HCC-FIX fixační sada	20	090-00002	**802,30**
HCC-FIX fixační sada	24	090-00003	**899,15**
HCC-FIX fixační sada	30	090-00004	**1.037,50**
HCC-FIX fixační sada	39 / M36 / M39	090-00005	**1.371,00**
HCC-FIX fixační sada	M30	090-00006	**1.229,60**
HCC-FIX fixační sada	M45	090-00007	**1.833,65**
HCC-FIX fixační sada	M52	090-00008	**2.028,85**

HCC montážní rám 060

Opakovaně použitelný ocelový montážní rám pro přesnou montáž HAB do základů. Vyrábíme na míru.

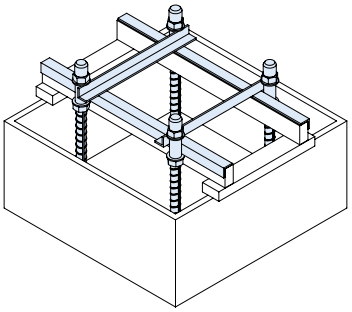

artikl	obj. č. 0952.	cena [Kč/ks]
Provedení: ocel		
HCC MRA-SK montážní rám	089-00001	**na vyžádání**

★Upozornění HALFEN: Všeobecné vysvětlivky viz Přehled na straně a

© 2014 HALFEN · Ceník 2/14 · www.halfen.cz

2100 047

Trojhranná lišta

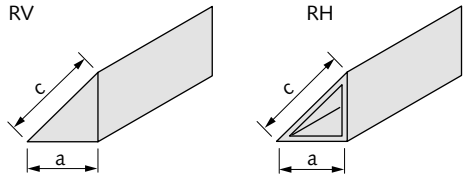

artikl	délka hrany a/c [mm]	délka [m]	balení [m]	obj. č. 0715.	cena [Kč/100 m]
Provedení: plast					
2100-10 RV	10/14	2,5	300	020-00001	**3.364,50**
2100-10 RH	10/14	2,5	300	020-00002	**2.476,10**
2100-15 RH	15/21	2,5	125	020-00003	**3.490,55**

RV = plný profil
JRH = dutý profil

2110 047

Trojhranná lišta s upevňovacím nástavcem

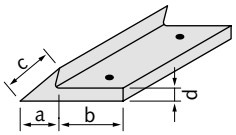

artikl	rozměry a/b/c/d [mm]	délka [m]	balení [m]	obj. č. 0715.	cena [Kč/100 m]
Provedení: plast					
2110-05W	5/12/7/2,5	2,5	150	030-00001	**3.810,20**
2110-07R	7/13/10/2,7	2,5	100	030-00002	**3.046,35**
2110-10RF	10/20/15/3,8	2,5	100	030-00004	**4.509,55**
2110-15R	15/20/21/3,8	2,5	100	030-00005	**6.987,20**

W = měkké PVC ke slepení
R = standardní provedení k manuálnímu připevnění hřebíky
RF = standardní provedení pro automatické připevnění hřebíky

2030 047

Trojhranná lišta

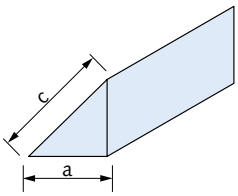

artikl	rozměry a/c [mm]	balení [m]	obj. č. 0715.	cena [Kč/100 m]
Provedení: ocel				
2030-10	10/14	100	010-00002	**12.958,45**

2130 047

Dvojitá trojhranná lišta z měkkého PVC

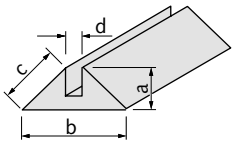

artikl	rozměry a/b/c/d [mm]	délka [m]	balení [m]	obj. č. 0715.	cena [Kč/100 m]
Provedení: PVC					
2130-10	10/25/15/4	2,5	100	040-00001	**9.592,40**

1560 047

Distančník Rapid

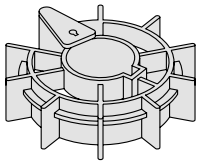

artikl	krytí betonem cv [mm]	prut-Ø [mm]	balení [ks]	obj. č. 0716.	cena [Kč/1000 ks]
Provedení: plast					
1560-06-15	15	4-6	1000	050-00001	**1.268,05**
1560-10-15	15	8-10	1000	050-00010	**1.268,05**
1560-12-15	15	10-12	1000	050-00015	**1.268,05**
1560-10-20	20	8-10	1000	050-00011	**1.908,95**

3060 047

Stohovací deska s hákem a možností rozdělení

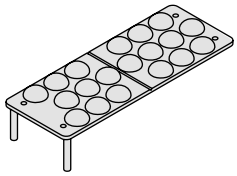

artikl	rozměry [mm]	tloušťka desky [mm]	balení [ks]	obj. č. 0716.	cena [Kč/1000 ks]
Provedení: plast					
3060	175x63	13	100	130-00001	**29.216,85**

Kotevní systémy 1
Výztuže 2
Přepravní úchyty 3
Fasádní systémy 4
Systémy táhel DETAN 5
Montážní technika 6
Šrouby, příslušenství 7

★Upozornění HALFEN: Všeobecné vysvětlivky viz Přehled na straně a

© 2014 HALFEN · Ceník 2/14 · www.halfen.cz

3070 047

Podložka

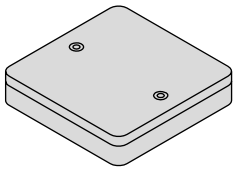

artikl	rozměry [mm]	tloušťka [mm]	balení [ks]	obj. č. 0716.	cena [Kč/1000 ks]
Provedení: plast					
3070-772	70x70	2	1000	140-00001	**2.540,65**
3070-773	70x70	3	500	140-00002	**3.810,20**
3070-775	70x70	5	500	140-00003	**5.714,55**
3070-7710	70x70	10	250	140-00007	**14.609,20**

3050 047

Krytka

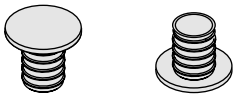

artikl	pro závit	barevné označení	balení	obj. č. 0716.	cena [Kč/1000 ks]
Provedení: plast					
3050-10	M 10	šedá	1000	120-00001	**3.177,00**
3050-12	M 12	šedá	1000	120-00002	**3.177,00**
3050-16	M 16	šedá	1000	120-00003	**3.810,20**
3050-20	M 20	šedá	1000	120-00004	**3.810,20**
3050-24	M 24	šedá	1000	120-00005	**5.714,55**
3050-27	M 27	šedá	1000	120-00006	**6.352,40**

★Upozornění HALFEN: Všeobecné vysvětlivky viz Přehled na straně a

© 2014 HALFEN · Ceník 2/14 · www.halfen.cz

HSC-S 045

Prut s objímkou a jednostrannou hlavou,
povoleno stavebním dozorem Z - 21.8 - 1973 a Z - 1.5 - 189

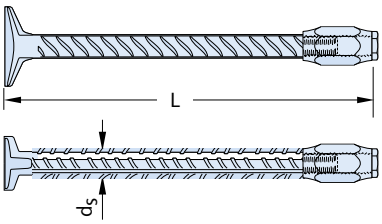

artikl			obj. č.	cena
typ prut - Ø d_s/		délka L [mm]	0060.	[Kč/ks]
Provedení: betonářská ocel B500B				
HSC -	**S - 12**	**≥ 185**	300 ①	**na vyžádání**
HSC -	**S - 16**	**≥ 185**	310 ①	**na vyžádání**
HSC -	**S - 20**	**≥ 200**	320 ①	**na vyžádání**
HSC -	**S - 25**	**≥ 240**	330 ①	**na vyžádání**
Standardní prvky				
HSC -	**S - 12**	**/ 360**	300-00001	**na vyžádání**
HSC -	**S - 12**	**/ 460**	300-00002	**na vyžádání**
HSC -	**S - 16**	**/ 360**	310-00001	**966,75**
HSC -	**S - 16**	**/ 460**	310-00002	**988,30**
HSC -	**S - 20**	**/ 360**	320-00001	**1.194,25**
HSC -	**S - 20**	**/ 460**	320-00002	**1.218,85**

① V objednávce uveďte požadovanou délku L [mm].
Pozor na minimální rozměry stavebních dílců podle povolení stavebním dozorem.

HSC-H 045

Napojovací prut, jednostranná hlava
povoleno stavebním dozorem Z - 21.8 - 1973

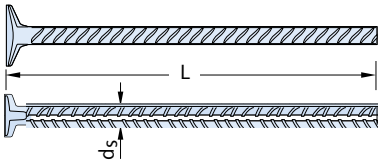

artikl			obj. č.	cena
typ prut - Ø d_s/		délka L [mm]	0060.	[Kč/ks]
Provedení: betonářská ocel B500B				
HSC -	**H - 12**	**/ ...**	100 ①	**na vyžádání**
HSC -	**H - 16**	**/ ...**	110 ①	**na vyžádání**
HSC -	**H - 20**	**/ ...**	120 ①	**na vyžádání**
HSC -	**H - 25**	**/ ...**	130 ①	**na vyžádání**

① V objednávce uveďte požadovanou délku L [mm].
Pozor na minimální rozměry stavebních dílců podle povolení stavebním dozorem.

HSC-SD 045

Prut s dvojitou objímkou
povoleno stavebním dozorem Z - 1.5 - 189

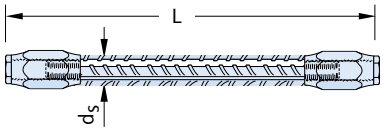

artikl			obj. č.	cena
typ prut - Ø d_s/		délka L [mm]	0060.	[Kč/ks]
Provedení: betonářská ocel B500B				
HSC -	**SD - 12**	**/ ≥ 205**	500 ①	**na vyžádání**
HSC -	**SD - 16**	**/ ≥ 215**	510 ①	**na vyžádání**
HSC -	**SD - 20**	**/ ≥ 220**	520 ①	**na vyžádání**
HSC -	**SD - 25**	**/ ≥ 275**	530 ①	**na vyžádání**

① V objednávce uveďte požadovanou délku L [mm].
Pozor na minimální rozměry stavebních dílců podle povolení stavebním dozorem.

HSC-A 045

Napojovací prut, jednostranná hlava,
povoleno stavebním dozorem Z - 21.8 - 1973 a Z - 1.5 - 189

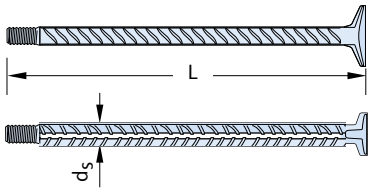

artikl			obj. č.	cena
typ prut - Ø d_s/		délka L [mm]	0060.	[Kč/ks]
Provedení: betonářská ocel B500B				
HSC -	**A - 12**	**≥ 150**	400 ①	**na vyžádání**
HSC -	**A - 16**	**≥ 150**	410 ①	**na vyžádání**
HSC -	**A - 20**	**≥ 160**	420 ①	**na vyžádání**
HSC -	**A - 25**	**≥ 190**	430 ①	**na vyžádání**
Standardní prvky				
HSC -	**A - 12**	**/ 195**	400-00001	**na vyžádání**
HSC -	**A - 12**	**/ 245**	400-00002	**na vyžádání**
HSC -	**A - 12**	**/ 295**	400-00003	**na vyžádání**
HSC -	**A - 12**	**/ 345**	400-00004	**na vyžádání**
HSC -	**A - 12**	**/ 395**	400-00005	**na vyžádání**
HSC -	**A - 16**	**/ 202**	410-00001	**619,40**
HSC -	**A - 16**	**/ 252**	410-00002	**628,65**
HSC -	**A - 16**	**/ 302**	410-00003	**637,85**
HSC -	**A - 16**	**/ 352**	410-00004	**645,55**
HSC -	**A - 16**	**/ 402**	410-00005	**656,30**
HSC -	**A - 20**	**/ 208**	420-00001	**776,20**
HSC -	**A - 20**	**/ 258**	420-00002	**783,85**
HSC -	**A - 20**	**/ 308**	420-00003	**796,15**
HSC -	**A - 20**	**/ 358**	420-00004	**806,95**
HSC -	**A - 20**	**/ 408**	420-00005	**820,75**

① V objednávce uveďte požadovanou délku L [mm].
Pozor na minimální rozměry stavebních dílců podle povolení stavebním dozorem.

★Upozornění HALFEN: Všeobecné vysvětlivky viz Přehled na straně a

© 2014 HALFEN · Ceník 2/14 · www.halfen.cz

HSC-HD 045

Prut s oboustrannými hlavami,
povoleno stavebním dozorem Z - 21.8 - 1973

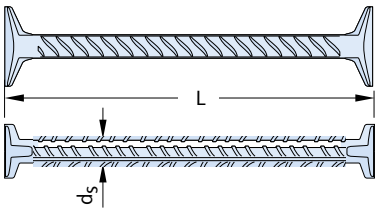

artikl			obj. č.	cena
typ prut - Ø d_s/		délka L [mm]	0060.	[Kč/ks]
Provedení: betonářská ocel B500B				
HSC -	**HD - 12**	**/ ≥ 175**	200 ①	**na vyžádání**
HSC -	**HD - 16**	**/ ≥ 175**	210 ①	**na vyžádání**
HSC -	**HD - 20**	**/ ≥ 175**	220 ①	**na vyžádání**
HSC -	**HD - 25**	**/ ≥ 175**	230 ①	**na vyžádání**

① V objednávce uveďte požadovanou délku L [mm].
Pozor na minimální rozměry stavebních dílců podle povolení stavebním dozorem.

HSC Talířek pro upevnění na bednění 051_03

Plastový talířek pro připevnění na bednění
Talířek pro připevnění na bednění z kovu (není zobrazen) ①

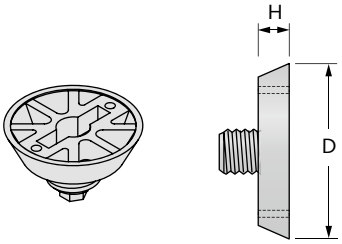

artikl	pro prut-Ø d_s [mm]	D [mm]	H [mm]	obj. č.	cena
				0725.	[Kč/ks]
Provedení: plast / kov					
HBS-05-12	12	60	10	020-00002	**na vyžádání**
HBS-05-16	16	60	10	020-00004	**15,35**
HBS-05-20	20	60	10	020-00005	**15,35**
HBS-05-25-GV ①	25	75	9	030-00001	**89,15**

HSC Talířek pro upevnění na bednění 006

Magnetický talířek

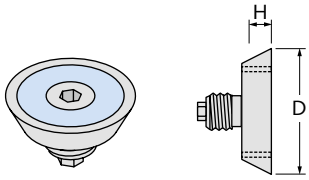

artikl	pro prut-Ø d_s [mm]	D [mm]	H [mm]	obj. č.	cena
				0741.	[Kč/ks]
Provedení: podle katalogu					
6365-12	12	40	12	180-00001	**na vyžádání**
6365-16	16	40	12	180-00002	**3.840,95**
6365-20	20	55	12	180-00003	**4.006,95**

★Upozornění HALFEN: Všeobecné vysvětlivky viz Přehled na straně a

© 2014 HALFEN · Ceník 2/14 · www.halfen.cz

HSD-Set 049

Jednoduché trny HSD-D s pouzdry HSD-S
pouzdro s trnem umožňuje podélný posun

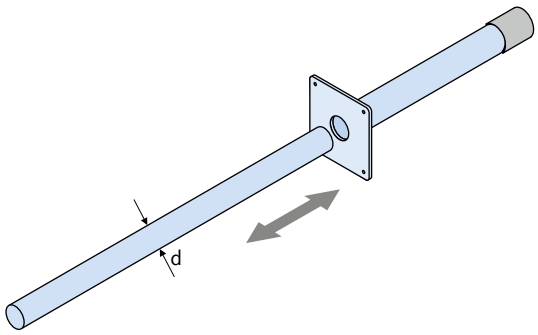

artikl	Ø trnu [mm]	obj. č. 0729.	cena [Kč/ks]
Provedení: trn: A4 podle tabulky, ceník strana 2, příčně posuvné pouzdro: A2 podle tabulky, ceník strana 2			
HSD-SET 20	20	110-00001	**937,55**
HSD-SET 22	22	110-00002	**1.131,25**
HSD-SET 25	25	110-00003	**1.455,55**
HSD-SET 30	30	110-00004	**2.165,65**

HSD-Set 049

Jednoduché trny HSD-D s pouzdry HSD-SV
pouzdro umožňující podélné a příčné posunutí s jedním trnem

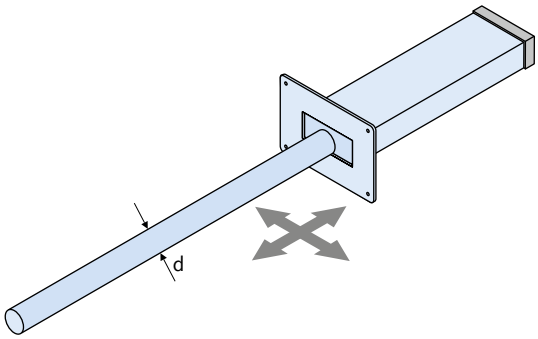

artikl	Ø trnu [mm]	obj. č. 0729.	cena [Kč/ks]
Provedení: trn: A4 podle tabulky, ceník strana 2, příčně posuvné pouzdro: A2 podle tabulky, ceník strana 2			
HSD-SET 20 V	20	120-00001	**1.360,25**
HSD-SET 22 V	22	120-00002	**1.666,10**
HSD-SET 25 V	25	120-00003	**2.019,60**
HSD-SET 30 V	30	120-00004	**3.043,25**

HSD-D jednoduché trny 049

Pro pouzdra HSD-P, -S a SV

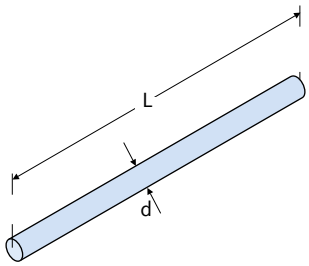

artikl	délka L [mm]	Ø trnu [mm]	obj. č. 0729.	cena [Kč/ks]
Provedení: S355 žárově zinkováno				
HSD-D 20 FV	300	20	010-00001	**175,20**
HSD-D 22 FV	300	22	010-00002	**233,60**
HSD-D 25 FV	300	25	010-00003	**373,50**
HSD-D 30 FV	350	30	010-00004	**579,45**
Provedení: A4 podle tabulky, ceník strana 2				
HSD-D 20 A4	300	20	020-00001	**405,75**
HSD-D 22 A4	300	22	020-00002	**530,25**
HSD-D 25 A4	300	25	020-00003	**740,85**
HSD-D 30 A4	350	30	020-00004	**1.223,45**

HSD-P pouzdra 049

Pro jednoduché trny HSD-D

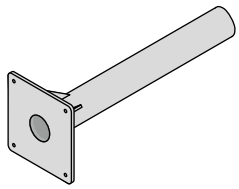

artikl	Ø trnu [mm]	obj. č. 0729.	cena [Kč/ks]
Provedení: podélně posuvné pouzdro; plast			
HSD-P 20	20	030-00001	**132,20**
HSD-P 22	22	030-00002	**132,20**
HSD-P 25	25	030-00003	**135,25**
HSD-P 30	30	030-00004	**147,55**

★Upozornění HALFEN: Všeobecné vysvětlivky viz Přehled na straně a

HSD-CRET trny pro velké zatížení 049

Pouzdro s podélným posunutím
Povoleno stavebním dozorem Z - 15.7 - 253

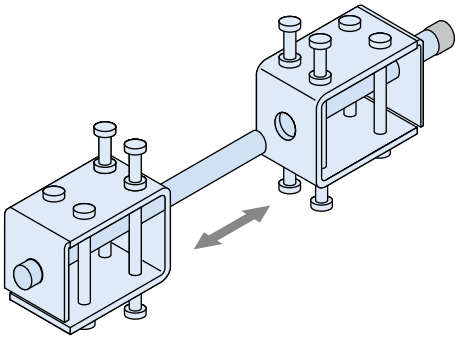

artikl	Ø trnu [mm]	obj. č. 0730.	cena [Kč/ks]
Provedení: A4 podle tabulky, ceník strana 2			
HSD-CRET 122	22	010-00001	**3.607,35**
HSD-CRET 124	24	010-00002	**4.564,90**
HSD-CRET 128	28	010-00003	**6.309,40**
HSD-CRET 134	34	010-00004	**13.413,40**
HSD-CRET 140	40	010-00005	**18.254,95**

HSD-CRET-V trny pro velké zatížení 049

Pouzdro s podélným posunutím a příčným posunutím
Povoleno stavebním dozorem Z - 15.7 - 253

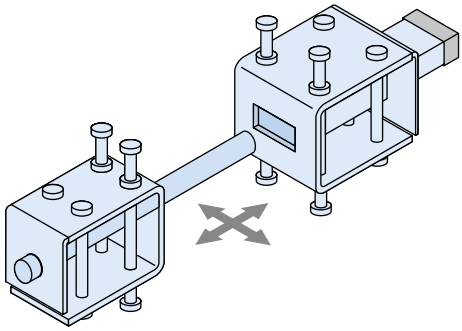

artikl	Ø trnu [mm]	obj. č. 0730.	cena [Kč/ks]
Provedení: A4 podle tabulky, ceník strana 2			
HSD-CRET 122 V	22	020-00001	**4.870,75**
HSD-CRET 124 V	24	020-00002	**5.863,65**
HSD-CRET 128 V	28	020-00003	**8.187,60**
HSD-CRET 134 V	34	020-00004	**17.457,25**
HSD-CRET 140 V	40	020-00005	**21.161,40**

★Upozornění HALFEN: Všeobecné vysvětlivky viz Přehled na straně a

© 2014 HALFEN · Ceník 2/14 · www.halfen.cz

HSD-F požární manžety 049

Pro jednoduché trny HSD-D a HSD-SET

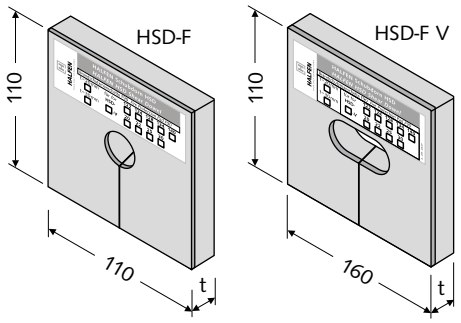

artikl	tloušťka t [mm]	pro pouzdro HSD-	šířka/výška [mm]	obj. č. 0730.	cena [Kč/ks]
Provedení: podle katalogu					
HSD-F 20	20	S20	110/110	300-00001	**288,95**
HSD-F 20	30	S20	110/110	300-00002	**305,85**
HSD-F 22	20	S22	110/110	300-00003	**302,80**
HSD-F 22	30	S22	110/110	300-00004	**324,30**
HSD-F 25	20	S25	110/110	300-00005	**335,05**
HSD-F 25	30	S25	110/110	300-00006	**347,35**
HSD-F 30	20	S30	110/110	300-00007	**367,35**
HSD-F 30	30	S30	110/110	300-00008	**398,10**
HSD-F 20 V	20	SV20	160/110	310-00001	**322,75**
HSD-F 20 V	30	SV20	160/110	310-00002	**333,55**
HSD-F 22 V	20	SV22	160/110	310-00003	**347,35**
HSD-F 22 V	30	SV22	160/110	310-00004	**356,60**
HSD-F 25 V	20	SV25	160/110	310-00005	**382,70**
HSD-F 25 V	30	SV25	160/110	310-00006	**405,75**
HSD-F 30 V	20	SV30	160/110	310-00007	**410,40**
HSD-F 30 V	30	SV30	160/110	310-00008	**442,65**
Pozor: Lze kombinovat pro velké otvory spár.					

HSD-F-CRET požární manžeta 049

Pro trny s velkým zatížením HSD-CRET a HSD-CRET V

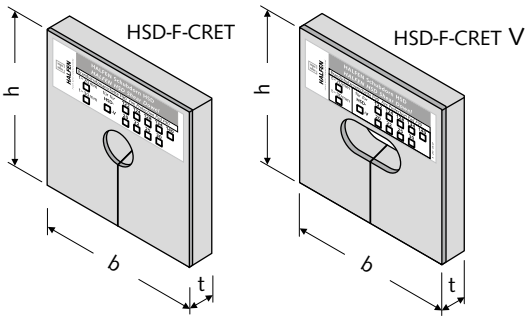

artikl	tloušťka t [mm]	pro pouzdro HSD-CRET	šířka/výška b/h [mm]	obj. č. 0730.	cena [Kč/ks]
Provedení: podle katalogu					
HSD-F-CRET 122	20	122	120/120	320-00001	**222,85**
HSD-F-CRET 122	30	122	120/120	320-00002	**241,30**
HSD-F-CRET 124	20	124	130/130	320-00003	**245,90**
HSD-F-CRET 124	30	124	130/130	320-00004	**265,90**
HSD-F-CRET 128	20	128	140/140	320-00005	**301,25**
HSD-F-CRET 128	30	128	140/140	320-00006	**338,15**
HSD-F-CRET 134	20	134	160/180	320-00007	**416,55**
HSD-F-CRET 134	30	134	160/180	320-00008	**447,25**
HSD-F-CRET 140	20	140	180/220	320-00009	**462,65**
HSD-F-CRET 140	30	140	180/220	320-00010	**496,45**
HSD-F-CRET 122 V	20	122 V	150/150	330-00001	**262,85**
HSD-F-CRET 122 V	30	122 V	150/150	330-00002	**273,60**
HSD-F-CRET 124 V	20	124 V	160/160	330-00003	**269,00**
HSD-F-CRET 124 V	30	124 V	160/160	330-00004	**287,40**
HSD-F-CRET 128 V	20	128 V	170/170	330-00005	**399,60**
HSD-F-CRET 128 V	30	128 V	170/170	330-00006	**410,40**
HSD-F-CRET 134 V	20	134 V	190/190	330-00007	**464,15**
HSD-F-CRET 134 V	30	134 V	190/190	330-00008	**522,60**
HSD-F-CRET 140 V	20	140 V	210/220	330-00009	**545,65**
HSD-F-CRET 140 V	30	140 V	210/220	330-00010	**650,15**
Pozor: Lze kombinovat pro velké otvory spár.					

★Upozornění HALFEN: Všeobecné vysvětlivky viz Přehled na straně a

HLJ SL prvek 049

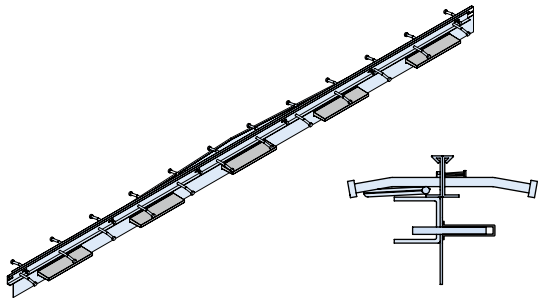

artikl	pro tloušťky desky [mm]	obj. č. 0880.	cena [Kč/ks]
Provedení: WB podle tabulky, ceník strana 2			
HLJ SL-80	150 - 200	010-00001	**na vyžádání**
HLJ SL-110	200 - 250	010-00002	**na vyžádání**
HLJ SL-130	250 - 300	010-00003	**na vyžádání**
HLJ SL-160	300 - 350	010-00004	**na vyžádání**
Standardní délka 2980 mm			

HLJ DL prvek 049

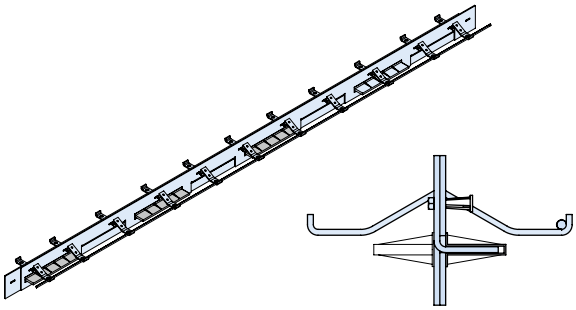

artikl	pro tloušťky desky [mm]	obj. č. 0880.	cena [Kč/ks]
Provedení: WB podle tabulky, ceník strana 2			
HLJ DL-80	140 - 200	020-00001	**na vyžádání**
HLJ DL-110/5	190 - 240	020-00002	**na vyžádání**
HLJ DL-110/6	190 - 240	020-00003	**na vyžádání**
HLJ DL-130	250 - 400	020-00004	**na vyžádání**
Standardní délka 2980 mm			

HLJ SL spoj 049

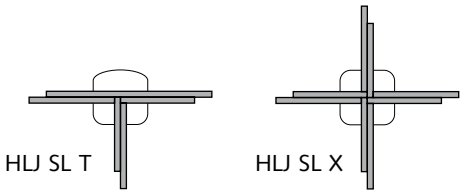

artikl	pro tloušťky desky [mm]	obj. č. 0880.	cena [Kč/ks]
Provedení: WB podle tabulky, ceník strana 2			
HLJ SL-T-80	150 - 250	030-00001	**na vyžádání**
HLJ SL-T-130	250 - 350	030-00002	**na vyžádání**
HLJ SL-X-80	150 - 250	040-00001	**na vyžádání**
HLJ SL-X-130	250 - 350	040-00002	**na vyžádání**

HLJ DL spoj 049

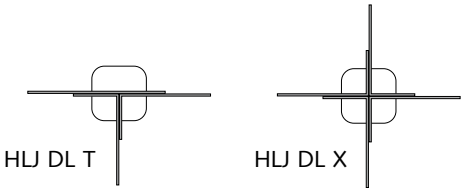

artikl	pro tloušťky desky [mm]	obj. č. 0880.	cena [Kč/ks]
Provedení: WB podle tabulky, ceník strana 2			
HLJ DL-T-80	140 - 200	070-00001	**na vyžádání**
HLJ DL-T-110/5	190 - 240	070-00002	**na vyžádání**
HLJ DL-T-110/6	190 - 240	070-00003	**na vyžádání**
HLJ DL-T-130	250 - 400	070-00004	**na vyžádání**
HLJ DL-X-80	140 - 200	080-00001	**na vyžádání**
HLJ DL-X-110/5	190 - 240	080-00002	**na vyžádání**
HLJ DL-X-110/6	190 - 240	080-00003	**na vyžádání**
HLJ DL-X-130	250 - 400	080-00004	**na vyžádání**

HLJ patka 049

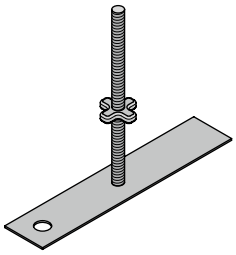

artikl	pro tloušťky desky [mm]	obj. č. 0880.	cena [Kč/ks]
Provedení: WB podle tabulky, ceník strana 2			
HLJ F-250	≤ 250	050-00001	**na vyžádání**
HLJ F-400	250 - 400	050-00002	**na vyžádání**
Stavitelná patka včetně stavěcího šroubu			

★Upozornění HALFEN: Všeobecné vysvětlivky viz Přehled na straně a

© 2014 HALFEN · Ceník 2/14 · www.halfen.cz

HLJ ochranný úhelník 049

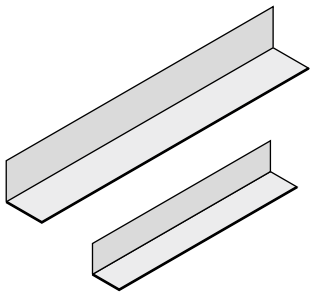

artikl	rozměry [mm]	obj. č.	cena
		0880.	[Kč/ks]
Provedení: karton			
HLJ CA	60x60x4	060-00001	**na vyžádání**
HLJ CA	80x80x4	060-00002	**na vyžádání**
Standardní délka 2400 mm			

★Upozornění HALFEN: Všeobecné vysvětlivky viz Přehled na straně a

Systémy přepravních úchytů

Vlastnosti

- Úchyty ze speciální kruhové oceli
- Rychlé spojení a rozpojení úchytu a závěsných prostředků
- Skupina zatížení od 1,3 do 45,0 na jeden úchyt

DEHA Systém přepravních úchytů s kulovou hlavou KKT

Výhody

- ***Úspora času a nákladů***
- ***Speciální úchyty pro přepravu a otáčení - zvláště vhodné pro inženýrské stavby***
- ***Možnost dodávky vodotěsného systému***
- ***Úchyty dodáváme i v žárově zinkovaném a nerez provedení***

Vlastnosti

- Rychlé spojení a rozpojení úchytu a závěsných prostředků
- Možno použít systém dálkového vypínání
- Skupina zatížení od 0,7 do 26,0 na jeden úchyt

FRIMEDA Systém přepravních úchytů TPA

Výhody

- ***Specialista na stavění prvků***
- ***Možno realizovat i malé vzdálenosti od okraje***
- ***Vysoká bezpečnost daná uzavřenou kruhovou spojkou***
- ***Nové možnosti použití a snížení nebezpečí při dálkovém vypínání***

© 2014 HALFEN · Ceník 2/14 · www.halfen.cz

Systémy přepravních úchytů

Vlastnosti

- Menší průměr pouzdra při vysoké únosnosti
- Integrovaná ochrana závitových pouzder proti pronikání vody a nečistoty a pro označení úchytů
- Skupina zatížení od 1,3 do 25,0 na jeden úchyt

DEHA HD-systém kotevních pouzder

Výhody

- ***Specialista na nejtenčí prvky***
- ***Optimalizované skladování a procesy - pouze 8 velikostí úchytů***
- ***Až o 100% vyšší přenesení zatížení na úchyt oproti běžným systémům pouzder***
- ***Vysoké optické nároky a zamezení vzniku rzi, ochrana pouzder a systém vynechávek***

Vlastnosti

- Pro bezpečnou přepravu betonových prefabrikátů
- Mnoho typů úchytů pro různé geometrie stavebních dílců
- Úchyty tvoří kruhová ocel a nalisované závitové pouzdro

Kotevní pouzdro

Výhody

- ***Bezpečné, rychlé, racionální***
- ***Pro každý tvar a velikost prefabrikátu***
- ***Skupina zatížení od 0,5 do 12,5 na jeden úchyt***
- ***Zvedací prostrědky lze objednat i s certifikátem***
- ***Jako cenově příznivou alternativu nabízíme i zvedací smyčky***

HALFEN závěsné prostředky: pravidelná roční kontrola & certifikovaná bezpečnost

Každý závěsný prostředek objednaný v budoucnosti u společnosti HALFEN bude pro snazší identifikaci v rámci pravidelné kontroly bezvadného stavu opatřen sériovým číslem. Dodatečně budete moci požádat i o certifikát, který potvrdí dodržování veškerých směrnic a kontrolu při výrobě a bude obsahovat tabulku s výsledky pravidelných zkoušek.

Vaše výhody:
- splnění povinnosti kontroly v případě externích kontrol
- veškeré údaje o závěsném prostředku HALFEN na jednom dokumentu
- jednoduchá dokumentace pravidelných kontrol rozměrů
- jednoznačné přiřazení závěsného prostředku a dokumentu
- výroba kontrolovaná a certifikovaná zkušebnou materiálu Severního Porýní-Vestfálska

Pokyny k objednávce:
K objednání závěsného prostředku s certifikátem nahraďte v objednacím čísle **3. poslední číslo "1"**
- 6102-45,0 s certifikátem má objednací číslo 0738.010-00**1**07
- 6377-7,5 s certifikátem má objednací číslo 0742.170-00**1**05

HALFEN závěsné prostředky: certifikovaná bezpečnost - testovaná únosnost

V budoucnosti budete mít možnost objednat závěsné prostředky HALFEN s dokumentovanou zkouškou prostředku na dvojnásobnou jmenovitou únosnost. Tento protokol Vám poslouží jako dokumentace a potvrzení bezpečného zachycení zatížení.

Vaše výhody:
- dokumentovaná bezpečnost funkce závěsného prostředku HALFEN
- splnění evropských standardů pro závěsné prostředky
- splněna povinnost provozovatele o prokazování bezpečnosti

Pokyny k objednávce:
K objednání závěsného prostředku s certifikátem a dokumentovanou zkouškou únosnosti při dvojnásobném zatížení nahraďte **4. poslední** číslo číslem **"1"**.
- 6102-45,0 s certifikátem a zkouškou objednejte pod číslem 0738.010-0**1**007
- 6377-7,5 s certifikátem a zkouškou objednejte pod číslem 0742.170-0**1**005

Pokyny k objednávce otočného a přepravního závěsu 6116

Při objednávce otočného a přepravního závěsu HALFEN použijte číslo artiklu 0738.049-00001 a zadejte v textu položky tyto údaje:

- Hmotnostní skupina
- Požadovaná délka lana (pozor na minimální délku lana l!)
- Umístění vložky do oka lana (typ A = očka paralelně; typ B = očka úhlopříčně)

Příklad:
- 0738.049-00001; Hmotnostní skupina 6,0/10,0 ; Délka 3m, typ B

Prosím uvažujte s dodací lhůtou hotově namontovaných otočných a přepravních spojek.
Pokud lano dosáhlo své doby životnosti, můžete ho dodatečně objednat. Montáž může provést sám zákazník.

Další informace o přepravních úchytech naleznete v našich katalozích a na www.halfen.cz.
- Katalog KKT DEHA Kugelkopf-Transportanker-System
- Katalog TPA Frimeda Transportanker-System
- Katalog TT Transportanker System Tiefbau
- Katalog HD Transportanker-System
- Katalog HA DEHA Hülsenanker-System

Všechny katalogy naleznete také na HALFEN Catalogue App.
Stáhnout je můžete v App Store a Google Play Store.

© 2014 HALFEN · Ceník 2/14 · www.halfen.cz

DEHA PŘEPRAVNÍ ÚCHYTY S KULOVOU HLAVOU

6000 050_02

Přepravní úchyty s kulovou hlavou

artikl skupina zatížení		rozměr l [mm]	balení [ks]	obj. č. 0735.	cena [Kč/ks]
Provedení: WB podle tabulky, ceník strana 2					
6000-	**1,3-**	**40**	300	010-00002	**36,90**
6000-	**1,3-**	**50**	300	010-00003	**38,45**
6000-	**1,3-**	**55**	300	010-00004	**38,45**
6000-	**1,3-**	**65**	300	010-00005	**44,55**
6000-	**1,3-**	**85**	200	010-00006	**50,70**
6000-	**1,3-**	**120**	200	010-00007	**52,25**
6000-	**1,3-**	**240**	100	010-00008	**53,80**
6000-	**2,5-**	**45**	100	010-00015	**53,80**
6000-	**2,5-**	**55**	100	010-00016	**53,80**
6000-	**2,5-**	**65**	100	010-00017	**61,50**
6000-	**2,5-**	**75**	100	010-00189	**61,50**
6000-	**2,5-**	**85**	100	010-00018	**61,50**
6000-	**2,5-**	**120**	40	010-00019	**64,55**
6000-	**2,5-**	**170**	40	010-00020	**78,40**
6000-	**2,5-**	**210**	40	010-00021	**86,05**
6000-	**2,5-**	**280**	40	010-00022	**104,50**
6000-	**4,0-**	**75**	40	010-00023	**89,15**
6000-	**4,0-**	**100**	40	010-00024	**104,50**
6000-	**4,0-**	**120**	40	010-00025	**106,05**
6000-	**4,0-**	**170**	20	010-00027	**119,90**
6000-	**4,0-**	**210**	20	010-00028	**142,95**
6000-	**4,0-**	**240**	20	010-00029	**149,10**
6000-	**4,0-**	**340**	20	010-00030	**186,00**
6000-	**4,0-**	**420**	20	010-00031	**255,15**
6000-	**5,0-**	**55**	20	010-00032	**109,15**
6000-	**5,0-**	**65**	20	010-00033	**109,15**
6000-	**5,0-**	**75**	40	010-00034	**109,15**
6000-	**5,0-**	**85**	40	010-00035	**119,90**
6000-	**5,0-**	**95**	40	010-00036	**132,20**
6000-	**5,0-**	**110**	40	010-00037	**146,00**
6000-	**5,0-**	**120**	40	010-00038	**135,25**
6000-	**5,0-**	**180**	20	010-00039	**149,10**
6000-	**5,0-**	**210**	20	010-00173	**149,10**
6000-	**5,0-**	**240**	20	010-00040	**172,15**
6000-	**5,0-**	**340**	20	010-00041	**264,35**
6000-	**5,0-**	**480**	20	010-00042	**330,45**
6000-	**7,5-**	**100**	20	010-00043	**187,50**
6000-	**7,5-**	**120**	20	010-00046	**187,50**
6000-	**7,5-**	**140**	20	010-00047	**213,65**
6000-	**7,5-**	**165**	20	010-00049	**221,35**
6000-	**7,5-**	**200**	20	010-00050	**255,15**
6000-	**7,5-**	**300**	20	010-00051	**327,40**
6000-	**7,5-**	**540**	1	010-00052	**508,75**
6000-	**7,5-**	**680**	1	010-00053	**542,55**

artikl skupina zatížení		rozměr l [mm]	balení [ks]	obj. č. 0735.	cena [Kč/ks]
Provedení: WB podle tabulky, ceník strana 2					
6000-	**10,0-**	**115**	1	010-00054	**344,30**
6000-	**10,0-**	**135**	1	010-00056	**345,85**
6000-	**10,0-**	**150**	1	010-00057	**358,10**
6000-	**10,0-**	**170**	1	010-00058	**382,70**
6000-	**10,0-**	**200**	1	010-00059	**441,10**
6000-	**10,0-**	**250**	1	010-00060	**456,50**
6000-	**10,0-**	**340**	1	010-00061	**498,00**
6000-	**10,0-**	**680**	1	010-00062	**783,85**
6000-	**15,0-**	**140**	1	010-00063	**530,25**
6000-	**15,0-**	**165**	1	010-00064	**590,20**
6000-	**15,0-**	**200**	1	010-00065	**642,45**
6000-	**15,0-**	**300**	1	010-00066	**793,10**
6000-	**15,0-**	**400**	1	010-00067	**1.000,60**
6000-	**15,0-**	**840**	1	010-00068	**2.136,45**
6000-	**20,0-**	**180**	1	010-00168	**1.169,65**
6000-	**20,0-**	**200**	1	010-00070	**1.183,50**
6000-	**20,0-**	**240**	1	010-00071	**1.271,10**
6000-	**20,0-**	**340**	1	010-00074	**1.497,05**
6000-	**20,0-**	**500**	1	010-00075	**1.583,10**
6000-	**20,0-**	**1000**	1	010-00076	**2.738,95**
6000-	**32,0-**	**200**	1	010-00077	**2.111,85**
6000-	**32,0-**	**250**	1	010-00078	**2.204,05**
6000-	**32,0-**	**280**	1	010-00079	**2.244,00**
6000-	**32,0-**	**320**	1	010-00080	**2.299,35**
6000-	**32,0-**	**700**	1	010-00082	**4.196,00**
6000-	**32,0-**	**1200**	1	010-00083	**6.194,10**
6000-	**45,0-**	**500**	1	010-00197	**6.203,35**
6000-	**45,0-**	**1200**	1	010-00159	**8.693,25**
Jiné rozměry na vyžádání. Před vyplněním objednávky se informujte na minimální objednací množství.					
Provedení: FV podle tabulky, ceník strana 2					
6000-	**1,3-**	**40 FV**	300	200-00067	**41,50**
6000-	**1,3-**	**50 FV**	300	200-00068	**44,55**
6000-	**1,3-**	**55 FV**	300	200-00069	**44,55**
6000-	**1,3-**	**65 FV**	300	200-00070	**53,80**
6000-	**1,3-**	**85 FV**	200	200-00071	**58,40**
6000-	**1,3-**	**120 FV**	200	200-00072	**59,95**
6000-	**1,3-**	**240 FV**	100	200-00073	**64,55**
6000-	**2,5-**	**45 FV**	100	200-00080	**64,55**
6000-	**2,5-**	**55 FV**	100	200-00081	**64,55**
6000-	**2,5-**	**65 FV**	100	200-00082	**75,30**
6000-	**2,5-**	**75 FV**	100	200-00156	**75,30**
6000-	**2,5-**	**85 FV**	100	200-00083	**75,30**
6000-	**2,5-**	**120 FV**	40	200-00084	**78,40**
6000-	**2,5-**	**170 FV**	40	200-00085	**95,30**
6000-	**2,5-**	**210 FV**	40	200-00086	**101,45**
6000-	**2,5-**	**280 FV**	40	200-00087	**126,05**
6000-	**4,0-**	**75 FV**	40	200-00088	**107,60**
6000-	**4,0-**	**100 FV**	40	200-00089	**126,05**
6000-	**4,0-**	**120 FV**	40	200-00090	**127,55**
6000-	**4,0-**	**170 FV**	20	200-00091	**141,40**
6000-	**4,0-**	**210 FV**	20	200-00092	**172,15**
6000-	**4,0-**	**240 FV**	20	200-00093	**182,90**
6000-	**4,0-**	**340 FV**	20	200-00094	**222,85**
6000-	**4,0-**	**420 FV**	20	200-00095	**308,95**

★Upozornění HALFEN: Všeobecné vysvětlivky viz Přehled na straně a

DEHA PŘEPRAVNÍ ÚCHYTY S KULOVOU HLAVOU

artikl			balení [ks]	obj. č.	cena
	skupina zatížení	rozměr l [mm]		0735.	[Kč/ks]
Provedení: FV podle tabulky, ceník strana 2					
6000-	**5,0-**	**65 FV**	40	200-00096	**132,20**
6000-	**5,0-**	**75 FV**	40	200-00097	**132,20**
6000-	**5,0-**	**85 FV**	40	200-00098	**141,40**
6000-	**5,0-**	**95 FV**	40	010-00172	**158,30**
6000-	**5,0-**	**120 FV**	20	200-00100	**166,00**
6000-	**5,0-**	**180 FV**	20	200-00101	**182,90**
6000-	**5,0-**	**210 FV**	20	200-00102	**182,90**
6000-	**5,0-**	**240 FV**	20	010-00174	**205,95**
6000-	**5,0-**	**340 FV**	20	200-00104	**316,60**
6000-	**5,0-**	**480 FV**	20	200-00105	**399,60**
6000-	**7,5-**	**100 FV**	20	200-00106	**224,40**
6000-	**7,5-**	**120 FV**	20	200-00107	**224,40**
6000-	**7,5-**	**140 FV**	20	200-00108	**255,15**
6000-	**7,5-**	**165 FV**	20	200-00110	**267,45**
6000-	**7,5-**	**200 FV**	20	200-00111	**308,95**
6000-	**7,5-**	**300 FV**	20	010-00188	**393,45**
6000-	**7,5-**	**540 FV**	1	200-00113	**608,65**
6000-	**7,5-**	**680 FV**	1	200-00114	**651,70**
6000-	**10,0-**	**115 FV**	1	200-00116	**413,45**
6000-	**10,0-**	**135 FV**	1	200-00117	**415,00**
6000-	**10,0-**	**150 FV**	1	200-00118	**428,80**
6000-	**10,0-**	**170 FV**	1	200-00119	**456,50**
6000-	**10,0-**	**200 FV**	1	200-00158	**485,70**
6000-	**10,0-**	**250 FV**	1	200-00120	**527,20**
6000-	**10,0-**	**340 FV**	1	200-00121	**597,90**
6000-	**10,0-**	**680 FV**	1	200-00123	**937,55**
6000-	**15,0-**	**140 FV**	1	200-00124	**614,80**
6000-	**15,0-**	**165 FV**	1	200-00125	**677,80**
6000-	**15,0-**	**200 FV**	1	200-00126	**750,05**
6000-	**15,0-**	**300 FV**	1	200-00127	**926,80**
6000-	**15,0-**	**400 FV**	1	200-00128	**1.172,75**
6000-	**15,0-**	**840 FV**	1	200-00129	**2.397,70**
6000-	**20,0-**	**200 FV**	1	200-00131	**1.380,25**
6000-	**20,0-**	**240 FV**	1	200-00132	**1.481,65**
6000-	**20,0-**	**340 FV**	1	200-00134	**1.739,90**
6000-	**20,0-**	**1000 FV**	1	200-00136	**3.193,90**
6000-	**32,0-**	**200 FV**	1	200-00137	**2.443,85**
6000-	**32,0-**	**250 FV**	1	200-00138	**2.557,55**
6000-	**32,0-**	**280 FV**	1	200-00139	**2.606,75**
6000-	**32,0-**	**320 FV**	1	200-00140	**2.972,55**
6000-	**32,0-**	**700 FV**	1	200-00142	**5.496,30**
6000-	**32,0-**	**1200 FV**	1	200-00143	**7.187,00**
Provedení: A4 podle tabulky, ceník strana 2					
6000-	**1,3**	**65 A4**	1	010-00130	**236,70**
6000-	**1,3**	**85 A4**	1	010-00131	**245,90**
6000-	**1,3**	**120 A4**	1	010-00132	**269,00**
6000-	**2,5**	**120 A4**	1	010-00137	**651,70**
6000-	**2,5**	**170 A4**	1	010-00138	**740,85**
6000-	**5,0**	**120 A4**	1	010-00144	**1.553,90**
6000-	**5,0**	**180 A4**	1	010-00145	**1.616,90**
6000-	**5,0**	**240 A4**	1	010-00146	**2.236,35**

Jiné rozměry na vyžádání. Před vyplněním objednávky se informujte na minimální objednací množství.

6050 — 050_01

Prutový úchyt s kulovou hlavou

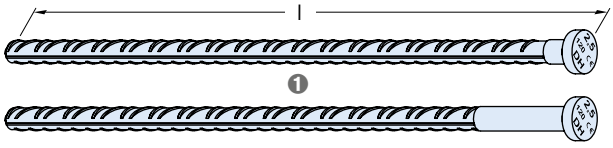

❶ Provedení

artikl			balení [ks]	obj. č.	cena
	skupina zatížení	rozměr l [mm]		0735.	[Kč/ks]
Provedení: WB podle tabulky, ceník strana 2					
6050-	**2,5-**	**400**	40	070-00002	**118,35**
6050-	**2,5-**	**520**	40	070-00003	**126,05**
6050-	**5,0-**	**580**	20	070-00007	**272,05**
6050-	**5,0-**	**900**	20	070-00008	**304,35**
6050-	**7,5-**	**750**	1	070-00009	**513,35**
6050-	**7,5-**	**1150**	1	070-00010	**570,25**
6050-	**10,0-**	**870**	1	070-00011	**657,85**
6050-	**10,0-**	**1300**	1	070-00012	**739,30**
6050-	**15,0-**	**1080**	1	070-00013	**1.298,75**
6050-	**15,0-**	**1550**	1	070-00014	**1.535,45**
Provedení: FV podle tabulky, ceník strana 2					
6050-	**2,5-**	**400 FV**	40	200-00030	**142,95**
6050-	**5,0-**	**580 FV**	20	200-00159	**316,60**

Jiná provedení na vyžádání. Před vyplněním objednávky se informujte na minimální objednací množství.

6052 — 050_01

Prutový úchyt s kulovou hlavou, tvarovaný pro přepravu vícevrstvých prefabrikátů (železobetonových sendvičových prvků)

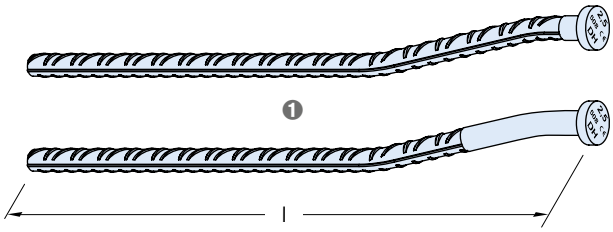

❶ Provedení

artikl			balení [ks]	obj. č.	cena
	skupina zatížení	rozměr l [mm]		0735.	[Kč/ks]
Provedení: WB podle tabulky, ceník strana 2					
6052-	**2,5-**	**508**	1	080-00002	**204,40**
6052-	**5,0-**	**565**	1	080-00003	**382,70**
6052-	**7,5-**	**1134**	1	080-00006	**651,70**
6052-	**10,0-**	**1284**	1	080-00008	**843,80**
6052-	**15,0-**	**1535**	1	080-00010	**1.663,05**

Pozinkované provedení na vyžádání.
Jiná provedení na vyžádání. Před vyplněním objednávky se informujte na minimální objednací množství.

★Upozornění HALFEN: Všeobecné vysvětlivky viz Přehled na straně a

© 2014 HALFEN · Ceník 2/14 · www.halfen.cz

6006 050_01

Úchyt pro překlápění prefabrikátů
Vhodná vynechávka 6134 → viz strana 105

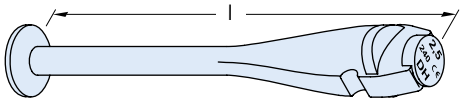

artikl	skupina zatížení	rozměr l [mm]	balení [ks]	obj. č. 0735.	cena [Kč/ks]
Provedení: WB podle tabulky, ceník strana 2					
6006-	**2,5-**	**240**	1	120-00001	**453,40**
6006-	**5,0-**	**240**	1	120-00002	**610,20**
Provedení: FV podle tabulky, ceník strana 2					
6006-	**2,5-**	**240 FV**	1	200-00151	**507,20**
6006-	**5,0-**	**240 FV**	1	200-00152	**710,10**

6001 050_01

Úchyt s okem

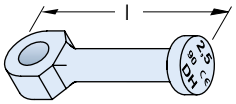

artikl	skupina zatížení	rozměr l [mm]	balení [ks]	obj. č. 0735.	cena [Kč/ks]
Provedení: WB podle tabulky, ceník strana 2					
6001-	**1,3-**	**65**	300	050-00001	**63,00**
6001-	**2,5-**	**90**	300	050-00002	**101,45**
6001-	**5,0-**	**90**	20	050-00012	**na vyžádání**
6001-	**5,0-**	**120**	20	050-00003	**202,90**
6001-	**10,0-**	**115**	1	050-00011	**na vyžádání**
6001-	**10,0-**	**180**	1	050-00004	**525,65**
6001-	**20,0-**	**250**	1	050-00005	**1.149,70**
Provedení: FV podle tabulky, ceník strana 2					
6001-	**1,3-**	**65 FV**	300	200-00061	**78,40**
6001-	**2,5-**	**90 FV**	100	200-00062	**122,95**
6001-	**5,0-**	**120 FV**	20	200-00063	**244,40**
6001-	**10,0-**	**180 FV**	1	200-00064	**630,15**
6001-	**20,0-**	**250 FV**	1	200-00065	**1.375,60**
Provedení: A4 podle tabulky, ceník strana 2					
6001-	**1,3-**	**65 A4**	50	050-00021	**na vyžádání**
6001-	**2,5-**	**90 A4**	50	050-00022	**na vyžádání**
6001-	**5,0-**	**120 A4**	20	050-00023	**na vyžádání**
6001-	**10,0-**	**180 A4**	1	050-00024	**na vyžádání**
6001-	**20,0-**	**250 A4**	1	050-00025	**na vyžádání**

6000 D 050_02

Přepravní úchyt se dvěma hlavami

artikl	skupina zatížení	rozměr l [mm]	balení [ks]	obj. č. 0735.	cena [Kč/ks]
Provedení: WB podle tabulky, ceník strana 2					
6000-	**10,0-**	**340D**	1	018-00056	**616,35**
6000-	**15,0-**	**400D**	1	018-00057	**1.200,40**
6000-	**20,0-**	**500D**	1	018-00067	**1.786,00**
6000-	**32,0-**	**700D**	1	018-00058	**3.770,25**
Provedení: FV podle tabulky, ceník strana 2					
6000-	**10,0-**	**340D FV**	1	208-00056	**771,55**
6000-	**15,0-**	**400D FV**	1	208-00057	**1.371,00**
6000-	**20,0-**	**500D FV**	1	208-00067	**2.084,15**
6000-	**32,0-**	**700D FV**	1	208-00058	**5.708,40**

6002 050_01

Prutový úchyt s kulovou hlavou, tvarovaný, pro přepravu vícevrstvých prefabrikátů (železobetonových sendvičových prvků)

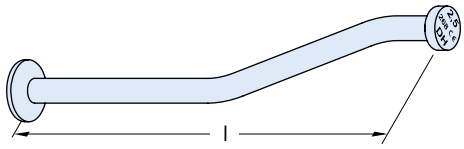

artikl	skupina zatížení	rozměr l [mm]	balení [ks]	obj. č. 0735.	cena [Kč/ks]
Provedení: WB podle tabulky, ceník strana 2					
6002-	**1,3-**	**227**	40	030-00001	**136,80**
6002-	**2,5-**	**268**	20	030-00002	**189,05**
6002-	**4,0-**	**406**	20	030-00003	**341,20**
6002-	**5,0-**	**466**	1	030-00004	**416,55**
6002-	**7,5-**	**664**	1	030-00005	**633,25**
6002-	**10,0-**	**667**	1	030-00006	**906,85**
6002-	**15,0-**	**825**	1	030-00007	**1.389,45**
6002-	**20,0-**	**986**	1	030-00008	**2.413,10**
Provedení: FV podle tabulky, ceník strana 2					
6002-	**1,3-**	**227 FV**	20	200-00053	**162,90**
6002-	**2,5-**	**268 FV**	20	200-00054	**224,40**
6002-	**4,0-**	**406 FV**	1	200-00055	**411,90**
6002-	**5,0-**	**466 FV**	1	200-00056	**498,00**
6002-	**7,5-**	**664 FV**	1	200-00057	**760,80**
6002-	**10,0-**	**667 FV**	1	200-00058	**1.086,65**
6002-	**15,0-**	**825 FV**	1	200-00059	**1.666,10**
6002-	**20,0-**	**986 FV**	1	200-00060	**2.891,10**

Jiné rozměry a provedení nerez na vyžádání.
Jiná provedení na vyžádání. Před vyplněním objednávky se informujte na minimální objednací množství.

★Upozornění HALFEN: Všeobecné vysvětlivky viz Přehled na straně a

© 2014 HALFEN · Ceník 2/14 · www.halfen.cz

6010 050_01

Deskový úchyt s kulovou hlavou

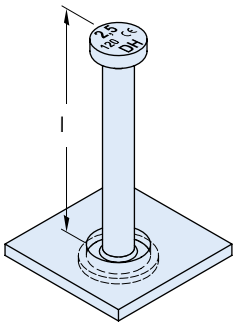

artikl	skupina zatížení	rozměr l [mm]	kotevní destička [mm]	balení [ks]	obj. č. 0735.	cena [Kč/ks]
Provedení: WB podle tabulky, ceník strana 2						
6010-	**2,5-**	**55**	70x70x6	40	060-00001	**192,15**
6010-	**2,5-**	**120**	70x70x6	20	060-00002	**204,40**
6010-	**5,0-**	**65**	90x90x8	20	060-00004	**272,05**
6010-	**5,0-**	**110**	90x90x8	20	060-00007	**288,95**
6010-	**7,5-**	**100**	90x90x10	1	060-00008	**428,80**
6010-	**10,0-**	**115**	90x90x10	1	060-00009	**465,70**
6010-	**10,0-**	**150**	90x90x10	1	060-00011	**1.026,70**
Provedení: FV podle tabulky, ceník strana 2						
6010-	**2,5-**	**55 FV**	70x70x6	40	200-00043	**232,10**
6010-	**2,5-**	**120 FV**	70x70x6	20	200-00044	**247,45**
6010-	**5,0-**	**65 FV**	90x90x8	20	200-00046	**325,85**
6010-	**5,0-**	**110 FV**	90x90x8	20	200-00047	**345,85**
6010-	**7,5-**	**100 FV**	90x90x10	1	200-00173	**517,95**
6010-	**10,0-**	**115 FV**	90x90x10	1	200-00048	**559,45**
6010-	**10,0-**	**150 FV**	90x90x10	1	200-00172	**1.474,00**

Jiná provedení na vyžádání. Před vyplněním objednávky se informujte na minimální objednací množství.

6073 050_01

Úchyt DSM
= rychlomontážní úchyt

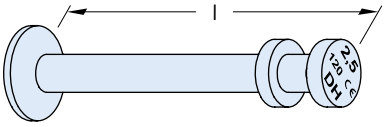

artikl	skupina zatížení	rozměr l [mm]	balení [ks]	obj. č. 0735.	cena [Kč/ks]
Provedení: WB podle tabulky, ceník strana 2					
6073-	**1,3-**	**65**	200	110-00005	**38,45**
6073-	**1,3-**	**120**	100	110-00004	**44,55**
6073-	**2,5-**	**85**	100	110-00001	**39,95**
6073-	**2,5-**	**120**	40	110-00002	**46,10**
6073-	**2,5-**	**170**	40	110-00003	**112,20**
6073-	**5,0-**	**110**	20	110-00006	**104,50**
6073-	**5,0-**	**240**	20	110-00007	**169,05**
Provedení: FV podle tabulky, ceník strana 2					
6073-	**1,3-**	**65 FV**	200	200-00001	**43,05**
6073-	**1,3-**	**120 FV**	100	200-00002	**52,25**
6073-	**2,5-**	**85 FV**	100	200-00003	**46,10**
6073-	**2,5-**	**120 FV**	40	200-00004	**55,35**
6073-	**2,5-**	**170 FV**	40	200-00005	**136,80**
6073-	**5,0-**	**110 FV**	20	200-00006	**129,10**
6073-	**5,0-**	**240 FV**	20	200-00007	**201,35**

6003, 6004 050_01

DKR kónický trubkový úchyt
Příslušenství: vynechávka 6173 → strana 105, těsnicí krytka 6171 → viz níže

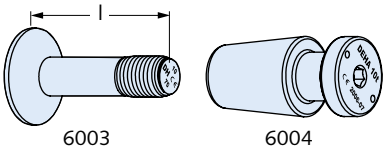

artikl	skupina zatížení	rozměr l [mm]	balení [ks]	obj. č. 0735.	cena [Kč/ks]
Provedení: ocel					
6003-	**10,0**	**60**	1	140-00011	**454,95**
6003-	**10,0**	**75**	1	140-00001	**482,60**
6003-	**10,0**	**100**	1	140-00002	**487,25**
6003-	**10,0**	**125**	1	140-00003	**534,90**
6003-	**20,0**	**100**	1	140-00012	**740,85**
6003-	**20,0**	**130**	1	140-00004	**810,00**
6003-	**20,0**	**155**	1	140-00005	**849,95**
6003-	**20,0**	**180**	1	140-00006	**894,55**
6003-	**32,0**	**120**	1	140-00013	**1.180,40**
6003-	**32,0**	**140**	1	140-00015	**1.234,20**
6003-	**32,0**	**155**	1	140-00007	**1.292,30**
6003-	**32,0**	**175**	1	140-00008	**1.343,35**
6003-	**32,0**	**200**	1	140-00009	**1.420,20**
6003-	**32,0**	**225**	1	140-00010	**1.455,55**
6003-	**32,0**	**235**	1	140-00014	**1.495,50**
6004-	**10,0**	*	1	150-00001	**1.825,95**
6004-	**20,0**	*	1	150-00002	**3.101,65**
6004-	**32,0**	*	1	150-00003	**5.218,10**

* hodnota l: viz katalog Produktinformation Technik Transportanker System Tiefbau

6171 050_03

DKR - plastová zátka pro DKR kónický trubkový úchyt 6004

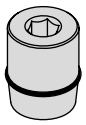

artikl	skupina zatížení	vnější-Ø [mm]	balení [ks]	obj. č. 0737.	cena [Kč/ks]
Provedení: plast					
6171-	**10,0**	43	1	110-00001	**241,30**
6171-	**20,0**	65	1	110-00002	**332,00**
6171-	**32,0**	83	1	110-00003	**620,95**

★Upozornění HALFEN: Všeobecné vysvětlivky viz Přehled na straně a

© 2014 HALFEN · Ceník 2/14 · www.halfen.cz

6173 050_03

Vynechávka pro DKR kónický trubkový úchyt 6004 → strana 104; bez svorníku

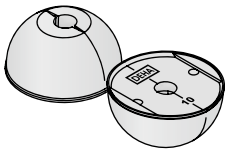

artikl	skupina zatížení	barevné označení	balení [ks]	obj. č. 0736.	cena [Kč/ks]
Provedení: pryž					
6173-	**10,0**	žlutá	1	180-00001	**1.158,90**
6173-	**20,0**	černá	1	180-00002	**1.781,70**
6173-	**32,0**	černá	1	180-00003	**3.418,30**

6172 050_03

Záslepka VKF* pro přepravní úchyt s kulovou hlavou a DKR kónický trubkový úchyt

* Vodotěsný produkt, viz katalog Produktionsinformation Technik

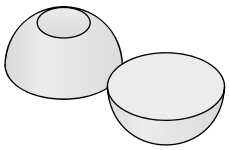

artikl	skupina zatížení	vnější-Ø [mm]	balení [ks]	obj. č. 0737.	cena [Kč/ks]
Provedení: vláknobeton					
6172-	**7,5 / 10,0**	114	2	120-00001	**192,15**
6172-	**15,0 / 20,0**	156	2	120-00002	**410,40**
6172-	**32,0 / 45,0**	210	2	120-00003	**458,05**

6132 050_03

Vynechávka kulatá, vč. svorníku se závitovou tyčí 6141 → strana 108

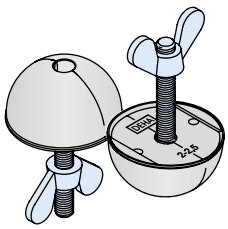

artikl	skupina zatížení	barevné označení	balení [ks]	obj. č. 0736.	cena [Kč/ks]
Provedení: pryž					
6132-	**1,3**	modrá	20	020-00001	**396,55**
6132-	**2,5**	žlutá	10	020-00002	**553,30**
6132-	**4,0**	černá	10	020-00003	**757,75**
6132-	**5,0**	modrá	10	020-00004	**757,75**
6132-	**7,5**	červená	10	020-00005	**1.017,50**
6132-	**10,0**	žlutá	10	020-00006	**1.017,50**
6132-	**15,0**	šedá	10	020-00007	**2.059,60**
6132-	**20,0**	černá	10	020-00008	**2.059,60**
6132-	**32,0+45,0**	černá	1	020-00009	**4.071,50**

6133 050_03

Vynechávka kulatá, včetně svorníku s pouzdrem 6153 → strana 108

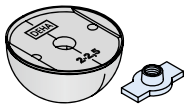

artikl	skupina zatížení	barevné označení	balení [ks]	obj. č. 0736.	cena [Kč/ks]
Provedení: pryž					
6133-	**1,3**	modrá	10	030-00001	**668,60**
6133-	**2,5**	žlutá	10	030-00002	**782,35**
6133-	**4,0**	černá	10	030-00003	**1.005,20**
6133-	**5,0**	modrá	10	030-00005	**1.005,20**
6133-	**7,5**	červená	10	030-00006	**1.283,40**
6133-	**10,0**	žlutá	10	030-00007	**1.283,40**
6133-	**15,0**	šedá	10	030-00008	**2.333,15**
6133-	**20,0**	černá	10	030-00004	**2.332,55**
6133-	**32,0+45,0**	černá	1	030-00009	**3.777,95**

6134 050_03

Vynechávka pro úchyt pro překlápění prefabrikátů 6006 → strana 103; bez svorníku

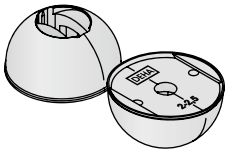

artikl	skupina zatížení	barevné označení	balení [ks]	obj. č. 0736.	cena [Kč/ks]
Provedení: pryž					
6134-	**2,5**	žlutá	1	150-00001	**184,45**
6134-	**5,0**	modrá	1	150-00002	**536,40**

6131 050_03

Vynechávka kulatá, bez svorníku.
Možno použít i pro trvalé zaslepení.

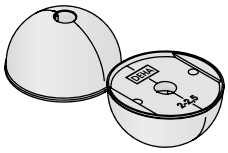

artikl	skupina zatížení	barevné označení	balení [ks]	obj. č. 0736.	cena [Kč/ks]
Provedení: pryž					
6131-	**1,3**	modrá	20	010-00001	**287,40**
6131-	**2,5**	žlutá	10	010-00002	**399,60**
6131-	**4,0**	černá	10	010-00003	**593,30**
6131-	**5,0**	modrá	10	010-00004	**593,30**
6131-	**7,5**	červená	10	010-00005	**854,55**
6131-	**10,0**	žlutá	10	010-00006	**854,55**
6131-	**15,0**	šedá	10	010-00007	**1.849,00**
6131-	**20,0**	černá	2	010-00008	**1.849,00**
6131-	**32,0+45,0**	černá	2	010-00009	**2.828,10**

★Upozornění HALFEN: Všeobecné vysvětlivky viz Přehled na straně a

6138 050_03

Vynechávka úzká,
včetně svorníku se závitovou tyčí 6141 → strana 108

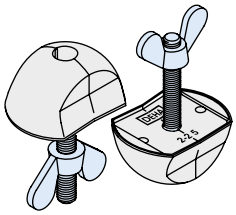

artikl / skupina zatížení	barevné označení	balení [ks]	obj. č. 0736.	cena [Kč/ks]
Provedení: pryž				
6138- 1,3	modrá	20	070-00001	**324,30**
6138- 2,5	žlutá	10	070-00002	**474,95**
6138- 4,0/5,0	modrá	10	070-00004	**644,00**
6138- 7,5	červená	10	070-00005	**862,25**
6138- 10,0	žlutá	10	070-00006	**862,25**
6138- 15,0	šedá	2	070-00007	**1.689,15**
6138- 20,0	černá	2	070-00008	**1.689,15**

6145 050_03

Vynechávka úzká, včetně svorníku s pouzdrem 6153 → strana 108

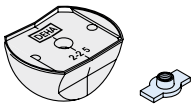

artikl / skupina zatížení	barevné označení	závit M	balení [ks]	obj. č. 0736.	cena [Kč/ks]
Provedení: pryž					
6145- 1,3	modrá	8	10	080-00001	**593,30**
6145- 2,5	žlutá	12	10	080-00002	**716,25**
6145- 4,0/5,0	modrá	12	10	080-00004	**894,55**
6145- 7,5	červená	12	10	080-00005	**1.125,10**
6145- 10,0	žlutá	12	10	080-00007	**1.125,10**
6145- 15,0	šedá	12	2	080-00008	**1.959,70**
6145- 20,0	černá	12	2	080-00009	**2.434,60**

6137 050_03

Vynechávka úzká, bez svorníku

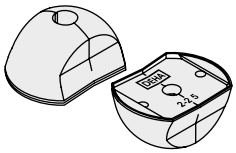

artikl / skupina zatížení	barevné označení	balení [ks]	obj. č. 0736.	cena [Kč/ks]
Provedení: pryž				
6137- 1,3	modrá	20	060-00001	**216,70**
6137- 2,5	žlutá	20	060-00002	**325,85**
6137- 4,0/5,0	modrá	10	060-00004	**484,15**
6137- 7,5	červená	10	060-00005	**696,25**
6137- 10,0	žlutá	10	060-00006	**696,25**
6137- 15,0	šedá	2	060-00007	**1.481,65**
6137- 20,0	černá	2	060-00008	**1.481,65**

6127 050_03

Vynechávka pro rychlou montáž, systém DSM, pro rychlomontážní úchyt typ 6073 → strana 104

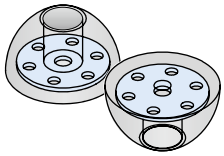

artikl / skupina zatížení	balení [ks]	obj. č. 0736.	cena [Kč/ks]
Provedení: polyuretan			
6127- 1,3	2	170-00001	**1.355,65**
6127- 2,5	2	170-00002	**1.616,90**
6127- 5,0	2	170-00003	**3.379,85**

6126 050_03

Vynechávka pro rychlou montáž, systém DSM pro rychlomontážní úchyt typ 6073 → strana 104

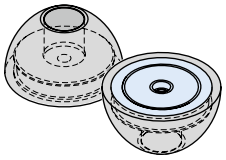

artikl / skupina zatížení	závit M	balení [ks]	obj. č. 0736.	cena [Kč/ks]
Provedení: polyuretan s magnetem				
6126- 1,3	8	2	190-00001	**3.525,90**
6126- 2,5	12	2	190-00002	**4.683,25**
6126- 5,0	12	2	190-00003	**6.879,60**

6128 050_03

Vynechávka pro rychlou montáž systém DSM, pro rychlomontážní úchyt typ 6073 → strana 104

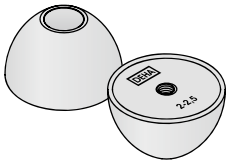

artikl / skupina zatížení	barevné označení	balení [ks]	obj. č. 0736.	cena [Kč/ks]
Provedení: pryž				
6128- 1,3	modrá	2	140-00002	**253,60**
6128- 2,5	žlutá	2	140-00001	**279,75**

★Upozornění HALFEN: Všeobecné vysvětlivky viz Přehled na straně a

© 2014 HALFEN · Ceník 2/14 · www.halfen.cz

6152 050_03

Vynechávka, kónický tvar

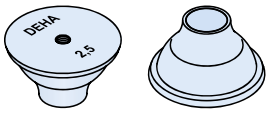

artikl skupina zatížení	závit M	balení [ks]	obj. č. 0736.	cena [Kč/ks]
Provedení: ocel				
6152- 1,3	8	2	120-00001	**1.098,95**
6152- 2,5	12	2	120-00002	**1.380,25**
6152- 5,0	12	2	120-00003	**2.194,85**

6152 M 050_03

Vynechávka, kónický tvar

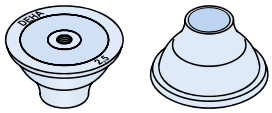

artikl skupina zatížení	závit M	balení [ks]	obj. č. 0736.	cena [Kč/ks]
Provedení: ocel s magnetem				
6152- 1,3 M	8	2	130-00001	**2.571,40**
6152- 2,5 M	12	2	130-00002	**2.963,35**
6152- 7,5 M	16	1	130-00005	**4.551,05**

6150 M 050_03

Vynechávka

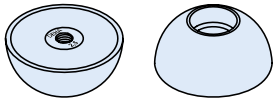

artikl skupina zatížení	závit M	balení [ks]	obj. č. 0736.	cena [Kč/ks]
Provedení: ocel s magnetem				
6150- 1,3 M	8	2	110-00001	**2.368,50**
6150- 2,5 M	12	2	110-00002	**2.774,30**
6150- 5,0 M	12	2	110-00003	**3.164,70**

6151 D 050_03

Manžeta pro vynechávku typ 6152, 6152 M

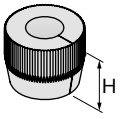

artikl skupina zatížení	H [mm]	balení [ks]	obj. č. 0737.	cena [Kč/ks]
Provedení: pryž				
6151- 1,3 D	22	100	070-00001	**89,15**
6151- 2,5 D	24	100	070-00002	**126,05**
6151- 7,5 D	44,5	100	070-00004	**338,15**

6151 050_03

Manžeta pro vynechávku typ 6150 + typ 6150 M
párové použití pro vynechávku typ 6152 + typ 6152 M

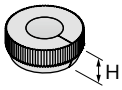

artikl skupina zatížení	H [mm]	balení [ks]	obj. č. 0737.	cena [Kč/ks]
Provedení: pryž				
6151- 1,0/1,3	11	100	060-00001	**39,95**
6151- 2,5	12	100	060-00002	**55,35**
6151- 5,0	14	100	060-00003	**89,15**
6151- 7,5	22	1	060-00004	**567,15**
6151- 10,0	22	1	060-00005	**991,35**

6150 050_03

Vynechávka

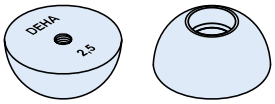

artikl skupina zatížení	závit M	balení [ks]	obj. č. 0736.	cena [Kč/ks]
Provedení: ocel				
6150- 1,3	8	2	100-00001	**928,35**
6150- 2,5	12	2	100-00002	**1.194,25**
6150- 5,0	12	2	100-00003	**1.767,55**

6015 050_03

Vynechávka pro přepravní úchyt s kulovou hlavou

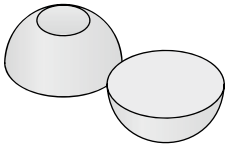

artikl skupina zatížení	vnější-Ø [mm]	balení [ks]	obj. č. 0737.	cena [Kč/ks]
Provedení: polystyrén				
6015- 1,3	60	100	010-00001	**20,00**
6015- 2,5	74	100	010-00002	**26,15**
6015- 4,0/5,0	94	100	010-00003	**26,15**
6015- 7,5/10,0	118	40	010-00004	**41,50**
6015- 15,0/20,0	160	40	010-00005	**73,80**

Kotevní systémy 1
Výztuže 2
Přepravní úchyty 3
Fasádní systémy 4
Systémy táhel DETAN 5
Montážní technika 6
Šrouby, příslušenství 7

★Upozornění HALFEN: Všeobecné vysvětlivky viz Přehled na straně a

6141 050_03

Svorník, kompletní se závitovou tyčí

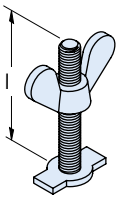

artikl skupina zatížení	závit M	l [mm]	balení [ks]	obj. č. 0737.	cena [Kč/ks]
Provedení: ocel					
6141- 1,3	8	66	10	020-00001	**107,60**
6141- 2,5	12	87	10	020-00002	**152,15**
6141- 4,0/5,0	12	87	10	020-00003	**166,00**
6141- 7,5/10,0	12	87	10	020-00004	**169,05**
6141- 15,0/20,0	16	87	10	020-00005	**202,90**
6141- 32,0/45,0	16	100	10	020-00006	**1.251,10**

6153 050_03

Svorník, pouzdro s vnitřním závitem

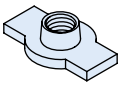

artikl skupina zatížení	závit M	balení [ks]	obj. č. 0737.	cena [Kč/ks]
Provedení: ocel				
6153- 1,3	8	10	040-00001	**315,10**
6153- 2,5	12	10	040-00002	**319,70**
6153- 4,0/5,0	12	10	040-00003	**341,20**
6153- 7,5/10,0	12	10	040-00004	**365,80**
6153- 15,0/20,0	16	10	040-00005	**408,85**
6153- 32,0/45,0	16	1	030-00006	**882,25**

S1 012

Fixační šroub

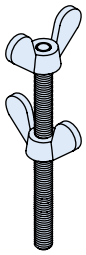

artikl skupina zatížení	balení [ks]	obj. č. 0073.	cena [Kč/ks]
Provedení: ocel, zinkováno			
S1-M8 1,3	10	060-00001	**192,15**
S1-M12 2,5/4,0/5,0/7,5/10,0	10	060-00002	**287,40**
S1-M16 15,0/20,0/32,0/45,0	10	060-00003	**422,70**

6060 050_03

Zvedací deska pro 6006

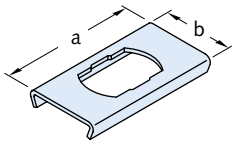

artikl skupina zatížení	tloušťka desky d [mm]	a/b [mm]	obj. č. 0737.	cena [Kč/ks]
Provedení: ocel				
6060-1,3 1,3	≥ 95	120/65	050-00001	**na vyžádání**

6102 050_03

Univerzální kulová spojka

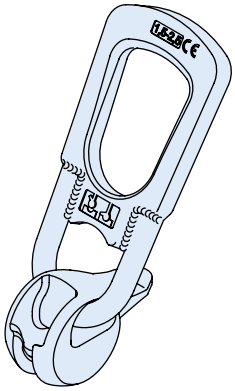

artikl skupina zatížení	pro skupina zatížení	balení [ks]	obj. č. 0738.	cena [Kč/ks]
Provedení: ocel s zinkovanou povrchovou úpravou				
6102- 1,3	1,3	1	010-00001	**4.196,00**
6102- 2,5	2,5	1	010-00002	**5.081,30**
6102- 5,0	4,0 + 5,0	1	010-00003	**7.365,30**
6102- 10,0	7,5 + 10,0	1	010-00004	**12.671,05**
6102- 20,0	15,0 + 20,0	1	010-00005	**21.808,50**
6102- 32,0	32,0	1	010-00006	**47.591,65**
6102- 45,0	45,0	1	010-00007	**49.502,15**

★ Upozornění HALFEN: Použijte pro spojku s certifikátem obj.č. 0738.0..-001.. Pro spojku s certifikátem a zkouškou na 2násobné jmenovité zatížení obj.č. 0738.0..-01...
Při požadavku na certifikát objednejte tento zároveň se zbožím. Dodatečně nelze certifikát vystavit.

★Upozornění HALFEN: Všeobecné vysvětlivky viz Přehled na straně a

© 2014 HALFEN · Ceník 2/14 · www.halfen.cz

6116-M 050_03

Otočný a přepravní závěs s lanem
Údaj o hmotnostní skupině + délce + uspořádání očnice
Viz katalog Produktinformation Technik Transportanker System Tiefbau
Provedení dle požadavků zákazníka

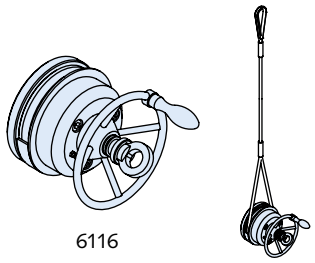

artikl		balení [ks]	obj. č.	cena
	skupina zatížení		0738.	[Kč/ks]
Provedení: ocel				
6116	**1,3**	1	040-00001	**na vyžádání**
6116	**2,5**	1	040-00002	**na vyžádání**
6116	**5,0**	1	040-00003	**na vyžádání**
6116	**10,0**	1	040-00004	**na vyžádání**
6116	**20,0**	1	040-00005	**na vyžádání**
6116	**32,0**	1	040-00006	**na vyžádání**

★ Upozornění HALFEN: Použijte pro spojku s certifikátem obj.č. 0738.0..-001..
Při požadavku na certifikát objednejte tento zároveň se zbožím. Dodatečně nelze certifikát vystavit.

6112 050_03

Ukladač trub
Viz katalog Produktinformation Technik Transportanker System Tiefbau

artikl		pro délky trub	balení [ks]	obj. č.	cena
	skupina zatížení			0738.	[Kč/ks]
Provedení: ocel					
6112-	**2,5**	do 3,5m	1	030-00001	**na vyžádání**
6112-	**5,0**	do 3,5m	1	030-00002	**na vyžádání**
6112-	**10,0**	do 3,5m	1	030-00003	**na vyžádání**
6112-	**20,0**	od 2,5m	1	030-00004	**na vyžádání**
6112-	**20,0**	od 3,0m	1	030-00005	**na vyžádání**
6112-	**20,0**	od 3,5m	1	030-00006	**na vyžádání**

★ Upozornění HALFEN: Použijte pro spojku s certifikátem obj.č. 0738.0..-001..
Pro spojku s certifikátem a zkouškou na 2násobné jmenovité zatížení obj.č. 0738.0..-01...
Při požadavku na certifikát objednejte tento zároveň se zbožím. Dodatečně nelze certifikát vystavit.

6109 050_03

Šachtová spojka

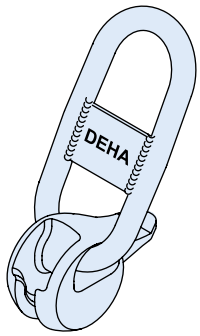

artikl		pro skupina zatížení	balení [ks]	obj. č.	cena
	skupina zatížení			0738.	[Kč/ks]
Provedení: ocel s zinkovanou povrchovou úpravou					
6109-	**1,3**	1,3	1	020-00001	**2.708,20**
6109-	**2,5**	2,5	1	020-00002	**3.040,20**
6109-	**5,0**	4,0 + 5,0	1	020-00003	**4.535,70**
6109-	**10,0**	7,5 + 10,0	1	020-00004	**7.535,90**

★ Upozornění HALFEN: Použijte pro spojku s certifikátem obj.č. 0738.0..-001..
Pro spojku s certifikátem a zkouškou na 2násobné jmenovité zatížení obj.č. 0738.0..-01...
Při požadavku na certifikát objednejte tento zároveň se zbožím. Dodatečně nelze certifikát vystavit.

6325 051_03

Lanová smyčka

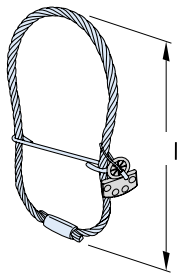

artikl		délka l [mm]	barevné označení	balení [ks]	obj. č.	cena
	skupina zatížení				0742.	[Kč/ks]
Provedení: ocel						
6325-	**0,8**	200	žlutá	1	110-00001	**55,35**
6325-	**1,2**	220	bílá	1	110-00002	**73,80**
6325-	**1,6**	240	černá	1	110-00003	**81,45**
6325-	**2,0**	270	světle zelená	1	110-00004	**101,45**
6325-	**2,5**	300	světle modrá	1	110-00005	**109,15**
6325-	**4,0**	350	fialová	1	110-00006	**152,15**
6325-	**6,3**	400	žlutá	1	110-00007	**290,50**
6325-	**8,0**	450	světle hnědá	1	110-00008	**422,70**
6325-	**10,0**	500	oranžová	1	110-00009	**636,30**
6325-	**12,5**	530	tmavě šedá	1	110-00010	**790,00**
6325-	**16,0**	600	fialová	1	110-00011	**1.055,90**
6325-	**20,0**	700	hnědá	1	110-00012	**1.704,55**
6325-	**25,0**	800	zelená	1	110-00013	**2.118,00**

Jiné rozměry na vyžádání.

★Upozornění HALFEN: Všeobecné vysvětlivky viz Přehled na straně a

TPA-FS 012

Deskový úchyt

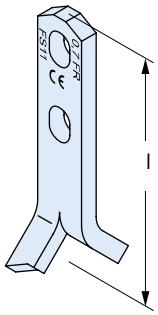

artikl			balení [ks]	obj. č.	cena
skupina zatížení		rozměr l [cm]		0070.	[Kč/ks]
Provedení: WB podle tabulky, ceník strana 2					
Pro spojku a příslušenství do 2,5					
TPA - FS -	**0,7 -**	**11**	160	010-00001	**41,50**
TPA - FS -	**1,4 -**	**11**	160	010-00002	**52,25**
TPA - FS -	**1,4 -**	**16**	100	010-00003	**55,35**
TPA - FS -	**2,0 -**	**13**	100	010-00004	**58,40**
TPA - FS -	**2,0 -**	**16**	40	010-00005	**66,10**
TPA - FS -	**2,0 -**	**21**	40	010-00006	**73,80**
TPA - FS -	**2,5 -**	**15**	40	010-00007	**72,25**
TPA - FS -	**2,5 -**	**20**	40	010-00008	**89,15**
TPA - FS -	**2,5 -**	**25**	20	010-00009	**107,60**
Pro spojku a příslušenství do 5,0					
TPA - FS -	**3,0 -**	**16**	40	010-00010	**101,45**
TPA - FS -	**3,0 -**	**20**	40	010-00011	**122,95**
TPA - FS -	**3,0 -**	**28**	20	010-00012	**150,65**
TPA - FS -	**4,0 -**	**18**	40	010-00013	**129,10**
TPA - FS -	**4,0 -**	**24**	20	010-00014	**161,40**
TPA - FS -	**4,0 -**	**32**	20	010-00015	**202,90**
TPA - FS -	**5,0 -**	**18**	20	010-00016	**161,40**
TPA - FS -	**5,0 -**	**24**	20	010-00017	**192,15**
TPA - FS -	**5,0 -**	**40**	20	010-00018	**290,50**
Pro spojku a příslušenství do 10,0					
TPA - FS -	**7,5 -**	**26**	20	010-00022	**342,75**
TPA - FS -	**7,5 -**	**30**	1	010-00023	**375,05**
TPA - FS -	**7,5 -**	**42**	1	010-00024	**508,75**
TPA - FS -	**10,0 -**	**30**	1	010-00025	**458,05**
TPA - FS -	**10,0 -**	**37**	1	010-00026	**561,00**
TPA - FS -	**10,0 -**	**52**	1	010-00027	**757,75**
Pro spojku a příslušenství do 26,0					
TPA - FS -	**14,0 -**	**37**	1	010-00028	**908,35**
TPA - FS -	**14,0 -**	**46**	1	010-00029	**1.114,35**
TPA - FS -	**22,0 -**	**50**	1	010-00030	**1.467,85**
TPA - FS -	**22,0 -**	**62**	1	010-00031	**1.816,75**

artikl			balení [ks]	obj. č.	cena
skupina zatížení		rozměr l [cm]		0070.	[Kč/ks]
Provedení: FV podle tabulky, ceník strana 2					
Pro spojku a příslušenství do 2,5					
TPA - FS -	**0,7 -**	**11 FV**	160	110-00032	**49,20**
TPA - FS -	**1,4 -**	**11 FV**	160	110-00033	**59,95**
TPA - FS -	**1,4 -**	**16 FV**	100	110-00034	**66,10**
TPA - FS -	**2,0 -**	**13 FV**	100	110-00035	**72,25**
TPA - FS -	**2,0 -**	**16 FV**	40	110-00036	**81,45**
TPA - FS -	**2,0 -**	**21 FV**	40	110-00037	**89,15**
TPA - FS -	**2,5 -**	**15 FV**	40	110-00038	**87,60**
TPA - FS -	**2,5 -**	**20 FV**	40	110-00039	**104,50**
TPA - FS -	**2,5 -**	**25 FV**	20	110-00040	**130,65**
Pro spojku a příslušenství do 5,0					
TPA - FS -	**3,0 -**	**16 FV**	40	110-00041	**122,95**
TPA - FS -	**3,0 -**	**20 FV**	20	110-00042	**146,00**
TPA - FS -	**3,0 -**	**28 FV**	20	110-00043	**181,35**
TPA - FS -	**4,0 -**	**18 FV**	20	110-00044	**150,65**
TPA - FS -	**4,0 -**	**24 FV**	20	110-00045	**192,15**
TPA - FS -	**4,0 -**	**32 FV**	20	110-00046	**244,40**
TPA - FS -	**5,0 -**	**18 FV**	20	110-00047	**192,15**
TPA - FS -	**5,0 -**	**24 FV**	20	110-00048	**232,10**
TPA - FS -	**5,0 -**	**40 FV**	1	110-00049	**351,95**
Pro spojku a příslušenství do 10,0					
TPA - FS -	**7,5 -**	**26 FV**	1	110-00053	**413,45**
TPA - FS -	**7,5 -**	**30 FV**	1	110-00054	**451,90**
TPA - FS -	**7,5 -**	**42 FV**	1	110-00055	**608,65**
TPA - FS -	**10,0 -**	**30 FV**	1	110-00056	**550,25**
TPA - FS -	**10,0 -**	**37 FV**	1	110-00057	**671,65**
TPA - FS -	**10,0 -**	**52 FV**	1	110-00058	**908,35**
Pro spojku a příslušenství do 26,0					
TPA - FS -	**14,0 -**	**37 FV**	1	110-00059	**1.094,35**
TPA - FS -	**14,0 -**	**46 FV**	1	110-00060	**1.337,20**
TPA - FS -	**22,0 -**	**50 FV**	1	110-00061	**1.762,95**
TPA - FS -	**22,0 -**	**62 FV**	1	110-00062	**2.176,40**

Provedení nerez do zatížení 5,0 na vyžádání.
Před vyplněním objednávky se informujte na minimální objednací množství.

★Upozornění HALFEN: Všeobecné vysvětlivky viz Přehled na straně a

© 2014 HALFEN · Ceník 2/14 · www.halfen.cz

TPA-FZ 012

Úchyt se dvěma otvory

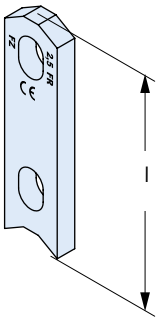

artikl		rozměr l [cm]	balení [ks]	obj. č. 0070.	cena [Kč/ks]
Provedení: WB podle tabulky, ceník strana 2					
Pro spojku a příslušenství do 2,5					
TPA - FZ -	**1,4 -**	**9**	200	020-00002	**39,95**
TPA - FZ -	**2,0 -**	**9**	160	020-00003	**53,80**
TPA - FZ -	**2,5 -**	**9**	100	020-00004	**58,40**
Pro spojku a příslušenství do 5,0					
TPA - FZ -	**3,0 -**	**12**	40	020-00005	**89,15**
TPA - FZ -	**4,0 -**	**12**	40	020-00006	**118,35**
TPA - FZ -	**5,0 -**	**12**	40	020-00007	**135,25**
Pro spojku a příslušenství do 10,0					
TPA - FZ -	**7,5 -**	**16**	20	020-00009	**244,40**
TPA - FZ -	**10,0 -**	**17**	20	020-00010	**305,85**
Pro spojku a příslušenství do 26,0					
TPA - FZ -	**14,0 -**	**24**	1	020-00011	**671,65**
TPA - FZ -	**22,0 -**	**30**	1	020-00013	**957,55**
TPA - FZ -	**26,0 -**	**30**	1	020-00012	**1.427,85**
Provedení: FV podle tabulky, ceník strana 2					
Pro spojku a příslušenství do 2,5					
TPA - FZ -	**1,4 -**	**9 FV**	200	110-00064	**46,10**
TPA - FZ -	**2,0 -**	**9 FV**	160	110-00065	**61,50**
TPA - FZ -	**2,5 -**	**9 FV**	100	110-00066	**72,25**
Pro spojku a příslušenství do 5,0					
TPA - FZ -	**3,0 -**	**12 FV**	40	110-00067	**104,50**
TPA - FZ -	**4,0 -**	**12 FV**	20	110-00068	**142,95**
TPA - FZ -	**5,0 -**	**12 FV**	20	110-00069	**161,40**
Pro spojku a příslušenství do 10,0					
TPA - FZ -	**7,5 -**	**16 FV**	20	110-00071	**293,55**
TPA - FZ -	**10,0 -**	**17 FV**	20	110-00072	**367,35**
Pro spojku a příslušenství do 26,0					
TPA - FZ -	**14,0 -**	**24 FV**	1	110-00073	**806,95**
TPA - FZ -	**22,0 -**	**30 FV**	1	110-00074	**1.146,60**
TPA - FZ -	**26,0 -**	**30 FV**	1	110-00075	**1.713,75**

Provedení nerez do zatížení 5,0 na vyžádání.
Před vyplněním objednávky se informujte na minimální objednací množství.

TPA-FX 012

Přepravní úchyt pro sendvičové prvky

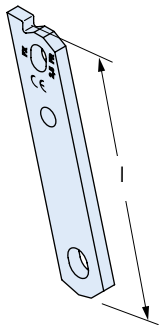

artikl		rozměr l [cm]	balení [ks]	obj. č. 0070.	cena [Kč/ks]
Provedení: WB podle tabulky, ceník strana 2					
Pro spojku a příslušenství do 2,5					
TPA - FX -	**2,5 -**	**25**	20	090-00001	**224,40**
Pro spojku a příslušenství do 5,0					
TPA - FX -	**5,0 -**	**30**	1	090-00002	**373,50**
Pro spojku a příslušenství do 10,0					
TPA - FX -	**7,5 -**	**35**	1	090-00003	**656,30**
TPA - FX -	**10,0 -**	**35**	1	090-00004	**854,55**
Pro spojku a příslušenství do 26,0					
TPA - FX -	**17,0 -**	**40**	1	090-00005	**2.479,20**
Provedení: FV podle tabulky, ceník strana 2					
Pro spojku a příslušenství do 2,5					
TPA - FX -	**2,5 -**	**25 FV**	20	090-00006	**267,45**
Pro spojku a příslušenství do 5,0					
TPA - FX -	**5,0 -**	**30 FV**	1	090-00007	**450,35**
Pro spojku a příslušenství do 10,0					
TPA - FX -	**7,5 -**	**35 FV**	1	090-00008	**785,40**
TPA - FX -	**10,0 -**	**35 FV**	1	090-00009	**1.022,10**
Pro spojku a příslušenství do 26,0					
TPA - FX -	**17,0 -**	**40 FV**	1	090-00010	**2.975,65**

Provedení nerez do zatížení 5,0 na vyžádání.
Před vyplněním objednávky se informujte na minimální objednací množství.

★Upozornění HALFEN: Všeobecné vysvětlivky viz Přehled na straně a

TPA-FD 012

Úchyt se dvěma hlavami
Délka podle údajů zákazníka

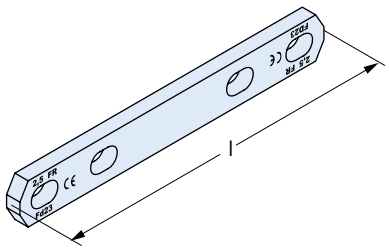

artikl		rozměr l [cm]	balení [ks]	obj. č. 0070.	cena [Kč/ks]
skupina zatížení					
Provedení: WB podle tabulky, ceník strana 2					
Pro spojku a příslušenství do 2,5					
TPA - FD -	**2,5 -**	**L-SK**	1	089-00001 ①	**na vyžádání**
Pro spojku a příslušenství do 5,0					
TPA - FD -	**5,0 -**	**L-SK**	1	089-00001 ①	**na vyžádání**
Pro spojku a příslušenství do 10,0					
TPA - FD -	**7,5 -**	**L-SK**	1	089-00001 ①	**na vyžádání**
TPA - FD -	**10,0 -**	**L-SK**	1	089-00001 ①	**na vyžádání**
Pro spojku a příslušenství do 26,0					
TPA - FD -	**12,5 -**	**L-SK**	1	089-00001 ①	**na vyžádání**
TPA - FD -	**17,0 -**	**L-SK**	1	089-00001 ①	**na vyžádání**
TPA - FD -	**22,0 -**	**L-SK**	1	089-00001 ①	**na vyžádání**
Provedení: FV podle tabulky, ceník strana 2					
Pro spojku a příslušenství do 2,5					
TPA - FD -	**2,5 -**	**L-SK FV**	1	089-00002 ①	**na vyžádání**
Pro spojku a příslušenství do 5,0					
TPA - FD -	**5,0 -**	**L-SK FV**	1	089-00002 ①	**na vyžádání**
Pro spojku a příslušenství do 10,0					
TPA - FD -	**7,5 -**	**L-SK FV**	1	089-00002 ①	**na vyžádání**
TPA - FD -	**10,0 -**	**L-SK FV**	1	089-00002 ①	**na vyžádání**
Pro spojku a příslušenství do 26,0					
TPA - FD -	**12,5 -**	**L-SK FV**	1	089-00002 ①	**na vyžádání**
TPA - FD -	**17,0 -**	**L-SK FV**	1	089-00002 ①	**na vyžádání**
TPA - FD -	**22,0 -**	**L-SK FV**	1	089-00002 ①	**na vyžádání**

① Uveďte prosím délku l - (pozor na hloubku ukotvení)!
Provedení nerez do zatížení 5,0 na vyžádání.
Před vyplněním objednávky se informujte na minimální objednací množství.

TPA-FF 012

Úchyt s plochou patkou

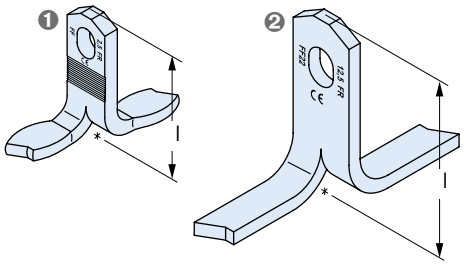

❶ Provedení pro zatížení 2,5 - 5,0 t (zatížení 0,7 - 5,0 t viz tabulka)
❷ Provedení pro zatížení 10,0 - 26,0 t (zatížení 7,5 - 22,0 t viz tabulka)

artikl		rozměr l [cm]	balení [ks]	obj. č. 0070.	cena [Kč/ks]
skupina zatížení					
Provedení: WB podle tabulky, ceník strana 2					
Pro spojku a příslušenství do 2,5					
TPA - FF -	**0,7 -**	**6**	100	070-00001	**87,60**
TPA - FF -	**1,4 -**	**6**	100	070-00002	**92,20**
TPA - FF -	**2,0 -**	**7**	100	070-00003	**107,60**
TPA - FF -	**2,5 -**	**7**	80	070-00004	**122,95**
Pro spojku a příslušenství do 5,0					
TPA - FF -	**3,0 -**	**9**	1	070-00005	**153,70**
TPA - FF -	**4,0 -**	**11**	1	070-00006	**175,20**
TPA - FF -	**5,0 -**	**12**	1	070-00007	**222,85**
Pro spojku a příslušenství do 10,0					
TPA - FF -	**7,5 -**	**17**	1	070-00009	**353,50**
TPA - FF -	**10,0 -**	**20**	1	070-00010	**445,75**
Pro spojku a příslušenství do 26,0					
TPA - FF -	**12,5 -**	**22**	1	070-00011	**651,70**
TPA - FF -	**17,0 -**	**27**	1	070-00012	**937,55**
TPA - FF -	**22,0 -**	**31**	1	070-00013	**1.455,55**
Provedení: FV podle tabulky, ceník strana 2					
Pro spojku a příslušenství do 2,5					
TPA - FF -	**0,7 -**	**6 FV**	100	110-00019	**101,45**
TPA - FF -	**1,4 -**	**6 FV**	100	110-00020	**110,65**
TPA - FF -	**2,0 -**	**7 FV**	100	110-00021	**130,65**
TPA - FF -	**2,5 -**	**7 FV**	100	110-00022	**146,00**
Pro spojku a příslušenství do 5,0					
TPA - FF -	**3,0 -**	**9 FV**	1	110-00023	**189,05**
TPA - FF -	**4,0 -**	**11 FV**	1	110-00024	**209,05**
TPA - FF -	**5,0 -**	**12 FV**	1	110-00025	**265,90**
Pro spojku a příslušenství do 10,0					
TPA - FF -	**7,5 -**	**17 FV**	1	110-00027	**422,70**
TPA - FF -	**10,0 -**	**20 FV**	1	110-00028	**534,90**
Pro spojku a příslušenství do 26,0					
TPA - FF -	**12,5 -**	**22 FV**	1	110-00029	**777,70**
TPA - FF -	**17,0 -**	**27 FV**	1	110-00030	**1.126,60**
TPA - FF -	**22,0 -**	**31 FV**	1	110-00031	**1.749,10**

★Upozornění HALFEN: Všeobecné vysvětlivky viz Přehled na straně a

© 2014 HALFEN · Ceník 2/14 · www.halfen.cz

TPA-FP 012

Deskový úchyt

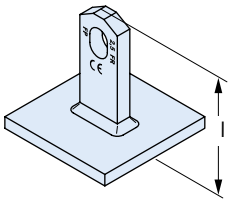

artikl	skupina zatížení	rozměr l [cm]	základní deska [mm]	balení [ks]	obj. č. 0070.	cena [Kč/ks]
Provedení: WB podle tabulky, ceník strana 2						
Pro spojku a příslušenství do 2,5						
TPA - FP -	**1,4 -**	**5**	80/80	20	050-00001	**222,85**
TPA - FP -	**2,5 -**	**8**	80/80	20	050-00002	**239,75**
Pro spojku a příslušenství do 5,0						
TPA - FP -	**5,0 -**	**12**	100/100	1	050-00003	**378,10**
Pro spojku a příslušenství do 10,0						
TPA - FP -	**10,0 -**	**16**	140/140	1	050-00004	**702,40**
Provedení: FV podle tabulky, ceník strana 2						
Pro spojku a příslušenství do 2,5						
TPA - FP -	**1,4 -**	**5 FV**	80/80	20	110-00076	**265,90**
TPA - FP -	**2,5 -**	**8 FV**	80/80	20	110-00077	**287,40**
Pro spojku a příslušenství do 5,0						
TPA - FP -	**5,0 -**	**12 FV**	100/100	1	110-00078	**454,95**
Pro spojku a příslušenství do 10,0						
TPA - FP -	**10,0 -**	**16 FV**	140/140	1	110-00079	**843,80**

Provedení nerez do zatížení 5,0 na vyžádání.
Před vyplněním objednávky se informujte na minimální objednací množství.

TPA-FG 012

Garážový úchyt

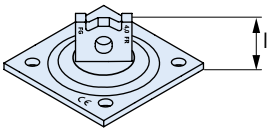

artikl	skupina zatížení	rozměr l [cm]	balení [ks]	obj. č. 0070.	cena [Kč/ks]
Provedení: WB podle tabulky, ceník strana 2					
Pro spojku a příslušenství do 5,0					
TPA - FG -	**4,0 -**	**7**	1	060-00001	**498,00**

TPA-FU 012

Univerzální úchyt

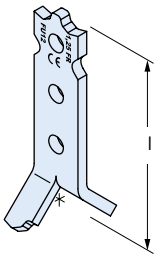

artikl	skupina zatížení	rozměr l [cm]	balení [ks]	obj. č. 0070.	cena [Kč/ks]
Provedení: WB podle tabulky, ceník strana 2					
Pro spojku a příslušenství do 1,25					
TPA - FU -	**1,25 -**	**12**	100	100-00001	**53,80**
Provedení: FV podle tabulky, ceník strana 2					
Pro spojku a příslušenství do 1,25					
TPA - FU -	**1,25 -**	**12 FV**	100	100-00003	**61,50**
Provedení: A2 podle tabulky, ceník strana 2					
Pro spojku a příslušenství do 1,25					
TPA - FU -	**1,25 -**	**12 A2**	100	100-00002	**212,10**

★Upozornění HALFEN: Všeobecné vysvětlivky viz Přehled na straně a

© 2014 HALFEN · Ceník 2/14 · www.halfen.cz

TPA-FA/-FE 012

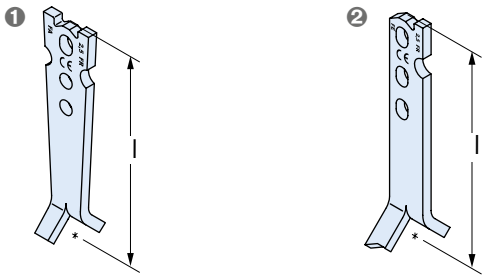

❶ TPA-FA úchyt pro překlápění, oboustranný
❷ TPA-FE úchyt pro překlápění, jednostranný

artikl		rozměr l [cm]	balení [ks]	obj. č. 0070.	cena [Kč/ks]
skupina zatížení					
Provedení: WB podle tabulky, ceník strana 2					
Pro spojku a příslušenství do 2,5					
TPA - FA -	**1,4 -**	**20**	40	030-00001	**139,85**
TPA - FA -	**2,5 -**	**23**	20	030-00002	**201,35**
Pro spojku a příslušenství do 5,0					
TPA - FA -	**4,0 -**	**27**	20	030-00003	**304,35**
TPA - FA -	**5,0 -**	**29**	1	030-00004	**382,70**
Pro spojku a příslušenství do 10,0					
TPA - FA -	**7,5 -**	**32**	1	030-00005	**610,20**
TPA - FA -	**10,0 -**	**39**	1	030-00006	**866,85**
Pro spojku a příslušenství do 26,0					
TPA - FA -	**12,5 -**	**50**	1	030-00007	**2.191,75**
TPA - FA -	**17,0 -**	**50**	1	030-00008	**2.646,70**
TPA - FA -	**22,0 -**	**50**	1	030-00009	**2.828,10**
Pro spojku a příslušenství do 2,5					
TPA - FE -	**1,4 -**	**20**	40	040-00001	**139,85**
TPA - FE -	**2,5 -**	**23**	20	040-00002	**202,90**
Pro spojku a příslušenství do 5,0					
TPA - FE -	**4,0 -**	**27**	20	040-00003	**305,85**
TPA - FE -	**5,0 -**	**29**	1	040-00004	**387,30**
Pro spojku a příslušenství do 10,0					
TPA - FE -	**7,5 -**	**32**	1	040-00005	**617,85**
TPA - FE -	**10,0 -**	**39**	1	040-00006	**869,95**
Pro spojku a příslušenství do 26,0					
TPA - FE -	**12,5 -**	**50**	1	040-00007	**2.170,25**
TPA - FE -	**17,0 -**	**50**	1	040-00008	**2.623,65**
TPA - FE -	**22,0 -**	**50**	1	040-00009	**2.794,25**

artikl		rozměr l [cm]	balení [ks]	obj. č. 0070.	cena [Kč/ks]
skupina zatížení					
Provedení: FV podle tabulky, ceník strana 2					
Pro spojku a příslušenství do 2,5					
TPA - FA -	**1,4 -**	**20 FV**	40	110-00001	**170,60**
TPA - FA -	**2,5 -**	**23 FV**	20	110-00002	**242,85**
Pro spojku a příslušenství do 5,0					
TPA - FA -	**4,0 -**	**27 FV**	1	110-00003	**365,80**
TPA - FA -	**5,0 -**	**29 FV**	1	110-00004	**458,05**
Pro spojku a příslušenství do 10,0					
TPA - FA -	**7,5 -**	**32 FV**	1	110-00005	**733,15**
TPA - FA -	**10,0 -**	**39 FV**	1	110-00006	**1.039,00**
Pro spojku a příslušenství do 26,0					
TPA - FA -	**12,5 -**	**50 FV**	1	110-00007	**2.628,25**
TPA - FA -	**17,0 -**	**50 FV**	1	110-00008	**3.175,45**
TPA - FA -	**22,0 -**	**50 FV**	1	110-00009	**3.392,15**
Pro spojku a příslušenství do 2,5					
TPA - FE -	**1,4 -**	**20 FV**	40	110-00010	**170,60**
TPA - FE -	**2,5 -**	**23 FV**	20	110-00011	**244,40**
Pro spojku a příslušenství do 5,0					
TPA - FE -	**4,0 -**	**27 FV**	1	110-00012	**367,35**
TPA - FE -	**5,0 -**	**29 FV**	1	110-00013	**465,70**
Pro spojku a příslušenství do 10,0					
TPA - FE -	**7,5 -**	**32 FV**	1	110-00014	**740,85**
TPA - FE -	**10,0 -**	**39 FV**	1	110-00015	**1.048,25**
Pro spojku a příslušenství do 26,0					
TPA - FE -	**12,5 -**	**50 FV**	1	110-00016	**2.606,75**
TPA - FE -	**17,0 -**	**50 FV**	1	110-00017	**3.143,15**
TPA - FE -	**22,0 -**	**50 FV**	1	110-00018	**3.355,25**

Provedení nerez do 5t na vyžádání.
Před vyplněním objednávky se informujte na minimální objednací množství.

★Upozornění HALFEN: Všeobecné vysvětlivky viz Přehled na straně a

© 2014 HALFEN · Ceník 2/14 · www.halfen.cz

TPA-A1 012

Vynechávka se závitem a bajonetem,
pro všechny úchyty kromě TPA-FU/-FG

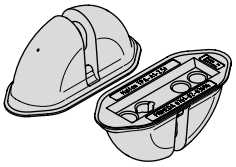

artikl skupina zatížení	barevné označení	balení [ks]	obj. č. 0072.	cena [Kč/ks]
Provedení: plast				
TPA - A1 - 2,5	oranžová	4	010-00001	**451,90**
TPA - A1 - 5,0	černá	4	010-00002	**547,15**
TPA - A1 - 10,0	zelená	4	010-00003	**1.298,75**
TPA - A1 - 26,0	modrá	1	010-00004	**3.645,75**

TPA-A2 012

Vynechávky pro úchyty TPA-FS/-FZ/-FD/-FP/-FF, ne pro TPA-FA/-FE/-FX/-FU/-FG

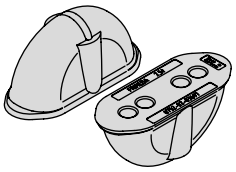

artikl skupina zatížení	balení [ks]	obj. č. 0072.	cena [Kč/ks]
Provedení: pryž			
TPA - A2 - 2,5	4	020-00001	**287,40**
TPA - A2 - 5,0	4	020-00002	**382,70**
TPA - A2 - 10,0	4	020-00003	**1.131,25**

TPA-A3 012

Vynechávka, včetně svorky, speciálně pro garážový úchyt

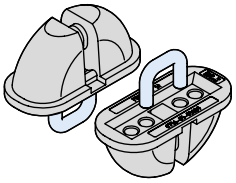

artikl skupina zatížení	balení [ks]	obj. č. 0072.	cena [Kč/ks]
Provedení: pryž			
TPA - A3 - 5,0	4	030-00001	**699,35**

TPA-A4 012

Vynechávka, s klínem pro všechny úchyty kromě TPA-FU/-FG

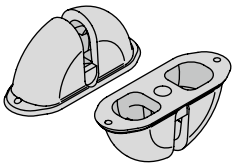

artikl skupina zatížení	barevné označení	balení [ks]	obj. č. 0072.	cena [Kč/ks]
Provedení: plast				
TPA - A4 - 2,5	oranžová	4	040-00001	**356,60**
TPA - A4 - 5,0	černá	4	040-00002	**510,30**
TPA - A4 - 10,0	zelená	4	040-00003	**1.421,75**
TPA - A4 - 26,0	modrá	2	040-00004	**2.818,85**

TPA-A7 012

Vynechávka se závitem, speciálně pro univerzální úchyt TPA-FU

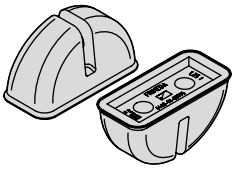

artikl skupina zatížení	barevné označení	balení [ks]	obj. č. 0072.	cena [Kč/ks]
Provedení: plast				
TPA - A7 - 1,25	modrá	20	070-00001	**193,65**

TPA-A8 012

Vynechávka, (dvouvrstvá), pro všechny úchyty kromě TPA-FU/-FG

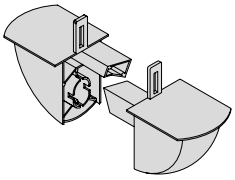

artikl skupina zatížení	barevné označení	balení [ks]	obj. č. 0072.	cena [Kč/ks]
Provedení: plast				
TPA - A8 - 2,5	oranžová	200	080-00001	**15,35**

★Upozornění HALFEN: Všeobecné vysvětlivky viz Přehled na straně a

© 2014 HALFEN · Ceník 2/14 · www.halfen.cz

TPA-A9 012

Vynechávka, (jako A1, bez boční vynechávky),
pro úchyty TPA-FS/-FZ/-FD/-FP/-FF, ne pro TPA-FA/-FE/-FX/-FU/-FG

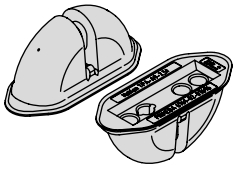

artikl skupina zatížení	barevné označení	balení [ks]	obj. č. 0072.	cena [Kč/ks]
Provedení: plast EPDM				
TPA - A9 - 2,5	oranžová	4	090-00001	**451,90**
TPA - A9 - 5,0	černá	4	090-00002	**664,00**
TPA - A9 - 10,0	zelená	4	090-00003	**1.298,75**
TPA - A9 - 26,0	modrá	1	090-00004	**3.645,75**

TPA-AM 012

Magnetická vynechávka, pro všechny úchyty kromě TPA-FU/-FG

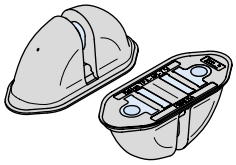

artikl skupina zatížení	barevné označení	balení [ks]	obj. č. 0072.	cena [Kč/ks]
Provedení: plast				
TPA - AM - 2,5	oranžová	1	100-00001	**na vyžádání**
TPA - AM - 5,0	černá	1	100-00002	**na vyžádání**

TPA-V1 012

Vynechávka

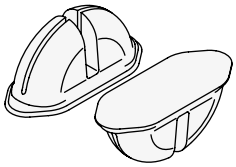

artikl skupina zatížení	balení [ks]	obj. č. 0073.	cena [Kč/ks]
Provedení: polystyrén			
TPA - V1 - 2,5	200	080-00001	**20,00**
TPA - V1 - 5,0	200	080-00002	**30,75**
TPA - V1 - 10,0	100	080-00003	**53,80**
TPA - V1 - 26,0	1	080-00004	**87,60**

TPA-A-E1 012

Náhradní klín pro vynechávku A4/A5

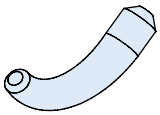

artikl skupina zatížení	balení [ks]	obj. č. 0072.	cena [Kč/ks]
Provedení: ocel			
TPA - A - E1 - 2,5	20	120-00002	**81,45**
TPA - A - E1 - 5,0	20	120-00003	**129,10**
TPA - A - E1 - 10,0	4	120-00004	**702,40**
TPA - A - E1 - 26,0	1	120-00005	**1.100,50**

TPA-A-Z1 012

pěnová ochrana pro vynechávku A4/A5

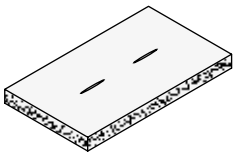

artikl skupina zatížení	balení [ks]	obj. č. 0072.	cena [Kč/100 ks]
Provedení: pěnová hmota			
TPA - A - Z1 - 2,5	100	120-00006	**202,90**
TPA - A - Z1 - 5,0	100	120-00007	**202,90**
TPA - A - Z1 - 10,0	100	120-00008	**1.500,10**
TPA - A - Z1 - 26,0	100	120-00009	**2.929,50**

TPA-H1 012

Fixační deska pro vynechávku A1 a A9, příp. A7

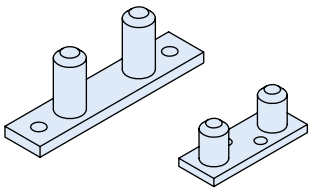

artikl skupina zatížení	balení [ks]	obj. č. 0073.	cena [Kč/ks]
Provedení: ocel			
TPA - H1 - 1,25	20	010-00001	**150,65**
TPA - H1 - 2,5	20	010-00002	**152,15**
TPA - H1 - 5,0	20	010-00003	**166,00**
TPA - H1 - 10,0	4	010-00004	**298,20**
TPA - H1 - 26,0	4	010-00005	**430,35**

★Upozornění HALFEN: Všeobecné vysvětlivky viz Přehled na straně a

© 2014 HALFEN · Ceník 2/14 · www.halfen.cz

TPA-H2 012

Fixační deska pro letmou montáž vynechávky A1 a A9

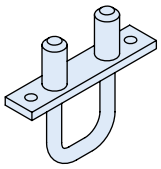

artikl skupina zatížení	balení [ks]	obj. č. 0073.	cena [Kč/ks]
Provedení: ocel			
TPA - H2 - 2,5	4	020-00001	**341,20**
TPA - H2 - 5,0	4	020-00002	**342,75**
TPA - H2 - 10,0	4	020-00003	**537,95**
TPA - H2 - 26,0	4	020-00004	**664,00**

TPA-H3 012

Fixační deska pro vynechávku A2

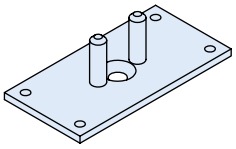

artikl skupina zatížení	balení [ks]	obj. č. 0073.	cena [Kč/ks]
Provedení: ocel			
TPA - H3 - 2,5	4	030-00001	**355,05**
TPA - H3 - 5,0	4	030-00002	**362,75**
TPA - H3 - 10,0	4	030-00003	**399,60**

TPA-HM 012

Magnetická fixační deska pro vynechávku A1 a A9

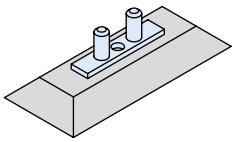

artikl skupina zatížení	balení [ks]	obj. č. 0073.	cena [Kč/ks]
Provedení: ocel s magnetem			
TPA - HM - 2,5	1	050-00001	**5.792,95**
TPA - HM - 5,0	1	050-00002	**5.792,95**
TPA - HM - 10,0	1	050-00003	**na vyžádání**

TPA-S1 012

Fixační šroub

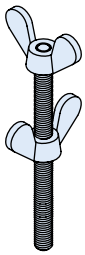

artikl	skupina zatížení	balení [ks]	obj. č. 0073.	cena [Kč/ks]
Provedení: ocel				
TPA - S1 - M 8	1,25/2,5/5,0	10	060-00001	**186,00**
TPA - S1 - M 12	10,0	10	060-00002	**278,20**
TPA - S1 - M 16	26,0	10	060-00003	**410,40**

TPA-S2 012

Bajonetový fixační šroub pro vynechávku A1 a A9

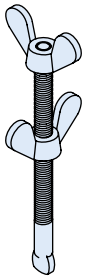

artikl	skupina zatížení	balení [ks]	obj. č. 0073.	cena [Kč/ks]
Provedení: ocel				
TPA - S2 - M 8	2,5/5,0	10	070-00001	**298,20**
TPA - S2 - M 12	10,0/26,0	10	070-00002	**375,05**

★Upozornění HALFEN: Všeobecné vysvětlivky viz Přehled na straně a

TPA-R1 012

Kruhová spojka s ocelovým třmínkem

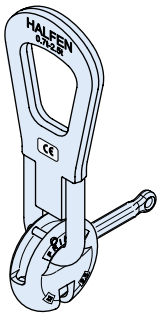

artikl		balení [ks]	obj. č.	cena
skupina zatížení			0071.	[Kč/ks]
Provedení: ocel s zinkovanou povrchovou úpravou				
TPA - R1 -	**2,5**	1	010-00001	**4.257,50**
TPA - R1 -	**5,0**	1	010-00002	**5.975,85**
TPA - R1 -	**10,0**	1	010-00003	**10.510,00**
TPA - R1 -	**26,0**	1	010-00004	**22.417,15**

★ Upozornění HALFEN: Použijte pro spojku s certifikátem obj.č. 0071.0..-001.. Pro spojku s certifikátem a zkouškou na 2násobné jmenovité zatížení obj.č. 0071.0..-01...
Při požadavku na certifikát objednejte tento zároveň se zbožím. Dodatečně nelze certifikát vystavit.

TPA-R2 012

Kruhová spojka s lanovou smyčkou
Provedení pro skupinu zatížení 1,25 - 10,0 t

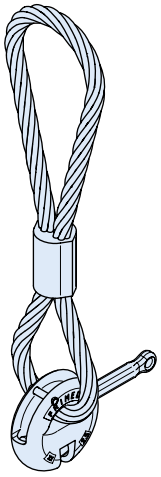

artikl		balení [ks]	obj. č.	cena
skupina zatížení			0071.	[Kč/ks]
Provedení: ocel s zinkovanou povrchovou úpravou				
TPA - R2 -	**1,25**	1	020-00001	**3.581,20**
TPA - R2 -	**2,5**	1	020-00002	**4.303,60**
TPA - R2 -	**5,0**	1	020-00003	**5.800,65**
TPA - R2 -	**10,0**	1	020-00004	**10.204,15**

★ Upozornění HALFEN: Použijte pro spojku s certifikátem obj.č. 0071.0..-001.. Pro spojku s certifikátem a zkouškou na 2násobné jmenovité zatížení obj.č. 0071.0..-01...
Při požadavku na certifikát objednejte tento zároveň se zbožím. Dodatečně nelze certifikát vystavit.

TPA-R3 012

Kruhová spojka s lanovou smyčkou
Provedení pro skupinu zatížení 26,0 t

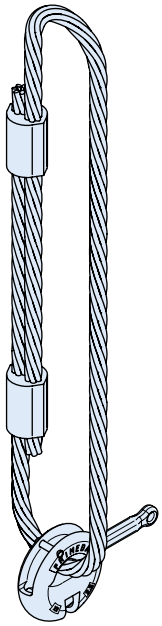

artikl		balení [ks]	obj. č.	cena
skupina zatížení			0071.	[Kč/ks]
Provedení: ocel s zinkovanou povrchovou úpravou				
TPA - R3 -	**26,0**	1	020-00005	**23.536,10**

★ Upozornění HALFEN: Použijte pro spojku s certifikátem obj.č. 0071.0..-001.. Pro spojku s certifikátem a zkouškou na 2násobné jmenovité zatížení obj.č. 0071.0..-01...
Při požadavku na certifikát objednejte tento zároveň se zbožím. Dodatečně nelze certifikát vystavit.

TPA-R-E1 012

Náhradní západka pro kruhové spojky

artikl			balení [ks]	obj. č.	cena
skupina zatížení				0071.	[Kč/ks]
Provedení: ocel s zinkovanou povrchovou úpravou					
TPA - R - E1 -	**1,25**	**Zi**	4	060-00001	**287,40**
TPA - R - E1 -	**2,5**	**Zi**	4	060-00002	**353,50**
TPA - R - E1 -	**5,0**	**Zi**	4	060-00003	**496,45**
TPA - R - E1 -	**10,0**	**kované**	2	060-00004	**1.109,70**
TPA - R - E1 -	**26,0**	**kované**	2	060-00005	**1.971,95**

★Upozornění HALFEN: Všeobecné vysvětlivky viz Přehled na straně a

© 2014 HALFEN · Ceník 2/14 · www.halfen.cz

TPA-F1 012

Kruhová spojka s dálkovým ovládáním (pneumatická)
Ruční ventil pro dálkové pneumatické ovládání objednejte separátně
Příslušenství (objednejte separátně):
- hadice z tkaniny TPA-F1, délka podle přání zákazníka
- hadicová spojka TPA-F1

Další příslušenství viz Produktinformation Technik TPA
Provedení dle požadavků zákazníka

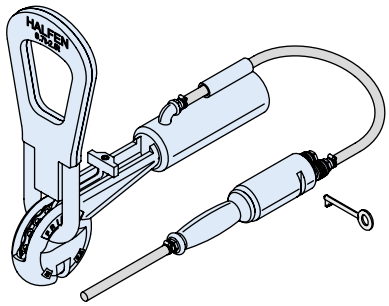

artikl		balení [ks]	obj. č.	cena
skupina zatížení			0071.	[Kč/ks]
Provedení: ocel s zinkovanou povrchovou úpravou				
TPA - F1 -	**2,5**	1	030-00001	**na vyžádání**
TPA - F1 -	**5,0**	1	030-00002	**na vyžádání**
TPA - F1 -	**10,0**	1	030-00003	**na vyžádání**
TPA - F1 -	**22,0**	1	030-00004	**na vyžádání**

★ Upozornění HALFEN: Použijte pro spojku s certifikátem obj.č. 0071.0..-001.. Pro spojku s certifikátem a zkouškou na 2násobné jmenovité zatížení obj.č. 0071.0..-01...
Při požadavku na certifikát objednejte tento zároveň se zbožím. Dodatečně nelze certifikát vystavit.

TPA-F2 012

Kruhová spojka s dálkovým ovládáním (manuální), kompletní
Provedení dle požadavků zákazníka

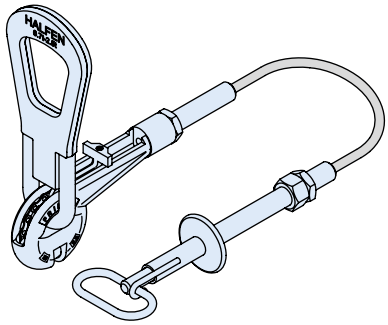

artikl		délka bowdenu	balení [ks]	obj. č.	cena
skupina zatížení				0071.	[Kč/ks]
Provedení: ocel s zinkovanou povrchovou úpravou					
TPA - F2 -	**2,5**	L= 2,5 m	1	040-00001	**na vyžádání**
TPA - F2 -	**2,5**	L= 5,0 m	1	040-00002	**na vyžádání**
TPA - F2 -	**2,5**	L= 7,5 m	1	040-00003	**na vyžádání**
TPA - F2 -	**2,5**	L= 10,0 m	1	040-00004	**na vyžádání**
TPA - F2 -	**5,0**	L= 2,5 m	1	040-00005	**na vyžádání**
TPA - F2 -	**5,0**	L= 5,0 m	1	040-00006	**na vyžádání**
TPA - F2 -	**5,0**	L= 7,5 m	1	040-00007	**na vyžádání**
TPA - F2 -	**5,0**	L= 10,0 m	1	040-00008	**na vyžádání**
TPA - F2 -	**10,0**	L= 2,5 m	1	040-00009	**na vyžádání**
TPA - F2 -	**10,0**	L= 5,0 m	1	040-00010	**na vyžádání**
TPA - F2 -	**10,0**	L= 7,5 m	1	040-00011	**na vyžádání**
TPA - F2 -	**10,0**	L= 10,0 m	1	040-00012	**na vyžádání**
TPA - F2 -	**22,0**	L= 2,5 m	1	040-00013	**na vyžádání**
TPA - F2 -	**22,0**	L= 5,0 m	1	040-00014	**na vyžádání**
TPA - F2 -	**22,0**	L= 7,5 m	1	040-00015	**na vyžádání**
TPA - F2 -	**22,0**	L= 10,0 m	1	040-00016	**na vyžádání**

★ Upozornění HALFEN: Použijte pro spojku s certifikátem obj.č. 0071.0..-001.. Pro spojku s certifikátem a zkouškou na 2násobné jmenovité zatížení obj.č. 0071.0..-01...
Při požadavku na certifikát objednejte tento zároveň se zbožím. Dodatečně nelze certifikát vystavit.

★Upozornění HALFEN: Všeobecné vysvětlivky viz Přehled na straně a

6360 051_01

kotva HD a krátká kotva HD s ochranou pouzdra a datovým nosičem - zvýšený přenos zatížení

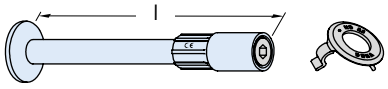

artikl skupina zatížení	rozměr l [mm]	závit	barevné označení	balení [ks]	obj. č. 0740.	cena [Kč/ks]
Provedení: ocel s zinkovanou povrchovou úpravou						
6360 - 1,3 -	**130**	Rd12	červená	100	130-00001	**66,10**
6360 - 2,5 -	**200**	Rd16	světle šedá	40	130-00002	**92,20**
6360 - 4,0 -	**258**	Rd20	zelená	40	130-00003	**156,75**
6360 - 5,0 -	**325**	Rd24	modrá	20	130-00004	**222,85**
6360 - 7,5 -	**400**	Rd30	fialová	1	130-00005	**427,30**
6360 - 10,0 -	**475**	Rd36	oranžová	1	130-00006	**810,00**
6360 - 12,5 -	**550**	Rd42	hnědá	1	130-00007	**1.389,45**
6360 - 15,0 -	**575**	Rd52	černá	1	130-00008	**1.526,25**
6360 - 25,0 -	**620**	Rd64	zelená	1	130-00041	**na vyžádání**
6360 - 1,3 -	**70**	Rd12	červená	100	130-00017	**61,50**
6360 - 2,5 -	**90**	Rd16	světle šedá	40	130-00018	**90,70**
6360 - 4,0 -	**125**	Rd20	zelená	40	130-00019	**175,20**
6360 - 5,0 -	**140**	Rd24	modrá	20	130-00020	**210,55**
6360 - 7,5 -	**185**	Rd30	fialová	20	130-00038	**370,40**
Provedení: A4 podle tabulky, ceník strana 2						
6360 - 1,3 -	**130 - A4**	Rd12	červená	100	130-00009	**250,55**
6360 - 2,5 -	**200 - A4**	Rd16	světle šedá	40	130-00010	**436,50**
6360 - 4,0 -	**258 - A4**	Rd20	zelená	20	130-00011	**657,85**
6360 - 5,0 -	**325 - A4**	Rd24	modrá	20	130-00012	**988,30**
6360 - 7,5 -	**400 - A4**	Rd30	fialová	1	130-00013	**2.171,80**
6360 - 10,0 -	**475 - A4**	Rd36	oranžová	1	130-00014	**2.605,20**
6360 - 12,5 -	**550 - A4**	Rd42	hnědá	1	130-00015	**3.447,50**
6360 - 15,0 -	**575 - A4**	Rd52	černá	1	130-00016	**4.890,75**
6360 - 1,3 -	**70 - A4**	Rd12	červená	100	130-00021	**318,15**
6360 - 2,5 -	**90 - A4**	Rd16	světle šedá	40	130-00022	**539,50**
6360 - 4,0 -	**125 - A4**	Rd20	zelená	40	130-00023	**753,15**
6360 - 5,0 -	**140 - A4**	Rd24	modrá	20	130-00024	**1.626,15**
6360 - 7,5 -	**185 - A4**	Rd30	fialová	20	130-00039	**2.268,60**

Jiná provedení na vyžádání. Před vyplněním objednávky se informujte na minimální objednací množství.

6336 051_03

Identifikační plaketa pro bod úvazu, pojistka proti pádu podle DIN EN 795/A1, použijte s HD 6360-2,5-090 nebo korunovým úchytem 6380-1,2-080

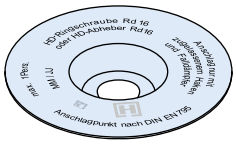

artikl	závit	balení [ks]	obj. č. 0741.	cena [Kč/ks]
Provedení: ocel s zinkovanou povrchovou úpravou				
6336	Rd16	10	340-00001	**342,75**

6338 051_03

Šroub s okem pro bod úvazu
Pojistka proti pádu podle DIN EN 795/A1

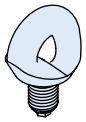

artikl	závit	obj. č. 0741.	cena [Kč/ks]
Provedení: ocel, kovaná, GV			
6338	Rd16	360-00001	**859,20**

6361 051_01

Prutová kotva HD s ochranou pouzdra a datovým nosičem - zvýšený přenos zatížení

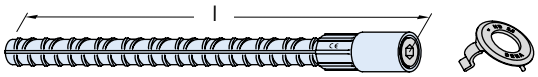

artikl skupina zatížení	rozměr l [mm]	závit	barevné označení	balení [ks]	obj. č. 0740.	cena [Kč/ks]
Provedení: pouzdro: ocel s zinkovanou povrchovou úpravou. Prut: ocel, bez povrchové úpravy						
6361 - 1,3 -	**300**	Rd12	červená	100	140-00001	**66,10**
6361 - 2,5 -	**400**	Rd16	světle šedá	40	140-00002	**132,20**
6361 - 4,0 -	**480**	Rd20	zelená	20	140-00003	**192,15**
6361 - 5,0 -	**540**	Rd24	modrá	20	140-00004	**267,45**
6361 - 7,5 -	**700**	Rd30	fialová	1	140-00005	**465,70**
6361 - 10,0 -	**800**	Rd36	oranžová	1	140-00006	**862,25**
6361 - 12,5 -	**920**	Rd42	hnědá	1	140-00007	**1.323,35**
6361 - 15,0 -	**1100**	Rd52	černá	1	140-00008	**1.678,40**

Jiné kotevní délky a provedení nerez na vyžádání
před vyplněním objednávky se informujte na minimální objednací množství

6370 051_01

Desková kotva HD s ochranou pouzdra a datovým nosičem - zvýšený přenos zatížení

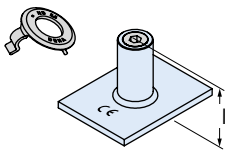

artikl skupina zatížení	závit	l [mm]	barevné označení	balení [ks]	obj. č. 0740.	cena [Kč/ks]
Provedení: ocel s zinkovanou povrchovou úpravou						
6370 - 1,3 - GV	Rd12	46	červená	40	180-00001	**230,55**
6370 - 2,5 - GV	Rd16	54	světle šedá	40	180-00002	**241,30**
6370 - 4,0 - GV	Rd20	72	zelená	20	180-00003	**325,85**
6370 - 5,0 - GV	Rd24	89	modrá	20	180-00004	**390,40**
6370 - 7,5 - GV	Rd30	98	fialová	1	180-00005	**516,45**
Provedení: A4 podle tabulky, ceník strana 2						
6370 - 1,3 - A4	Rd12	46	červená	40	180-00006	**341,20**
6370 - 2,5 - A4	Rd16	54	světle šedá	40	180-00007	**525,65**
6370 - 4,0 - A4	Rd20	72	zelená	20	180-00008	**880,70**
6370 - 5,0 - A4	Rd24	89	modrá	20	180-00009	**1.249,60**
6370 - 7,5 - A4	Rd30	98	fialová	1	180-00010	**2.042,65**

Jiná provedení na vyžádání. Před vyplněním objednávky se informujte na minimální objednací množství.

★Upozornění HALFEN: Všeobecné vysvětlivky viz Přehled na straně a

© 2014 HALFEN · Ceník 2/14 · www.halfen.cz

6376 051_01

zvedací pouzdro HD s ochranou pouzdra a datovým nosičem - zvýšený přenos zatížení

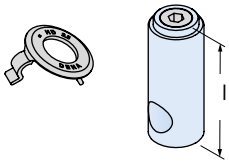

artikl skupina zatížení	závit	l [mm]	barevné označení	balení [ks]	obj. č. 0740.	cena [Kč/ks]
Provedení: ocel s zinkovanou povrchovou úpravou						
6376 - 1,3 GV	Rd12	65	červená	100	190-00001	**61,50**
6376 - 2,5 GV	Rd16	70	světle šedá	40	190-00002	**101,45**
6376 - 4,0 GV	Rd20	85	zelená	20	190-00003	**175,20**
6376 - 5,0 GV	Rd24	98	modrá	20	190-00004	**272,05**
6376 - 7,5 GV	Rd30	115	fialová	10	190-00005	**451,90**
6376 - 10,0 GV	Rd36	135	oranžová	10	190-00006	**605,60**

Všechny úchyty dodáváme na vyžádání i v provedení nerez. Před vyplněním objednávky se informujte na minimální objednací množství.ní nerez.

6352 051_01

Segmentový úchyt bez ochrany pouzdra pro axiální tah do 10°

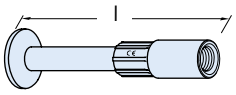

artikl skupina zatížení	rozměr l [mm]	pro závit	balení [ks]	obj. č. 0740.	cena [Kč/ks]
Provedení: pouzdro s zinkovanou povrchovou úpravou					
6352 - 20,0 -	**600**	52	1	070-00027	**1.235,75**

6358 051_03

HD-talířek pro upevnění hřebíky

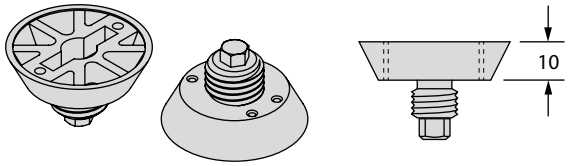

artikl pro závit Rd	skupina zatížení	vnější-Ø [mm]	barevné označení	obj. č. 0741.	cena [Kč/ks]
Provedení: plast					
6358 - 12	1,3	40	červená	040-00001	**4,60**
6358 - 16	2,5	40	světle šedá	040-00003	**4,60**
6358 - 20	4,0	55	zelená	040-00005	**4,60**
6358 - 24	5,0	55	modrá	040-00006	**4,60**
6358 - 30	7,5	70	fialová	040-00007	**12,30**
6358 - 36	10,0	70	oranžová	040-00008	**12,30**
6358 - 42	12,5	95	hnědá	040-00009	**20,00**
6358 - 52	15,0	95	černá	040-00010	**26,15**

6369 051_01

HD-talířek pro upevnění hřebíky
vhodné použít fixační šroub 6160

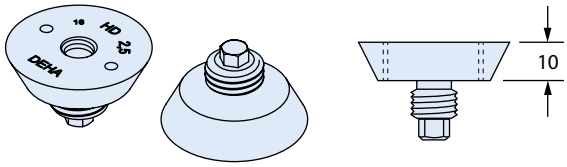

artikl RD-závit	skupina zatížení	vnější-Ø [mm]	balení [ks]	obj. č. 0741.	cena [Kč/ks]
Provedení: ocel					
6369 - 12	1,3	40	4	190-00001	**585,60**
6369 - 16	2,5	40	4	190-00002	**673,20**
6369 - 20	4,0	55	4	190-00003	**1.051,30**
6369 - 24	5,0	55	4	190-00004	**1.057,45**
6369 - 30	7,5	70	4	190-00005	**1.194,25**
6369 - 36	10,0	70	2	190-00006	**1.555,45**
6369 - 42	12,5	95	2	190-00007	**1.603,10**
6369 - 52	15,0	95	2	190-00008	**1.695,30**

6365 051_03

HD-magnetický talířek

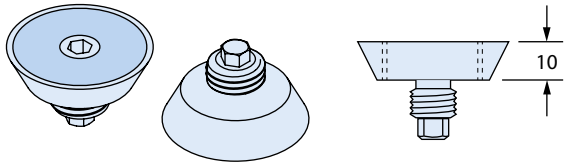

artikl RD-závit	skupina zatížení	vnější-Ø [mm]	balení [ks]	obj. č. 0741.	cena [Kč/ks]
Provedení: ocel s magnetem					
6365 - 12	1,3	40	1	180-00001	**3.840,95**
6365 - 16	2,5	40	1	180-00002	**3.840,95**
6365 - 20	4,0	55	1	180-00003	**4.006,95**
6365 - 24	5,0	55	1	180-00004	**4.006,95**
6365 - 30	7,5	70	1	180-00005	**4.269,80**
6365 - 36	10,0	70	1	180-00006	**4.394,30**
6365 - 42	12,5	95	1	180-00007	**5.045,95**
6365 - 52	15,0	95	1	180-00008	**5.141,25**

★Upozornění HALFEN: Všeobecné vysvětlivky viz Přehled na straně a

6510

051_03

talířek HD a Combi pro upevnění hřebíky pro všechny závěsy
vhodné pro závit Rd a M

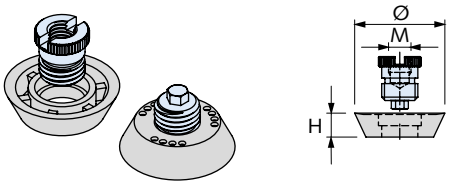

artikl pro závit	vnější-Ø [mm]	výška [mm]	barevné označení	balení [ks]	obj. č. 0741.	cena [Kč/ks]
Provedení: kroužek: plast. Díl se závitem: ocel						
6510 - 12	40	10	červená	10	080-00101	**487,25**
6510 - 16	40	10	světle šedá	10	080-00103	**524,10**
6510 - 20	55	10	zelená	10	080-00105	**561,00**
6510 - 24	55	10	modrá	10	080-00106	**605,60**
6510 - 30	70	10	fialová	10	080-00107	**1.063,60**
6510 - 36	70	10	oranžová	10	080-00108	**1.266,50**
6510 - 42	95	12	hnědá	10	080-00109	**na vyžádání**
6510 - 52	95	12	černá	10	080-00110	**na vyžádání**
6510 - 64	110	12	zelená	1	080-00111	**na vyžádání**

6520

051_03

talířek HD a Combi pro upevnění hřebíky pro všechny závěsy
vhodné pro závit Rd a M

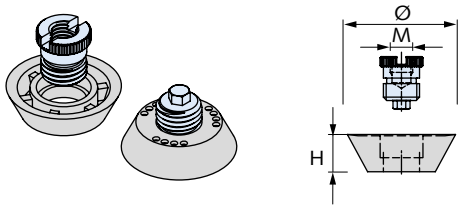

artikl pro závit	vnější-Ø [mm]	výška [mm]	barevné označení	balení [ks]	obj. č. 0741.	cena [Kč/ks]
Provedení: kroužek: plast. Díl se závitem: ocel						
6520 - 12	50	20	červená	10	210-00101	**534,90**
6520 - 16	50	20	světle šedá	10	210-00103	**573,30**
6520 - 20	65	20	zelená	10	210-00105	**616,35**
6520 - 24	65	20	modrá	10	210-00106	**665,50**
6520 - 30	80	20	fialová	10	210-00107	**1.171,20**
6520 - 36	80	20	oranžová	10	210-00108	**1.392,50**
6520 - 42	105	20	hnědá	10	210-00109	**na vyžádání**
6520 - 52	105	20	černá	10	210-00110	**na vyžádání**

6512

051_03

Výměnný kroužek pro 6510

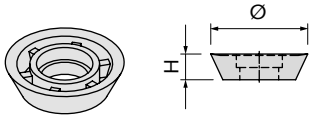

artikl pro závit	vnější-Ø [mm]	výška [mm]	barevné označení	balení [ks]	obj. č. 0741.	cena [Kč/ks]
Provedení: plast						
6512 - 12	40	10	červená	10	090-00001	**39,95**
6512 - 16	40	10	světle šedá	10	090-00003	**39,95**
6512 - 20	55	10	zelená	10	090-00005	**41,50**
6512 - 24	55	10	modrá	10	090-00006	**41,50**
6512 – 30	70	10	fialová	10	090-00007	**52,25**
6512 – 36	70	10	oranžová	10	090-00008	**52,25**
6512 – 42	95	12	hnědá	10	090-00009	**na vyžádání**
6512 – 52	95	12	černá	10	090-00010	**na vyžádání**
6512 - 64	110	12	zelená	10	090-00011	**na vyžádání**

6522

051_03

Výměnný kroužek jednotlivý

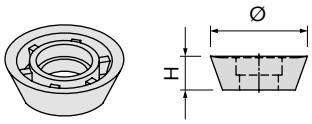

artikl pro závit	vnější-Ø [mm]	výška [mm]	barevné označení	balení [ks]	obj. č. 0741.	cena [Kč/ks]
Provedení: plast						
6522 - 12	50	20	červená	10	230-00001	**43,05**
6522 - 16	50	20	světle šedá	10	230-00003	**43,05**
6522 - 20	65	20	zelená	10	230-00005	**46,10**
6522 - 24	65	20	modrá	10	230-00006	**46,10**
6522 - 30	80	20	fialová	10	230-00007	**56,85**
6522 - 36	80	20	oranžová	10	230-00008	**56,85**
6522 - 42	105	20	hnědá	10	230-00009	**na vyžádání**
6522 - 52	105	20	černá	10	230-00010	**na vyžádání**

★Upozornění HALFEN: Všeobecné vysvětlivky viz Přehled na straně a

© 2014 HALFEN · Ceník 2/14 · www.halfen.cz

6369-namontováno ze závodu 051_03

HD-talířek pro upevnění hřebíky s adaptérem, předmontovaný vhodné použít montážní čep 6330

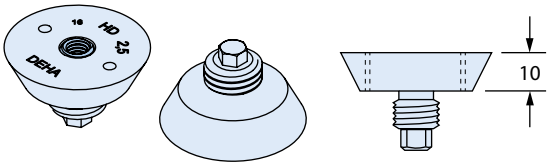

artikl	pro závit	vnější-Ø [mm]	balení [ks]	obj. č. 0741.	cena [Kč/ks]
Provedení: ocel					
6369 - 16 - A	16	40	1	190-00102	**1.195,80**
6369 - 20 - A	20	55	1	190-00103	**1.630,75**
6369 - 24 - A	24	55	1	190-00104	**2.028,85**
6369 - 30 - A	30	70	1	190-00105	**2.529,90**

6330 051_03

Montážní čep

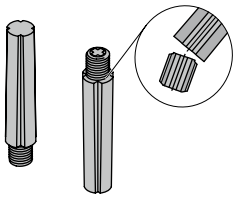

artikl	balení [ks]	obj. č. 0741.	cena [Kč/100 ks]
Provedení: plast			
6330 - Rd 12-30	100	300-00001	**945,25**

6366 051_03

Adaptér pro univerzální kulovou spojku 6102 ve spojení s úchyty s objímkou všech variant

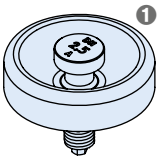

❶ Pro talířky s upevněním hřebíky vhodná výška h = 10 mm

artikl	pro závit	pro univerzální hlavu typ	balení [ks]	obj. č. 0742.	cena [Kč/ks]
Provedení: ocel					
6366 - 12	Rd12	1/1,3	1	140-00001	**1.829,05**
6366 - 16	Rd16	1,5/2,5	1	140-00002	**1.971,95**
6366 - 20	Rd20	3/5	1	140-00003	**2.228,65**
6366 - 24	Rd24	3/5	1	140-00004	**2.293,20**
6366 - 30	Rd30	6/10	1	140-00005	**2.746,60**
6366 - 36	Rd36	6/10	1	140-00006	**4.046,90**
6366 - 42	Rd42	12/20	1	140-00007	**4.306,65**
6366 - 52	Rd52	12/20	1	140-00008	**8.848,50**

6368 051_03

Doplnění pro adaptér 6366

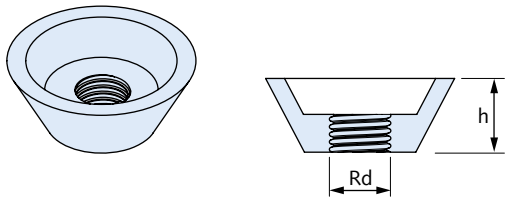

❶ Umožňuje použití adaptéru 6366 i pro talířek (upevnění hřebíky) h = 20 mm

artikl	pro závit Rd	balení [ks]	obj. č. 0742.	cena [Kč/ks]
Provedení: galvanicky zinkovaná ocel				
6368-12	12	1	150-00001	**na vyžádání**
6368-16	16	1	150-00002	**na vyžádání**
6368-20	20	1	150-00003	**na vyžádání**
6368-24	24	1	150-00004	**na vyžádání**
6368-30	30	1	150-00005	**na vyžádání**
6368-30	36	1	150-00006	**na vyžádání**
6368-42	42	1	150-00007	**na vyžádání**
6368-52	52	1	150-00008	**na vyžádání**

6363 051_03

HD-ochrana pouzdra s datovým nosičem

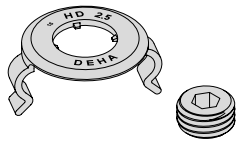

artikl skupina zatížení	barevné označení	balení [ks]	obj. č. 0741.	cena [Kč/100 ks]
Provedení: plast				
6363 - 1,3	červená	100	170-00001	**433,45**
6363 - 2,5	světle šedá	100	170-00002	**442,65**
6363 - 4,0	zelená	100	170-00003	**493,40**
6363 - 5,0	modrá	100	170-00004	**530,25**
6363 - 7,5	fialová	100	170-00005	**851,50**
6363 - 10,0	oranžová	100	170-00006	**1.404,80**
6363 - 12,5	hnědá	40	170-00007	**2.606,75**
6363 - 15,0	černá	40	170-00008	**3.303,00**

6334 051_03

Těsnicí deska

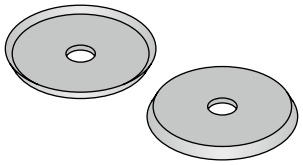

artikl	balení [ks]	obj. č. 0741.	cena [Kč/ks]
Provedení: pryž			
6334 - Rd 12-16	100	330-00001	**207,50**
6334 - Rd 20-24	100	330-00002	**218,25**
6334 - Rd 30-36	100	330-00003	**238,25**

★Upozornění HALFEN: Všeobecné vysvětlivky viz Přehled na straně a

6362 051_03

HD-spojka - přenos vyššího zatížení

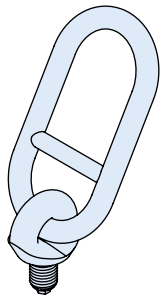

artikl	závit	skupina zatížení	balení [ks]	obj. č. 0742.	cena [Kč/ks]
Provedení: ocel s zinkovanou povrchovou úpravou					
6362 - 12	Rd12	1,3	1	130-00001	**2.808,10**
6362 - 16	Rd16	2,5	1	130-00002	**2.914,15**
6362 - 20	Rd20	4,0	1	130-00003	**3.481,30**
6362 - 24	Rd24	5,0	1	130-00004	**3.718,00**
6362 - 30	Rd30	7,5	1	130-00005	**4.071,50**
6362 - 36	Rd36	10,0	1	130-00006	**4.189,85**
6362 - 42	Rd42	12,5	1	130-00007	**7.867,90**
6362 - 52	Rd52	15,0	1	130-00008	**8.356,65**

★ Upozornění HALFEN: pro spojku s certifikátem - obj.č.. 0742.0..-001.. Použijte pro spojku s certifikátem a zkouškou na 2násobné jmenovité zatížení obj.č. 0742.0..-01...
Při požadavku na certifikát objednejte tento zároveň se zbožím. Dodatečně nelze certifikát vystavit.

6377 051_03

HD-perfekt hlava - zvýšený přenos zatížení

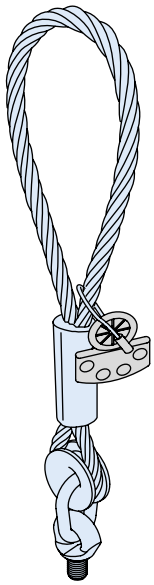

artikl	závit	skupina zatížení	barevné označení	balení [ks]	obj. č. 0742.	cena [Kč/ks]
Provedení: ocel s zinkovanou povrchovou úpravou						
6377 - 12	Rd12	1,3	červená	1	170-00001	**4.606,40**
6377 - 16	Rd16	2,5	světle šedá	1	170-00002	**4.650,95**
6377 - 20	Rd20	4,0	zelená	1	170-00003	**6.570,70**
6377 - 24	Rd24	5,0	modrá	1	170-00004	**7.014,85**
6377 - 30	Rd30	7,5	fialová	1	170-00005	**11.619,70**
6377 - 36	Rd36	10,0	oranžová	1	170-00006	**14.572,30**
6377 - 42	Rd42	12,5	hnědá	1	170-00007	**15.019,55**
6377 - 52	Rd52	15,0	černá	1	170-00008	**16.782,50**

★ Upozornění HALFEN: pro spojku s certifikátem - obj.č.. 0742.0..-001.. Použijte pro spojku s certifikátem a zkouškou na 2násobné jmenovité zatížení obj.č. 0742.0..-01...
Při požadavku na certifikát objednejte tento zároveň se zbožím. Dodatečně nelze certifikát vystavit.

★Upozornění HALFEN: Všeobecné vysvětlivky viz Přehled na straně a

© 2014 HALFEN · Ceník 2/14 · www.halfen.cz

6367 051_03

HD - otočná hlava, pro zvedání

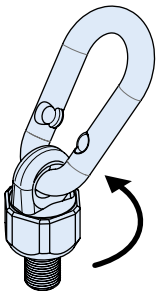

artikl skupina zatížení		závit	balení [ks]	obj. č. 0742.	cena [Kč/ks]
Provedení: ocel s zinkovanou povrchovou úpravou					
6367 -	**1,3**	Rd12	1	230-00001	**4.171,40**
6367 -	**2,5**	Rd16	1	230-00002	**4.335,90**
6367 -	**4,0**	Rd20	1	230-00003	**5.124,35**
6367 -	**5,0**	Rd24	1	230-00004	**5.923,60**
6367 -	**7,5**	Rd30	1	230-00005	**8.207,60**
6367 -	**10,0**	Rd36	1	230-00006	**11.072,55**
6367 -	**12,5**	Rd42	1	230-00007	**12.818,60**
6367 -	**15,0**	Rd52	1	230-00008	**13.582,45**
6367 -	**25,0**	Rd64	1	230-00009	**na vyžádání**

6312 051_33

Spojka pro segmentový úchyt 6352. Extra nízká stavební výška, pouze pro použití s vahadlem

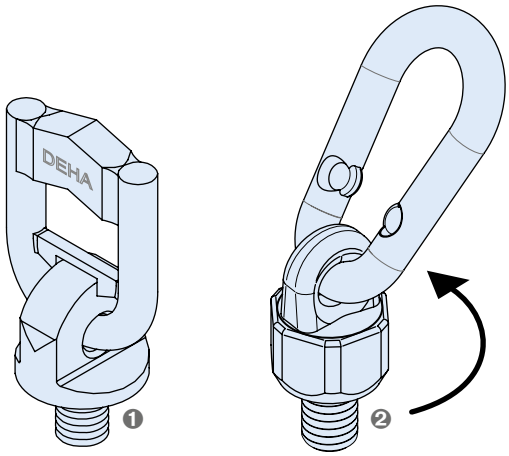

❶ 6312-20,0
❷ 6312-20,0-D

artikl skupina zatížení		závit	balení [ks]	obj. č. 0742.	cena [Kč/ks]
Provedení: ocel s zinkovanou povrchovou úpravou					
6312-	**20,0**	Rd52	1	128-00001	**na vyžádání**
6312-	**20,0-D**	Rd52	1	128-00002	**na vyžádání**

★ Upozornění HALFEN: pro spojku s certifikátem - obj.č.. 0742.0..-001.. Použijte pro spojku s certifikátem a zkouškou na 2násobné jmenovité zatížení obj.č. 0742.0..-01...
Při požadavku na certifikát objednejte tento zároveň se zbožím. Dodatečně nelze certifikát vystavit.

6513 051_03

HD-uzavírací talíř

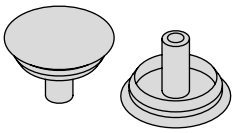

artikl RD-závit		skupina zatížení	vnější-Ø [mm]	balení [ks]	obj. č. 0741.	cena [Kč/ks]
Provedení: plast						
6513 -	**12**	1,3	40	50	280-00001	**72,25**
6513 -	**16**	2,5	40	50	280-00002	**72,25**
6513 -	**20**	4,0	40	50	280-00003	**87,60**
6513 -	**24**	5,0	40	50	280-00004	**87,60**

6329 051_03

Matrice
pro výrobu opticky nenápadných vynechávek ze stejné šarže betonových prefabrikátů,
pro výšku 10 mm

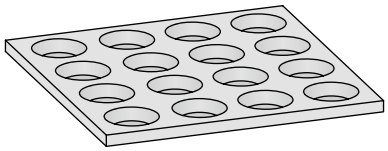

artikl		balení [ks]	obj. č. 0741.	cena [Kč/ks]
Provedení: polyuretan				
6329 -	**12-16**	1	290-00001	**1.529,30**
6329 -	**20-24**	1	290-00002	**2.122,60**
6329 -	**30-36**	1	290-00003	**2.588,30**
6329 -	**42-52**	1	290-00004	**2.313,20**

© 2014 HALFEN · Ceník 2/14 · www.halfen.cz

ÚCHYTY S OBJÍMKOU

6351 051_02

Kombi úchyt s datovým nosičem

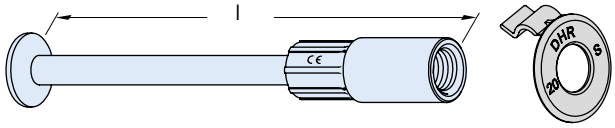

artikl		rozměr l [mm]	závit	balení [ks]	obj. č. 0740.	cena [Kč/ks]
skupina zatížení						
Provedení: pouzdro: ocel s zinkovanou povrchovou úpravou. Prut: ocel, bez povrchové úpravy						
6351 -	**0,5 -**	**100**	Rd12	160	010-00002	**41,50**
6351 -	**0,5 -**	**150**	Rd12	100	010-00003	**52,25**
6351 -	**0,8 -**	**105**	Rd14	160	010-00005	**46,10**
6351 -	**0,8 -**	**155**	Rd14	100	010-00006	**66,10**
6351 -	**1,2 -**	**130**	Rd16	80	010-00009	**52,25**
6351 -	**1,2 -**	**175**	Rd16	40	010-00010	**73,80**
6351 -	**1,6 -**	**150**	Rd18	40	010-00013	**81,45**
6351 -	**1,6 -**	**225**	Rd18	40	010-00014	**99,90**
6351 -	**2,0 -**	**183**	Rd20	40	010-00017	**92,20**
6351 -	**2,0 -**	**250**	Rd20	20	010-00018	**139,85**
6351 -	**2,5 -**	**200**	Rd24	20	010-00021	**112,20**
6351 -	**2,5 -**	**275**	Rd24	20	010-00022	**170,60**
6351 -	**4,0 -**	**275**	Rd30	20	010-00026	**219,80**
6351 -	**4,0 -**	**345**	Rd30	20	010-00027	**261,30**
6351 -	**6,3 -**	**334**	Rd36	1	010-00029	**378,10**
6351 -	**8,0 -**	**385**	Rd42	1	010-00031	**604,05**
6351 -	**8,0 -**	**500**	Rd42	1	010-00032	**760,80**
6351 -	**12,5 -**	**550**	Rd52	1	010-00033	**1.647,65**
Provedení: pouzdro: nerez A4, povrch ošetřený proti korozi. Prut: ocel, bez povrchové úpravy						
6351 -	**0,5 -**	**70-A4**	Rd12	20	010-00035	**301,25**
6351 -	**0,5 -**	**100-A4**	Rd12	20	010-00036	**305,85**
6351 -	**0,8 -**	**105-A4**	Rd14	1	010-00038	**368,90**
6351 -	**1,2 -**	**75-A4**	Rd16	1	010-00039	**496,45**
6351 -	**1,2 -**	**130-A4**	Rd16	1	010-00040	**508,75**
6351 -	**1,6 -**	**150-A4**	Rd18	1	010-00041	**774,65**
6351 -	**2,0 -**	**183-A4**	Rd20	1	010-00042	**932,95**
6351 -	**2,5 -**	**200-A4**	Rd24	1	010-00044	**1.111,25**
6351 -	**4,0 -**	**275-A4**	Rd30	1	010-00046	**2.596,00**
6351 -	**6,3 -**	**334-A4**	Rd36	1	010-00047	**3.718,00**
6351 -	**8,0 -**	**385-A4**	Rd42	1	010-00048	**5.628,50**
6351 -	**12,5 -**	**550-A4**	Rd52	1	010-00049	**7.257,70**

6319 051_01

Prutový úchyt s objímkou a datovým nosičem

artikl		rozměr l [mm]	závit	balení [ks]	obj. č. 0740.	cena [Kč/ks]
skupina zatížení						
Provedení: pouzdro: ocel s zinkovanou povrchovou úpravou. Prut: ocel, bez povrchové úpravy						
6319 -	**0,5 -**	**190**	Rd12	100	030-00001	**46,10**
6319 -	**0,8 -**	**230**	Rd14	40	030-00003	**63,00**
6319 -	**1,2 -**	**270**	Rd16	40	030-00004	**72,25**
6319 -	**1,6 -**	**350**	Rd18	40	030-00006	**99,90**
6319 -	**2,0 -**	**350**	Rd20	40	030-00007	**118,35**
6319 -	**2,5 -**	**400**	Rd24	20	030-00010	**153,70**
6319 -	**4,0 -**	**540**	Rd30	20	030-00012	**230,55**
6319 -	**6,3 -**	**670**	Rd36	1	030-00013	**439,60**
6319 -	**8,0 -**	**780**	Rd42	1	030-00014	**630,15**
6319 -	**12,5 -**	**1100**	Rd52	1	030-00015	**1.567,75**

Jiné délky na vyžádání. Před vyplněním objednávky se informujte na minimální objednací množství.
Pouzdro v provedení nerez na vyžádání. Před vyplněním objednávky se informujte na minimální objednací množství.
Příslušenství (talířek pro upevnění hřebíky na bednění, zátka)
→ strany 127 - 129

6380 051_01

Korunový úchyt s datovým nosičem

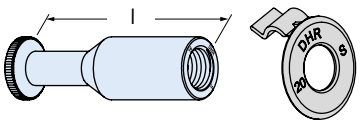

artikl		rozměr l [mm]	závit	balení [ks]	obj. č. 0740.	cena [Kč/ks]
skupina zatížení						
Provedení: ocel s zinkovanou povrchovou úpravou						
6380 -	**0,5 -**	**60**	Rd12	300	020-00001	**52,25**
6380 -	**0,8 -**	**70**	Rd14	200	020-00002	**63,00**
6380 -	**1,2 -**	**80**	Rd16	100	020-00003	**73,80**
6380 -	**1,6 -**	**90**	Rd18	40	020-00004	**99,90**
6380 -	**2,0 -**	**100**	Rd20	40	020-00005	**122,95**
6380 -	**2,5 -**	**115**	Rd24	40	020-00006	**153,70**
6380 -	**4,0 -**	**150**	Rd30	20	020-00007	**275,10**

★Upozornění HALFEN: Všeobecné vysvětlivky viz Přehled na straně a

© 2014 HALFEN · Ceník 2/14 · www.halfen.cz

6308 051_01

Krátký úchyt s datovým nosičem

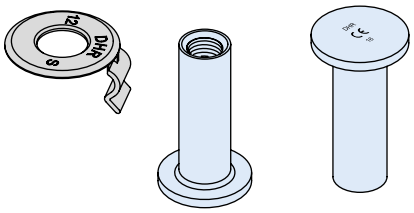

artikl skupina zatížení	rozměr l [mm]	závit	balení [ks]	obj. č. 0740.	cena [Kč/ks]
Provedení: ocel s zinkovanou povrchovou úpravou					
6308- **0,5-**	**50**	Rd12	300	060-00001	**63,00**
Provedení: A4 podle tabulky, ceník strana 2					
6308- **0,5-**	**50**	Rd12	1	060-00014	**418,05**

6372 051_01

Zvedací pouzdro s datovým nosičem

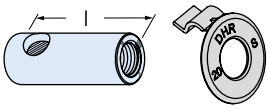

artikl skupina zatížení	rozměr l [mm]	závit	balení [ks]	obj. č. 0740.	cena [Kč/ks]
Provedení: ocel s zinkovanou povrchovou úpravou					
6372 - **0,5 -**	**50**	Rd12	300	040-00001	**39,95**
6372 - **0,8 -**	**54**	Rd14	200	040-00002	**52,25**
6372 - **1,2 -**	**61**	Rd16	160	040-00003	**63,00**
6372 - **1,6 -**	**70**	Rd18	100	040-00004	**79,90**
6372 - **2,0 -**	**73**	Rd20	40	040-00005	**89,15**
6372 - **2,5 -**	**86**	Rd24	40	040-00006	**122,95**
6372 - **4,0 -**	**107**	Rd30	20	040-00007	**209,05**
6372 - **6,3 -**	**136**	Rd36	1	040-00008	**1.002,10**
Provedení: A4 podle tabulky, ceník strana 2					
6372 - **0,5 - A4 -**	**50**	Rd12	300	040-00009	**333,55**
6372 - **1,2 - A4 -**	**61**	Rd16	160	040-00011	**525,65**
6372 - **2,0 - A4 -**	**73**	Rd20	40	040-00013	**879,15**
6372 - **2,5 - A4 -**	**86**	Rd24	40	040-00014	**1.317,20**
6372 - **4,0 - A4 -**	**107**	Rd30	20	040-00015	**2.334,70**
6372 - **6,3 - A4 -**	**136**	Rd36	1	040-00017	**3.638,10**

6346 051_01

Závitový úchyt deskový s datovým nosičem

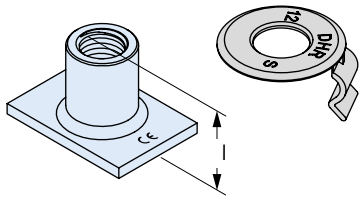

artikl skupina zatížení	rozměr l [mm]	závit	balení [ks]	obj. č. 0740.	cena [Kč/ks]
Provedení: ocel s zinkovanou povrchovou úpravou					
6346 - **0,5 -**	**30**	Rd12	100	050-00001	**150,65**
6346 - **0,8 -**	**33**	Rd14	100	050-00002	**152,15**
6346 - **1,2 -**	**35**	Rd16	100	050-00003	**170,60**
6346 - **1,6 -**	**44**	Rd18	40	050-00004	**202,90**
6346 - **2,0 -**	**47**	Rd20	40	050-00005	**242,85**
6346 - **2,5 -**	**54**	Rd24	40	050-00006	**259,75**
6346 - **4,0 -**	**72**	Rd30	20	050-00007	**402,70**
6346 - **6,3 -**	**84**	Rd36	1	050-00015	**na vyžádání**
Provedení: A4 podle tabulky, ceník strana 2					
6346 - **0,5 - A4 -**	**30**	Rd12	100	050-00008	**620,95**
6346 - **0,8 - A4 -**	**33**	Rd14	100	050-00009	**740,85**
6346 - **1,2 - A4 -**	**35**	Rd16	100	050-00010	**836,15**
6346 - **1,6 - A4 -**	**44**	Rd18	40	050-00011	**1.117,40**
6346 - **2,0 - A4 -**	**47**	Rd20	40	050-00012	**1.324,90**
6346 - **2,5 - A4 -**	**54**	Rd24	40	050-00013	**1.838,25**
6346 - **4,0 - A4 -**	**72**	Rd30	20	050-00014	**2.805,05**
6346 - **6,3 - A4 -**	**84**	Rd36	1	050-00016	**na vyžádání**

6358 051_03

talířek Combi pro upevnění hřebíky pro všechny závěsy
vhodný pro závit Rd a M

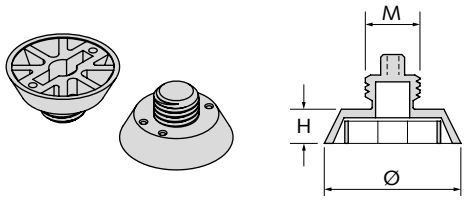

artikl pro závit	barevné označení	vnější-Ø [mm]	výška [mm]	balení [ks]	obj. č. 0741.	cena [Kč/ks]
Provedení: plast						
6358 - **12**	červená	40	10	100	040-00001	**4,60**
6358 - **14**	žlutá	40	10	100	040-00002	**4,60**
6358 - **16**	světle šedá	40	10	100	040-00003	**4,60**
6358 - **18**	černá	55	10	100	040-00004	**4,60**
6358 - **20**	zelená	55	10	100	040-00005	**4,60**
6358 - **24**	modrá	55	10	100	040-00006	**4,60**
6358 - **30**	fialová	70	10	100	040-00007	**12,30**
6358 - **36**	oranžová	70	10	100	040-00008	**12,30**
6358 - **42**	hnědá	95	12	100	040-00009	**20,00**
6358 - **52**	černá	95	12	100	040-00010	**26,15**

★Upozornění HALFEN: Všeobecné vysvětlivky viz Přehled na straně a

6357 051_03

Datový nosič pro prutový úchyt s objímkou 6319, kombi úchyt 6351, korunový úchyt 6380 a zvedací pouzdro 6372 → strana 126 - 127

artikl pro závit	barevné označení	balení [ks]	obj. č. 0741.	cena [Kč/100 ks]
Provedení: plast				
6357 - 12	růžová	100	110-00001	**408,85**
6357 - 14	žlutá	100	110-00002	**408,85**
6357 - 16	bílá	100	110-00003	**408,85**
6357 - 18	černá	100	110-00004	**408,85**
6357 - 20	světle zelená	100	110-00005	**474,95**
6357 - 24	světle modrá	100	110-00006	**474,95**
6357 - 30	fialová	100	110-00007	**751,60**
6357 - 36	žlutá	100	110-00008	**751,60**
6357 - 42	světle hnědá	100	110-00009	**1.094,35**
6357 - 52	tmavě šedá	100	110-00010	**1.094,35**

6510 051_03

talířek HD a Combi pro upevnění hřebíky pro všechny závěsy vhodné pro závit Rd a M

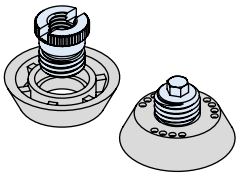

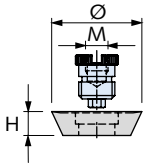

artikl pro závit	vnější-Ø [mm]	výška [mm]	barevné označení	balení [ks]	obj. č. 0741.	cena [Kč/ks]
Provedení: kroužek: plast. Díl se závitem: ocel						
6510 - 12	40	10	červená	10	080-00101	**487,25**
6510 - 16	40	10	světle šedá	10	080-00103	**524,10**
6510 - 20	55	10	zelená	10	080-00105	**561,00**
6510 - 24	55	10	modrá	10	080-00106	**605,60**
6510 - 30	70	10	fialová	10	080-00107	**1.063,60**
6510 - 36	70	10	oranžová	10	080-00108	**1.266,50**
6510 - 42	95	12	hnědá	10	080-00109	**na vyžádání**
6510 - 52	95	12	černá	10	080-00110	**na vyžádání**

6512 051_03

Výměnný kroužek pro 6510

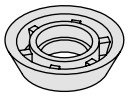

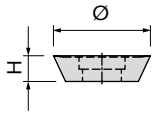

artikl pro závit	vnější-Ø [mm]	výška [mm]	barevné označení	balení [ks]	obj. č. 0741.	cena [Kč/ks]
Provedení: plast						
6512 - 12	40	10	červená	10	090-00001	**39,95**
6512 - 16	40	10	světle šedá	10	090-00003	**39,95**
6512 - 20	55	10	zelená	10	090-00005	**41,50**
6512 - 24	55	10	modrá	10	090-00006	**41,50**
6512 - 30	70	10	fialová	10	090-00007	**52,25**
6512 - 36	70	10	oranžová	10	090-00008	**52,25**
6512 - 42	95	12	hnědá	10	090-00009	**na vyžádání**
6512 - 52	95	12	černá	10	090-00010	**na vyžádání**

6520 051_03

talířek HD a Combi pro upevnění hřebíky pro všechny závěsy vhodné pro závit Rd a M

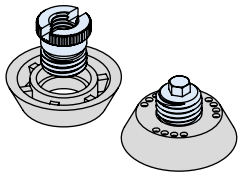

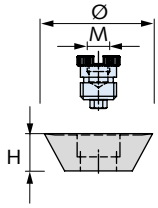

artikl pro závit	vnější-Ø [mm]	výška [mm]	barevné označení	balení [ks]	obj. č. 0741.	cena [Kč/ks]
Provedení: kroužek: plast. Díl se závitem: ocel						
6520 - 12	50	20	červená	250	210-00101	**536,40**
6520 - 16	50	20	světle šedá	250	210-00103	**576,40**
6520 - 20	65	20	zelená	100	210-00105	**616,35**
6520 - 24	65	20	modrá	100	210-00106	**665,50**
6520 - 30	80	20	fialová	100	210-00107	**1.171,20**
6520 - 36	80	20	oranžová	100	210-00108	**1.392,50**
6520 - 42	105	20	hnědá	100	210-00109	**na vyžádání**
6520 - 52	105	20	černá	100	210-00110	**na vyžádání**

★Upozornění HALFEN: Všeobecné vysvětlivky viz Přehled na straně a

© 2014 HALFEN · Ceník 2/14 · www.halfen.cz

6522 051_03

Výměnný kroužek jednotlivý

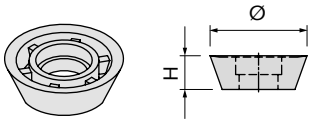

artikl pro závit	vnější-Ø [mm]	výška [mm]	barevné označení	balení [ks]	obj. č. 0741.	cena [Kč/ks]
Provedení: kroužek: plast. Díl se závitem: ocel						
6522 - 12	50	20	červená	250	230-00001	**43,05**
6522 - 16	50	20	světle šedá	250	230-00003	**43,05**
6522 - 20	65	20	zelená	100	230-00005	**46,10**
6522 - 24	65	20	modrá	100	230-00006	**46,10**
6522 - 30	80	20	fialová	100	230-00007	**56,85**
6522 - 36	80	20	oranžová	100	230-00008	**56,85**
6522 - 42	105	20	hnědá	100	230-00009	**na vyžádání**
6522 - 52	105	20	černá	100	230-00010	**na vyžádání**

6366 / 6303 051_03

Adaptér pro univerzální kulovou spojku 6102 ve spojení s úchyty s objímkou všech variant

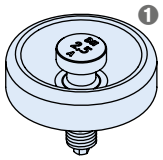

❶ Pro talířky s upevněním hřebíky vhodná výška H = 10 mm

artikl	pro závit	pro univerzální hlavu typ	balení [ks]	obj. č. 0742.	cena [Kč/ks]
Provedení: ocel					
6366 - 12	Rd12	1/1,3	1	140-00001	**1.829,05**
6303 - 14	Rd14	1,5/2,5	1	090-00002	**757,75**
6366 - 16	Rd16	1,5/2,5	1	140-00002	**1.971,95**
6303 - 18	Rd18	1,5/2,5	1	090-00004	**790,00**
6366 - 20	Rd20	3/5	1	140-00003	**2.228,65**
6366 - 24	Rd24	3/5	1	140-00004	**2.293,20**
6366 - 30	Rd30	6/10	1	140-00005	**2.746,60**
6366 - 36	Rd36	6/10	1	140-00006	**4.046,90**
6366 - 42	Rd42	12/20	1	140-00007	**4.306,65**
6366 - 52	Rd52	12/20	1	140-00008	**8.848,50**

6359 051_03

Zátka pro prutový úchyt s objímkou, kombi úchyt 6351, korunový úchyt 6380 a zvedací pouzdro 6372 → strana 126 - 127

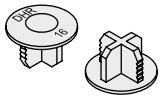

artikl pro závit	barevné označení	balení [ks]	obj. č. 0741.	cena [Kč/100 ks]
Provedení: plast				
6359 - 12	červená	100	120-00001	**202,90**
6359 - 14	žlutá	100	120-00002	**202,90**
6359 - 16	světle šedá	100	120-00003	**272,05**
6359 - 18	černá	100	120-00004	**272,05**
6359 - 20	zelená	100	120-00005	**272,05**
6359 - 24	modrá	100	120-00006	**272,05**
6359 - 30	fialová	100	120-00007	**408,85**
6359 - 36	oranžová	100	120-00008	**408,85**
6359 - 42	hnědá	100	120-00009	**883,80**
6359 - 52	černá	100	120-00010	**883,80**

6306 051_03

Talířek pro nalepení kotevních pouzder na bednění
pro závit Rd i M
Pozor: používejte pouze s lanovou smyčkou 6311 do 45°.

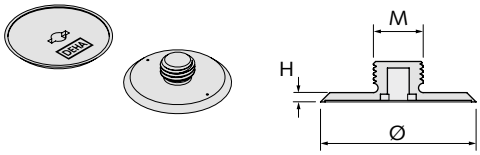

artikl pro závit	vnější-Ø [mm]	výška [mm]	balení [ks]	obj. č. 0741.	cena [Kč/ks]
Provedení: pryž					
6306 - 12	50	3	500	100-00002	**10,75**
6306 - 16	50	3	500	100-00003	**10,75**
6306 - 20	50	3	500	100-00004	**10,75**
6306 - 24	50	3	500	100-00005	**10,75**

6315 051_03

Zátka pro prutový ochyt s objímkou 6319, kombi úchyt 6351, korunový úchyt 6380, úchyt 6346 a zvedací pouzdra 6372 → strana 126 - 127

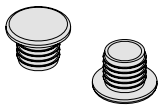

artikl závit	balení [ks]	obj. č. 0741.	cena [Kč/100 ks]
Provedení: plast, bezbarvý			
6315 - 12	100	130-00001	**408,85**
6315 - 14	100	130-00002	**544,10**
6315 - 16	100	130-00003	**544,10**
6315 - 18	100	130-00004	**751,60**
6315 - 20	100	130-00005	**751,60**
6315 - 24	100	130-00006	**751,60**
6315 - 30	100	130-00007	**883,80**
6315 - 36	100	130-00008	**957,55**
6315 - 42	100	130-00009	**1.022,10**
6315 - 52	100	130-00010	**1.158,90**

Kotevní systémy 1
Výztuže 2
Přepravní úchyty 3
Fasádní systémy 4
Systémy táhel DETAN 5
Montážní technika 6
Šrouby, příslušenství 7

★Upozornění HALFEN: Všeobecné vysvětlivky viz Přehled na straně a

© 2014 HALFEN · Ceník 2/14 · www.halfen.cz

6377 051_03

DEHA perfekt hlava

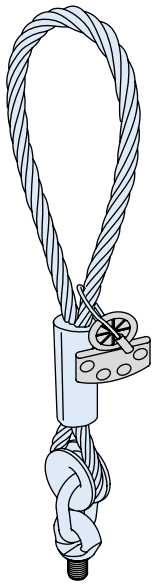

artikl	závit	skupina zatížení	barevné označení	balení [ks]	obj. č. 0742.	cena [Kč/ks]
Provedení: ocel s zinkovanou povrchovou úpravou						
6377 - 12	Rd12	0,5	červená	1	170-00001	**4.606,40**
6313 - 14	Rd14	0,8	žlutá	1	060-00002	**4.606,40**
6377 - 16	Rd16	1,2	světle šedá	1	170-00002	**4.650,95**
6313 - 18	Rd18	1,6	černá	1	060-00004	**4.803,15**
6377 - 20	Rd20	2,0	zelená	1	170-00003	**6.570,70**
6377 - 24	Rd24	2,5	modrá	1	170-00004	**7.014,85**
6377 - 30	Rd30	4,0	fialová	1	170-00005	**11.619,70**
6377 - 36	Rd36	6,3	oranžová	1	170-00006	**14.572,30**
6377 - 42	Rd42	8,0	hnědá	1	170-00007	**15.019,55**
6377 - 52	Rd52	12,5	černá	1	170-00008	**16.782,50**

★ Upozornění HALFEN: pro spojku s certifikátem - obj.č.. 0742.0..-001..
Použijte pro spojku s certifikátem a zkouškou na 2násobné jmenovité zatížení obj.č. 0742.0..-01...
Při požadavku na certifikát objednejte tento zároveň se zbožím. Dodatečně nelze certifikát vystavit.

6311 051_03

Lanový závěs pro prutový úchyt s objímkou 6319, kombi úchyt 6351, korunový úchyt 6380, deskový úchyt 6346 a zvedací pouzdro 6372 se závitem Rd
→ strany 126 - 127

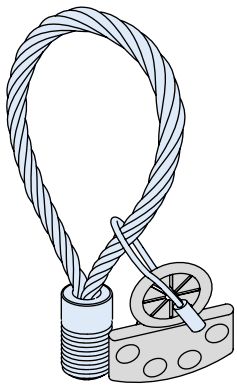

artikl závit	skupina zatížení	barevné označení	balení [ks]	obj. č. 0742.	cena [Kč/ks]
Provedení: ocel s zinkovanou povrchovou úpravou					
6311 - 12	0,5	růžová	10	040-00001	**375,05**
6311 - 14	0,8	žlutá	10	040-00002	**378,10**
6311 - 16	1,2	bílá	10	040-00003	**524,10**
6311 - 18	1,6	černá	10	040-00004	**617,85**
6311 - 20	2,0	světle zelená	10	040-00005	**730,10**
6311 - 24	2,5	světle modrá	10	040-00006	**851,50**
6311 - 30	4,0	fialová	1	040-00007	**1.329,50**
6311 - 36	6,3	žlutá	1	040-00008	**2.568,35**
6311 - 42	8,0	světle hnědá	1	040-00009	**3.207,70**
6311 - 52	12,5	tmavě šedá	1	040-00010	**5.307,25**

6367 051_03

HD - otočná hlava, pro zvedání

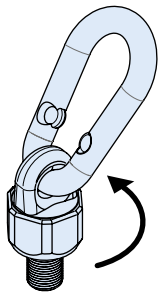

artikl skupina zatížení	závit	balení [ks]	obj. č. 0742.	cena [Kč/ks]
Provedení: ocel s zinkovanou povrchovou úpravou				
6367 - 1,3	Rd12	1	230-00001	**4.171,40**
6367 - 2,5	Rd16	1	230-00002	**4.335,90**
6367 - 4,0	Rd20	1	230-00003	**5.124,35**
6367 - 5,0	Rd24	1	230-00004	**5.923,60**
6367 - 7,5	Rd30	1	230-00005	**8.207,60**
6367 - 10,0	Rd36	1	230-00006	**11.072,55**
6367 - 12,5	Rd42	1	230-00007	**12.818,60**
6367 - 15,0	Rd52	1	230-00008	**13.582,45**
6367 - 25,0	Rd64	1	230-00009	**na vyžádání**

★Upozornění HALFEN: Všeobecné vysvětlivky viz Přehled na straně a

© 2014 HALFEN · Ceník 2/14 · www.halfen.cz

Fasádní systémy

Vlastnosti

- Kotevní systém s možností rektifikace
- Systém povolený stavebním dozorem
- Systémy pro parapety a zavěšené fasádní prvky

HALFEN Kotva pro fasádní desky FPA pro fasády z betonových prefabrikátů

Výhody

- ***Snadná a rychlá montáž***
- ***Široký typový program i pro velké vzdálenosti stěn a vysoká zatížení***
- ***Velký sortiment příslušenství***

Vlastnosti

- Tři stupně zatížení a široká výrobní paleta
- Typově zkoušený systém nebo povolený stavebním dozorem
- Výšková rektifikace +/-3,5 cm
- Certifikace CE

CE
DIN EN 845-1
DIN EN 845-2

HALFEN Konzolová kotva HK4 pro lícové zdivo

Výhody

- ***Splnění individuálních přání zákazníka***
- ***Ekonomické a bezpečné projektování***
- ***Snadná montáž***

Vlastnosti

- Upevnění pomocí profilů HALFEN nebo HALFEN hmoždin
- Široký sortiment kotev
- HALFEN kotvy Body s trojrozměrnou rektifikací
- Kvalita prověřena TÜV / LGA

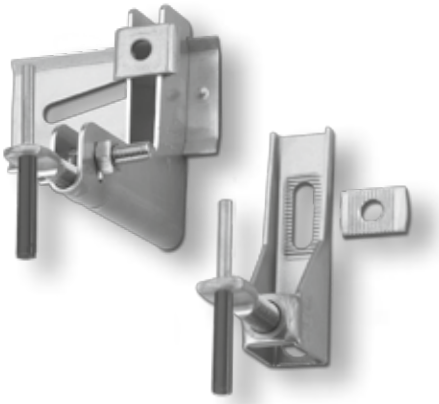

HALFEN Kotvy Body pro fasády z přírodního kamene

Výhody

- ***Lze zatěžovat ihned po montáži → rychlý stavební pokrok***
- ***Sortiment pro kompletní použití***
- ***Přesné umístění kamenných desek pro bezvadný estetický dojem***
- ***Možnost stanovení koeficientu ztráty tepelných mostů χ [W/K]***

Objednávky

Příklad objednávky schéma A

Skupina výrobků	Typ	Hmotnostní skupina [kN]	Délka vyložení K [mm]	Objednací číslo
HK4-	U-	7,0-	210	0100.010-00012
HK4-	P-	7,0-	210	0100.060-00014
HK4-	S-	10,5-	190	0100.080-00018

Příklad objednávky schéma B

Skupina výrobků	Typ	Hmotnostní skupina [kN]	Délka vyložení K [mm]	Charakteristické hodnoty	Objednací číslo
HK4-	UV-	10,5-	250;	V=60	0100.029-0003, K=250, V=60
HK4-	PV-	10,5-	250;	V=80	0100.079-0003 SK, K=250, V=80
HK4-	SV-	10,5-	250;	V=80	0100.099-0003 SK, K=250, V=80
HK4-	F-	7,0-	210;	L=1245; L2=750	0100.119 SK, K=210, L=1245, L2=750
HK4-	F-	3,5-	190;	L=1180; L2=580	0100.119-00001 SK, K=210, L=1180, L2=625
HK4-	FV-	7,0-	210;	L=995; L2=500; v=90	0100.139 SK, K=210, L=995, L2=500; v=90
HK4-	FV-	7,0-	230;	L=1180; L2=500; v=80	0100.139-00002 SK, K=230, L=1180, L2=750; v=80
HW	90×60×4-			L=1450	0110.010-00030
KW		3,2-	100	L= 750	0111.010-00014

Technika

Další detaily k našim výrobkům skupiny Fasády naleznete v našich katalozích a na www.halfen.cz:

- Kotvení betonových fasád FB
- Spojování vrstev sendvičových panelů SP
- FM CZ - Konzolové kotvy FM
- Fasády z kamene FS

Všechny katalogy naleznete také na HALFEN Catalogue App.
Stáhnout je můžete v App Store a Google Play Store.

© 2014 HALFEN · Ceník 2/14 · www.halfen.cz

FPA-3 026

HALFEN kotva pro fasádní betonové panely, povoleno stavebním dozorem

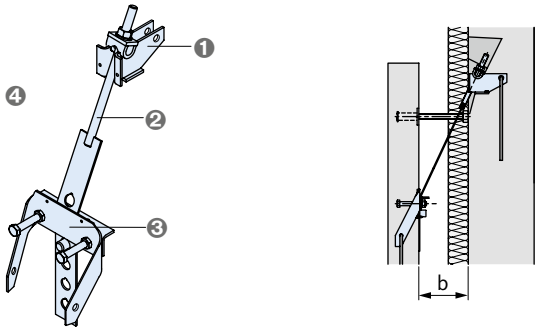

❶ FPA-3-R: (stavební díl) nosné rameno a vynechávka
❷ FPA-3-M: (montážní díl) děrovaný pásek s výkyvným čepem, maticí a uzavíracím čepem
❸ FPA-E: (prefa díl) tvarovka s úhelníkem a vynechávkou
❹ FPA-3-G: (souprava) stavební díl + montážní díl + prefa díl

artikl stupeň zatížení [kN]		vzdálenost od stěny b od/do [mm]	obj. č. 0240.	cena [Kč/ks]
Provedení: A4/L4 podle tabulky, ceník strana 2				
FPA - 3 - R = stavební díl				
FPA - 3 -	**R - 5,0**		110-00001	**384,25**
FPA - 3 -	**R - 8,0**		110-00002	**419,60**
FPA - 3 -	**R - 11,5**		110-00003	**524,10**
FPA - 3 -	**R - 16,0**		110-00004	**640,95**
FPA - 3 -	**R - 22,0**		110-00005	**813,05**
FPA - 3 -	**R - 34,0**		110-00006	**1.543,15**
FPA - 3 -	**R - 46,0**		110-00007	**2.079,55**
FPA - 3 -	**R - 56,0**		110-00008	**2.588,30**
FPA - 3 - M = montážní díl				
FPA - 3 -	**M - 5,0 -**	**60/120**	220-00001	**597,90**
FPA - 3 -	**M - 5,0 -**	**130/220**	220-00002	**664,00**
FPA - 3 -	**M - 8,0 -**	**60/120**	220-00003	**673,20**
FPA - 3 -	**M - 8,0 -**	**130/210**	220-00004	**777,70**
FPA - 3 -	**M - 11,5 -**	**60/130**	220-00005	**853,05**
FPA - 3 -	**M - 11,5 -**	**140/240**	220-00006	**996,00**
FPA - 3 -	**M - 16,0 -**	**60/120**	220-00007	**1.115,85**
FPA - 3 -	**M - 16,0 -**	**130/200**	220-00008	**1.286,45**
FPA - 3 -	**M - 22,0 -**	**60/130**	220-00009	**1.679,95**
FPA - 3 -	**M - 22,0 -**	**140/250**	220-00010	**1.985,80**
FPA - 3 -	**M - 34,0 -**	**60/120**	220-00011	**2.565,25**
FPA - 3 -	**M - 34,0 -**	**130/230**	220-00012	**2.934,15**
FPA - 3 -	**M - 46,0 -**	**60/120**	220-00013	**4.511,10**
FPA - 3 -	**M - 46,0 -**	**130/220**	220-00014	**5.107,45**
FPA - 3 -	**M - 56,0 -**	**60/120**	220-00015	**5.919,00**
FPA - 3 -	**M - 56,0 -**	**130/240**	220-00016	**6.732,05**
FPA - 3 - E = prefa díl				
FPA -	**E - 5,0**		250-00001	**559,45**
FPA -	**E - 8,0**		250-00002	**630,15**
FPA -	**E - 11,5**		250-00003	**779,25**
FPA -	**E - 16,0**		250-00004	**1.012,90**
FPA -	**E - 22,0**		250-00005	**1.161,95**
FPA -	**E - 34,0**		250-00006	**2.018,10**
FPA -	**E - 46,0**		250-00007	**4.647,90**
FPA -	**E - 56,0**		250-00008	**5.107,45**

artikl stupeň zatížení [kN]		vzdálenost od stěny b od/do [mm]	obj. č. 0240.	cena [Kč/ks]
Provedení: A4/L4 podle tabulky, ceník strana 2				
FPA - 3 - G = souprava				
FPA - 3 -	**G - 5,0 -**	**60/120**	080-00001	**1.541,60**
FPA - 3 -	**G - 5,0 -**	**130/220**	080-00002	**1.607,70**
FPA - 3 -	**G - 8,0 -**	**60/120**	080-00003	**1.723,00**
FPA - 3 -	**G - 8,0 -**	**130/210**	080-00004	**1.827,50**
FPA - 3 -	**G - 11,5 -**	**60/130**	080-00005	**2.156,40**
FPA - 3 -	**G - 11,5 -**	**140/240**	080-00006	**2.299,35**
FPA - 3 -	**G - 16,0 -**	**60/120**	080-00007	**2.769,65**
FPA - 3 -	**G - 16,0 -**	**130/200**	080-00008	**2.940,30**
FPA - 3 -	**G - 22,0 -**	**60/130**	080-00009	**3.655,00**
FPA - 3 -	**G - 22,0 -**	**140/250**	080-00010	**3.960,85**
FPA - 3 -	**G - 34,0 -**	**60/120**	080-00011	**6.126,50**
FPA - 3 -	**G - 34,0 -**	**130/230**	080-00012	**6.495,35**
FPA - 3 -	**G - 46,0 -**	**60/120**	080-00013	**11.237,00**
FPA - 3 -	**G - 46,0 -**	**130/220**	080-00014	**11.834,90**
FPA - 3 -	**G - 56,0 -**	**60/120**	080-00015	**13.614,75**
FPA - 3 -	**G - 56,0 -**	**130/240**	080-00016	**14.427,80**

★Upozornění HALFEN: Všeobecné vysvětlivky viz Přehled na straně a

© 2014 HALFEN · Ceník 2/14 · www.halfen.cz

FPA-5 026

HALFEN kotva pro fasádní betonové panely, povoleno stavebním dozorem

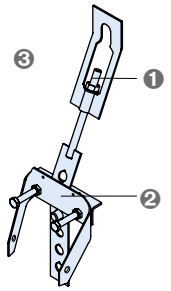

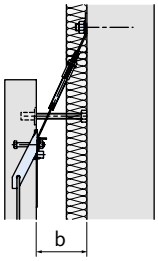

❶ FPA-5-M: (montážní díl) děrovaný pásek s maticí, podložkou, uzavíracím čepem a třmínkem
❷ FPA-E: (prefa díl) tvarovka s úhelníkem a vynechávkou
❸ FPA-5-G: (souprava) montážní díl + prefa díl

artikl		vzdálenost od stěny b od/do [mm]	obj. č. 0240.	cena [Kč/ks]
stupeň zatížení [kN]				
Provedení: A4/L4 podle tabulky, ceník strana 2				
FPA - 5 - M = montážní díl				
FPA - 5 -	**M - 5,0 -**	**60/100**	170-00001	**830,00**
FPA - 5 -	**M - 5,0 -**	**110/180**	170-00002	**869,95**
FPA - 5 -	**M - 5,0 -**	**190/280**	170-00003	**940,65**
FPA - 5 -	**M - 8,0 -**	**60/110**	170-00004	**962,15**
FPA - 5 -	**M - 8,0 -**	**120/180**	170-00005	**1.011,35**
FPA - 5 -	**M - 8,0 -**	**190/280**	170-00006	**1.112,80**
FPA - 5 -	**M - 11,5 -**	**60/120**	170-00007	**1.240,35**
FPA - 5 -	**M - 11,5 -**	**130/190**	170-00008	**1.306,45**
FPA - 5 -	**M - 11,5 -**	**200/290**	170-00009	**1.450,95**
FPA - 5 -	**M - 16,0 -**	**60/140**	170-00010	**1.635,35**
FPA - 5 -	**M - 16,0 -**	**150/190**	170-00011	**1.687,65**
FPA - 5 -	**M - 16,0 -**	**200/290**	170-00012	**1.855,15**
FPA - 5 -	**M - 22,0 -**	**60/140**	170-00013	**1.878,20**
FPA - 5 -	**M - 22,0 -**	**150/200**	170-00014	**2.036,55**
FPA - 5 -	**M - 22,0 -**	**210/330**	170-00015	**2.339,30**
FPA - 5 -	**M - 34,0 -**	**70/160**	170-00016	**2.974,10**
FPA - 5 -	**M - 34,0 -**	**170/220**	170-00017	**3.101,65**
FPA - 5 -	**M - 34,0 -**	**230/310**	170-00018	**3.469,00**
FPA - 5 -	**M - 46,0 -**	**100/160**	170-00019	**6.012,75**
FPA - 5 -	**M - 46,0 -**	**170/230**	170-00020	**6.215,65**
FPA - 5 -	**M - 46,0 -**	**240/330**	170-00021	**6.808,90**
FPA - 5 -	**M - 56,0 -**	**110/190**	170-00022	**7.838,70**
FPA - 5 -	**M - 56,0 -**	**200/250**	170-00023	**8.119,95**
FPA - 5 -	**M - 56,0 -**	**260/350**	170-00024	**8.929,95**
FPA - 5 - E = prefa díl				
FPA -	**E - 5,0 -**		250-00001	**559,45**
FPA -	**E - 8,0 -**		250-00002	**630,15**
FPA -	**E - 11,5 -**		250-00003	**779,25**
FPA -	**E - 16,0 -**		250-00004	**1.012,90**
FPA -	**E - 22,0 -**		250-00005	**1.161,95**
FPA -	**E - 34,0 -**		250-00006	**2.018,10**
FPA -	**E - 46,0 -**		250-00007	**4.647,90**
FPA -	**E - 56,0 -**		250-00008	**5.107,45**

artikl		vzdálenost od stěny b od/do [mm]	obj. č. 0240.	cena [Kč/ks]
stupeň zatížení [kN]				
Provedení: A4/L4 podle tabulky, ceník strana 2				
FPA - 5 - G = souprava				
FPA - 5 -	**G - 5,0 -**	**60/100**	030-00001	**1.389,45**
FPA - 5 -	**G - 5,0 -**	**110/180**	030-00002	**1.429,40**
FPA - 5 -	**G - 5,0 -**	**190/280**	030-00003	**1.500,10**
FPA - 5 -	**G - 8,0 -**	**60/110**	030-00004	**1.592,35**
FPA - 5 -	**G - 8,0 -**	**120/180**	030-00005	**1.641,50**
FPA - 5 -	**G - 8,0 -**	**190/280**	030-00006	**1.742,95**
FPA - 5 -	**G - 11,5 -**	**60/120**	030-00007	**2.019,60**
FPA - 5 -	**G - 11,5 -**	**130/190**	030-00008	**2.085,70**
FPA - 5 -	**G - 11,5 -**	**200/290**	030-00009	**2.230,20**
FPA - 5 -	**G - 16,0 -**	**60/140**	030-00010	**2.648,25**
FPA - 5 -	**G - 16,0 -**	**150/190**	030-00011	**2.700,50**
FPA - 5 -	**G - 16,0 -**	**200/290**	030-00012	**2.868,05**
FPA - 5 -	**G - 22,0 -**	**60/140**	030-00013	**3.040,20**
FPA - 5 -	**G - 22,0 -**	**150/200**	030-00014	**3.198,50**
FPA - 5 -	**G - 22,0 -**	**210/330**	030-00015	**3.501,30**
FPA - 5 -	**G - 34,0 -**	**70/160**	030-00016	**4.992,20**
FPA - 5 -	**G - 34,0 -**	**170/220**	030-00017	**5.119,75**
FPA - 5 -	**G - 34,0 -**	**230/310**	030-00018	**5.487,10**
FPA - 5 -	**G - 46,0 -**	**100/160**	030-00019	**10.660,65**
FPA - 5 -	**G - 46,0 -**	**170/230**	030-00020	**10.863,50**
FPA - 5 -	**G - 46,0 -**	**240/330**	030-00021	**11.456,80**
FPA - 5 -	**G - 56,0 -**	**110/190**	030-00022	**12.946,15**
FPA - 5 -	**G - 56,0 -**	**200/250**	030-00023	**13.227,40**
FPA - 5 -	**G - 56,0 -**	**260/350**	030-00024	**14.037,40**

★Upozornění HALFEN: Všeobecné vysvětlivky viz Přehled na straně a

© 2014 HALFEN · Ceník 2/14 · www.halfen.cz

FPA-5Z 026

HALFEN kotva pro fasádní betonové panely se zavěšením ve dvou bodech povoleno stavebním dozorem

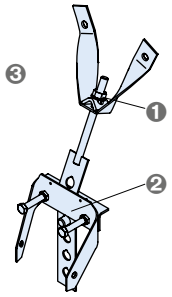

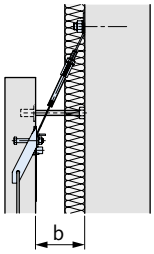

❶ FPA-5Z-M: (montážní díl) děrovaný pásek s maticí, podložkou, uzavíracím čepem a se zavěšením ve dvou bodech
❷ FPA-E: (prefa díl) tvarovka s úhelníkem a vynechávkou
❸ FPA-5Z-G: (souprava) montážní díl + prefa díl

artikl	stupeň zatížení [kN]	vzdálenost od stěny b od/do [mm]	obj. č. 0240.	cena [Kč/ks]
Provedení: A4/L4 podle tabulky, ceník strana 2				
FPA - 5Z - M = montážní díl				
FPA - 5Z -	**M - 5,0 -**	**60/100**	200-00001	**1.434,00**
FPA - 5Z -	**M - 5,0 -**	**110/180**	200-00002	**1.472,45**
FPA - 5Z -	**M - 5,0 -**	**190/280**	200-00003	**1.544,70**
FPA - 5Z -	**M - 8,0 -**	**60/110**	200-00004	**1.535,45**
FPA - 5Z -	**M - 8,0 -**	**120/180**	200-00005	**1.586,20**
FPA - 5Z -	**M - 8,0 -**	**190/280**	200-00006	**1.692,25**
FPA - 5Z -	**M - 11,5 -**	**60/120**	200-00007	**1.773,70**
FPA - 5Z -	**M - 11,5 -**	**130/190**	200-00008	**1.838,25**
FPA - 5Z -	**M - 11,5 -**	**200/290**	200-00009	**1.984,25**
FPA - 5Z -	**M - 16,0 -**	**60/140**	200-00010	**2.053,45**
FPA - 5Z -	**M - 16,0 -**	**150/190**	200-00011	**2.107,25**
FPA - 5Z -	**M - 16,0 -**	**200/290**	200-00012	**2.274,75**
FPA - 5Z -	**M - 22,0 -**	**60/140**	200-00013	**2.339,30**
FPA - 5Z -	**M - 22,0 -**	**150/200**	200-00014	**2.497,65**
FPA - 5Z -	**M - 22,0 -**	**210/330**	200-00015	**2.805,05**
FPA - 5Z -	**M - 34,0 -**	**70/160**	200-00016	**3.333,75**
FPA - 5Z -	**M - 34,0 -**	**170/220**	200-00017	**3.458,25**
FPA - 5Z -	**M - 34,0 -**	**230/310**	200-00018	**3.728,75**
FPA - 5Z -	**M - 46,0 -**	**100/160**	200-00019	**3.734,90**
FPA - 5Z -	**M - 46,0 -**	**170/230**	200-00020	**4.042,30**
FPA - 5Z -	**M - 46,0 -**	**240/330**	200-00021	**4.434,25**
FPA - 5Z -	**M - 56,0 -**	**110/190**	200-00022	**6.533,80**
FPA - 5Z -	**M - 56,0 -**	**200/250**	200-00023	**7.122,45**
FPA - 5Z -	**M - 56,0 -**	**260/350**	200-00024	**7.609,70**
FPA - 5Z - E = prefa díl				
FPA -	**E - 5,0**		250-00001	**559,45**
FPA -	**E - 8,0**		250-00002	**630,15**
FPA -	**E - 11,5**		250-00003	**779,25**
FPA -	**E - 16,0**		250-00004	**1.012,90**
FPA -	**E - 22,0**		250-00005	**1.161,95**
FPA -	**E - 34,0**		250-00006	**2.018,10**
FPA -	**E - 46,0**		250-00007	**4.647,90**
FPA -	**E - 56,0**		250-00008	**5.107,45**

artikl	stupeň zatížení [kN]	vzdálenost od stěny b od/do [mm]	obj. č. 0240.	cena [Kč/ks]
Provedení: A4/L4 podle tabulky, ceník strana 2				
FPA - 5Z - G = souprava				
FPA - 5Z -	**G - 5,0 -**	**60/100**	060-00001	**1.993,50**
FPA - 5Z -	**G - 5,0 -**	**110/180**	060-00002	**2.031,90**
FPA - 5Z -	**G - 5,0 -**	**190/280**	060-00003	**2.104,15**
FPA - 5Z -	**G - 8,0 -**	**60/110**	060-00004	**2.165,65**
FPA - 5Z -	**G - 8,0 -**	**120/180**	060-00005	**2.216,35**
FPA - 5Z -	**G - 8,0 -**	**190/280**	060-00006	**2.322,40**
FPA - 5Z -	**G - 11,5 -**	**60/120**	060-00007	**2.552,95**
FPA - 5Z -	**G - 11,5 -**	**130/190**	060-00008	**2.617,50**
FPA - 5Z -	**G - 11,5 -**	**200/290**	060-00009	**2.763,55**
FPA - 5Z -	**G - 16,0 -**	**60/140**	060-00010	**3.066,30**
FPA - 5Z -	**G - 16,0 -**	**150/190**	060-00011	**3.120,10**
FPA - 5Z -	**G - 16,0 -**	**200/290**	060-00012	**3.287,65**
FPA - 5Z -	**G - 22,0 -**	**60/140**	060-00013	**3.501,30**
FPA - 5Z -	**G - 22,0 -**	**150/200**	060-00014	**3.659,60**
FPA - 5Z -	**G - 22,0 -**	**210/330**	060-00015	**3.967,00**
FPA - 5Z -	**G - 34,0 -**	**70/160**	060-00016	**5.351,85**
FPA - 5Z -	**G - 34,0 -**	**170/220**	060-00017	**5.476,35**
FPA - 5Z -	**G - 34,0 -**	**230/310**	060-00018	**5.746,85**
FPA - 5Z -	**G - 46,0 -**	**110/160**	060-00019	**8.382,80**
FPA - 5Z -	**G - 46,0 -**	**170/230**	060-00020	**8.690,20**
FPA - 5Z -	**G - 46,0 -**	**240/330**	060-00021	**9.082,15**
FPA - 5Z -	**G - 56,0 -**	**100/190**	060-00022	**11.641,25**
FPA - 5Z -	**G - 56,0 -**	**200/250**	060-00023	**12.229,90**
FPA - 5Z -	**G - 56,0 -**	**260/350**	060-00024	**12.717,15**

★Upozornění HALFEN: Všeobecné vysvětlivky viz Přehled na straně a

© 2014 HALFEN · Ceník 2/14 · www.halfen.cz

FPA-5A 026

HALFEN kotva pro fasádní betonové panely, provedení atika
povoleno stavebním dozorem

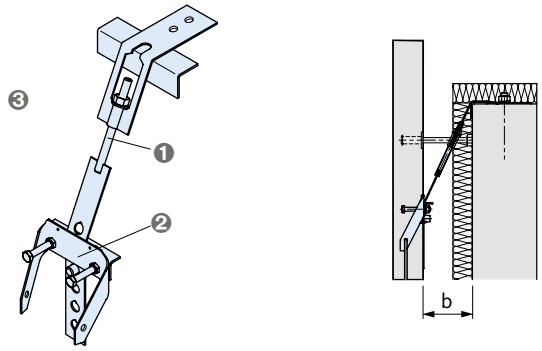

❶ FPA-5A-M: (montážní díl) děrovaný pásek s maticí, podložkou, uzavíracím čepem a úhelníkem pro ochranu hran (volný)
❷ FPA-E: (prefa díl) tvarovka s úhelníkem a vynechávkou
❸ FPA-5A-G: (souprava) montážní díl + prefa díl

artikl		vzdálenost od stěny b od/do [mm]	obj. č. 0240.	cena [Kč/ks]
stupeň zatížení [kN]				
Provedení: A4/L4 podle tabulky, ceník strana 2				
FPA - 5A - M = montážní díl				
FPA - 5A -	**M - 5,0 -**	**60/100**	180-00001	**1.375,60**
FPA - 5A -	**M - 5,0 -**	**110/180**	180-00002	**1.418,65**
FPA - 5A -	**M - 5,0 -**	**190/280**	180-00003	**1.490,90**
FPA - 5A -	**M - 8,0 -**	**60/110**	180-00004	**1.572,35**
FPA - 5A -	**M - 8,0 -**	**120/180**	180-00005	**1.624,60**
FPA - 5A -	**M - 8,0 -**	**190/280**	180-00006	**1.726,05**
FPA - 5A -	**M - 11,5 -**	**60/120**	180-00007	**1.973,50**
FPA - 5A -	**M - 11,5 -**	**130/190**	180-00008	**2.038,05**
FPA - 5A -	**M - 11,5 -**	**200/290**	180-00009	**2.182,55**
FPA - 5A -	**M - 16,0 -**	**60/140**	180-00010	**2.554,50**
FPA - 5A -	**M - 16,0 -**	**150/190**	180-00011	**2.605,20**
FPA - 5A -	**M - 16,0 -**	**200/290**	180-00012	**2.772,75**
FPA - 5A -	**M - 22,0 -**	**60/140**	180-00013	**2.967,95**
FPA - 5A -	**M - 22,0 -**	**150/200**	180-00014	**3.126,25**
FPA - 5A -	**M - 22,0 -**	**210/330**	180-00015	**3.435,20**
FPA - 5A -	**M - 34,0 -**	**70/160**	180-00016	**4.872,30**
FPA - 5A -	**M - 34,0 -**	**170/220**	180-00017	**4.996,80**
FPA - 5A -	**M - 34,0 -**	**230/310**	180-00018	**5.365,65**
FPA - 5A - E = prefa díl				
FPA -	**E - 5,0**		250-00001	**559,45**
FPA -	**E - 8,0**		250-00002	**630,15**
FPA -	**E - 11,5**		250-00003	**779,25**
FPA -	**E - 16,0**		250-00004	**1.012,90**
FPA -	**E - 22,0**		250-00005	**1.161,95**
FPA -	**E - 34,0**		250-00006	**2.018,10**

artikl		vzdálenost od stěny b od/do [mm]	obj. č. 0240.	cena [Kč/ks]
stupeň zatížení [kN]				
Provedení: A4/L4 podle tabulky, ceník strana 2				
FPA - 5A - G = souprava				
FPA - 5A -	**G - 5,0 -**	**60/100**	040-00001	**1.935,10**
FPA - 5A -	**G - 5,0 -**	**110/180**	040-00002	**1.978,10**
FPA - 5A -	**G - 5,0 -**	**190/280**	040-00003	**2.050,35**
FPA - 5A -	**G - 8,0 -**	**60/110**	040-00004	**2.202,50**
FPA - 5A -	**G - 8,0 -**	**120/180**	040-00005	**2.254,80**
FPA - 5A -	**G - 8,0 -**	**190/280**	040-00006	**2.356,20**
FPA - 5A -	**G - 11,5 -**	**60/120**	040-00007	**2.752,75**
FPA - 5A -	**G - 11,5 -**	**130/190**	040-00008	**2.817,30**
FPA - 5A -	**G - 11,5 -**	**200/290**	040-00009	**2.961,80**
FPA - 5A -	**G - 16,0 -**	**60/140**	040-00010	**3.567,40**
FPA - 5A -	**G - 16,0 -**	**150/190**	040-00011	**3.618,10**
FPA - 5A -	**G - 16,0 -**	**200/290**	040-00012	**3.785,65**
FPA - 5A -	**G - 22,0 -**	**60/140**	040-00013	**4.129,90**
FPA - 5A -	**G - 22,0 -**	**150/200**	040-00014	**4.288,25**
FPA - 5A -	**G - 22,0 -**	**210/330**	040-00015	**4.597,15**
FPA - 5A -	**G - 34,0 -**	**70/160**	040-00016	**6.890,35**
FPA - 5A -	**G - 34,0 -**	**170/220**	040-00017	**7.014,85**
FPA - 5A -	**G - 34,0 -**	**230/310**	040-00018	**7.383,75**

★Upozornění HALFEN: Všeobecné vysvětlivky viz Přehled na straně a

© 2014 HALFEN · Ceník 2/14 · www.halfen.cz

FPA-5AZ 026

HALFEN kotva pro fasádní betonové panely, provedení atika se zavěšením ve dvou bodech povoleno stavebním dozorem

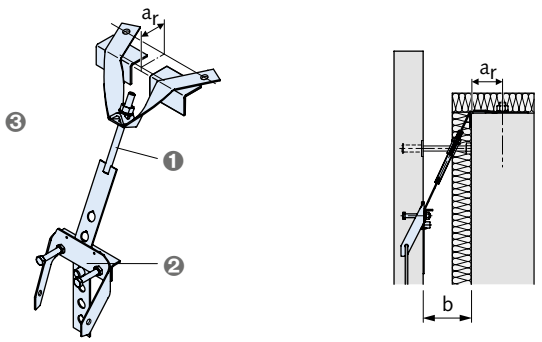

❶ FPA-5AZ-M: (montážní díl) děrovaný pásek s maticí, podložkou, uzavíracím čepem, zavěšením ve dvou bodech a 2 úhelníky pro ochranu hran (volné)
❷ FPA-E: (prefa díl) tvarovka s úhelníkem a vynechávkou
❸ FPA-5AZ-G: (souprava) montážní díl + prefa díl

artikl		vzdálenost od stěny b		obj. č.	cena
	stupeň zatížení [kN]	od/do [mm]	a_r ① ②	0240.	[Kč/ks]
Provedení: A4/L4 podle tabulky, ceník strana 2					
FPA - 5AZ - M = montážní díl					
FPA - 5AZ -	**M - 5,0 -**	**60/100**	**a_r ≤ 100**	210-00001	**1.918,20**
FPA - 5AZ -	**M - 5,0 -**	**110/180**	**a_r ≤ 100**	210-00002	**1.964,30**
FPA - 5AZ -	**M - 5,0 -**	**190/280**	**a_r ≤ 100**	210-00003	**2.030,40**
FPA - 5AZ -	**M - 8,0 -**	**60/110**	**a_r ≤ 110**	210-00004	**2.079,55**
FPA - 5AZ -	**M - 8,0 -**	**120/180**	**a_r ≤ 110**	210-00005	**2.133,35**
FPA - 5AZ -	**M - 8,0 -**	**190/280**	**a_r ≤ 110**	210-00006	**2.236,35**
FPA - 5AZ -	**M - 11,5 -**	**60/120**	**a_r ≤ 135**	210-00007	**2.347,00**
FPA - 5AZ -	**M - 11,5 -**	**130/190**	**a_r ≤ 135**	210-00008	**2.408,50**
FPA - 5AZ -	**M - 11,5 -**	**200/290**	**a_r ≤ 135**	210-00009	**2.556,05**
FPA - 5AZ -	**M - 16,0 -**	**60/140**	**a_r ≤ 140**	210-00010	**2.631,35**
FPA - 5AZ -	**M - 16,0 -**	**150/190**	**a_r ≤ 140**	210-00011	**2.682,05**
FPA - 5AZ -	**M - 16,0 -**	**200/290**	**a_r ≤ 140**	210-00012	**2.849,60**
FPA - 5AZ -	**M - 22,0 -**	**60/140**	**a_r ≤ 170**	210-00013	**3.090,90**
FPA - 5AZ -	**M - 22,0 -**	**150/200**	**a_r ≤ 170**	210-00014	**3.250,75**
FPA - 5AZ -	**M - 22,0 -**	**210/330**	**a_r ≤ 170**	210-00015	**3.556,60**
FPA - 5AZ -	**M - 34,0 -**	**70/160**	**a_r ≤ 200**	210-00016	**4.302,05**
FPA - 5AZ -	**M - 34,0 -**	**170/220**	**a_r ≤ 200**	210-00017	**4.421,95**
FPA - 5AZ -	**M - 34,0 -**	**230/310**	**a_r ≤ 200**	210-00018	**4.792,35**
FPA - 5AZ - E = prefa díl					
FPA -	**E - 5,0**			250-00001	**559,45**
FPA -	**E - 8,0**			250-00002	**630,15**
FPA -	**E - 11,5**			250-00003	**779,25**
FPA -	**E - 16,0**			250-00004	**1.012,90**
FPA -	**E - 22,0**			250-00005	**1.161,95**
FPA -	**E - 34,0**			250-00006	**2.018,10**

artikl		vzdálenost od stěny b		obj. č.	cena
	stupeň zatížení [kN]	od/do [mm]	a_r ① ②	0240.	[Kč/ks]
Provedení: A4/L4 podle tabulky, ceník strana 2					
FPA - 5AZ - G = souprava					
FPA - 5AZ -	**G - 5,0 -**	**60/100**	**a_r ≤ 100**	070-00001	**2.477,65**
FPA - 5AZ -	**G - 5,0 -**	**110/180**	**a_r ≤ 100**	070-00002	**2.523,75**
FPA - 5AZ -	**G - 5,0 -**	**190/280**	**a_r ≤ 100**	070-00003	**2.589,85**
FPA - 5AZ -	**G - 8,0 -**	**60/110**	**a_r ≤ 110**	070-00004	**2.709,75**
FPA - 5AZ -	**G - 8,0 -**	**120/180**	**a_r ≤ 110**	070-00005	**2.763,55**
FPA - 5AZ -	**G - 8,0 -**	**190/280**	**a_r ≤ 110**	070-00006	**2.866,50**
FPA - 5AZ -	**G - 11,5 -**	**60/120**	**a_r ≤ 135**	070-00007	**3.126,25**
FPA - 5AZ -	**G - 11,5 -**	**130/190**	**a_r ≤ 135**	070-00008	**3.187,75**
FPA - 5AZ -	**G - 11,5 -**	**200/290**	**a_r ≤ 135**	070-00009	**3.335,30**
FPA - 5AZ -	**G - 16,0 -**	**60/140**	**a_r ≤ 140**	070-00010	**3.644,25**
FPA - 5AZ -	**G - 16,0 -**	**150/190**	**a_r ≤ 140**	070-00011	**3.694,95**
FPA - 5AZ -	**G - 16,0 -**	**200/290**	**a_r ≤ 140**	070-00012	**3.862,50**
FPA - 5AZ -	**G - 22,0 -**	**60/140**	**a_r ≤ 170**	070-00013	**4.252,90**
FPA - 5AZ -	**G - 22,0 -**	**150/200**	**a_r ≤ 170**	070-00014	**4.412,75**
FPA - 5AZ -	**G - 22,0 -**	**210/330**	**a_r ≤ 170**	070-00015	**4.718,60**
FPA - 5AZ -	**G - 34,0 -**	**70/160**	**a_r ≤ 200**	070-00016	**6.320,15**
FPA - 5AZ -	**G - 34,0 -**	**170/220**	**a_r ≤ 200**	070-00017	**6.440,05**
FPA - 5AZ -	**G - 34,0 -**	**230/310**	**a_r ≤ 200**	070-00018	**6.810,45**

① do objednávky uveďte hodnotu a_r
② větší rozměry a_r na vyžádání
zatížení 46,0 kN a 56,0 kN na vyžádání

★Upozornění HALFEN: Všeobecné vysvětlivky viz Přehled na straně a

© 2014 HALFEN · Ceník 2/14 · www.halfen.cz

KOTVY PRO PARAPETNÍ PANELY

BRA-N 026

HALFEN Kotva pro parapetní panely,
standardní provedení bez šroubu výškové rektifikace,
typově zkoušeno
Potřebné montážní příslušenství: BRA-M1

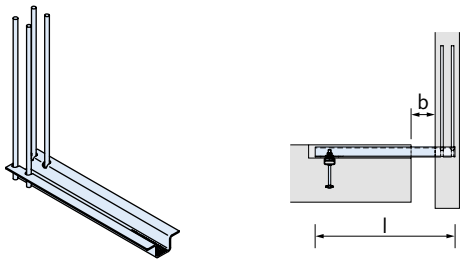

artikl		délka profilu l	obj. č.	cena
základní rozměr b*) od/do [mm]			0242.	[Kč/ks]
Provedení: A4/L4 podle tabulky, ceník strana 2				
BRA - N 1	**- 0/120**	400	120-00002	**1.733,75**
BRA - N 1	**- 0/170**	450	120-00003	**1.856,70**
BRA - N 1	**- 0/220**	500	120-00004	**1.981,20**
BRA - N 2	**- 0/160**	450	120-00009	**2.007,30**
BRA - N 2	**- 0/210**	500	120-00010	**2.145,65**
BRA - N 2	**- 0/260**	550	120-00011	**2.285,50**
BRA - N 3	**- 0/180**	500	120-00016	**2.838,85**
BRA - N 3	**- 0/230**	550	120-00017	**3.038,65**
BRA - N 3	**- 0/280**	600	120-00018	**3.243,05**
BRA - N 4	**- 0/220**	550	120-00023	**3.745,65**
BRA - N 4	**- 0/270**	600	120-00024	**4.000,80**
BRA - N 4	**- 0/320**	650	120-00025	**4.254,40**
BRA - N 5	**- 0/220**	550	120-00031	**4.615,60**
BRA - N 5	**- 0/270**	600	120-00032	**4.921,45**
BRA - N 5	**- 0/320**	650	120-00033	**5.227,35**
BRA - N 6	**- 0/260**	600	120-00038	**5.623,90**
BRA - N 6	**- 0/310**	650	120-00039	**5.988,15**
BRA - N 6	**- 0/360**	700	120-00040	**6.352,40**
BRA - N 7	**- 0/280**	650	120-00046	**7.253,10**
BRA - N 7	**- 0/330**	700	120-00047	**7.726,50**
BRA - N 7	**- 0/380**	750	120-00048	**8.204,50**
BRA - N 8	**- 0/320**	700	120-00056	**9.066,75**
BRA - N 8	**- 0/370**	750	120-00057	**9.640,05**
BRA - N 8	**- 0/420**	800	120-00058	**10.211,85**

*) Při objednávce uveďte rozměr b zaokrouhleně v 10 mm, např. 40 mm

BRA-A 026

HALFEN Kotva pro parapetní panely,
provedení atika bez šroubu výškové rektifikace,
typově zkoušeno
Potřebné montážní příslušenství: BRA-M1

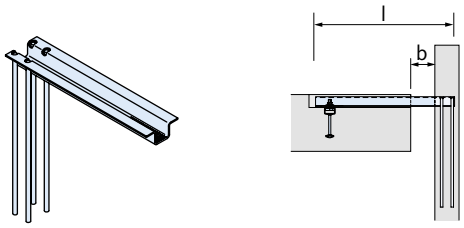

artikl		délka profilu l	obj. č.	cena
základní rozměr b*) od/do [mm]			0242.	[Kč/ks]
Provedení: A4/L4 podle tabulky, ceník strana 2				
BRA - A 1	**- 0/120**	400	110-00002	**1.733,75**
BRA - A 1	**- 0/170**	450	110-00003	**1.856,70**
BRA - A 1	**- 0/220**	500	110-00004	**1.981,20**
BRA - A 2	**- 0/160**	450	110-00009	**2.007,30**
BRA - A 2	**- 0/210**	500	110-00010	**2.145,65**
BRA - A 2	**- 0/260**	550	110-00011	**2.285,50**
BRA - A 3	**- 0/180**	500	110-00016	**2.838,85**
BRA - A 3	**- 0/230**	550	110-00017	**3.038,65**
BRA - A 3	**- 0/280**	600	110-00018	**3.243,05**
BRA - A 4	**- 0/220**	550	110-00023	**3.745,65**
BRA - A 4	**- 0/270**	600	110-00024	**4.000,80**
BRA - A 4	**- 0/320**	650	110-00025	**4.254,40**
BRA - A 5	**- 0/220**	550	110-00031	**4.615,60**
BRA - A 5	**- 0/270**	600	110-00032	**4.921,45**
BRA - A 5	**- 0/320**	650	110-00033	**5.227,35**
BRA - A 6	**- 0/260**	600	110-00038	**5.623,90**
BRA - A 6	**- 0/310**	650	110-00039	**5.988,15**
BRA - A 6	**- 0/360**	700	110-00040	**6.352,40**
BRA - A 7	**- 0/280**	650	110-00046	**7.253,10**
BRA - A 7	**- 0/330**	700	110-00047	**7.726,50**
BRA - A 7	**- 0/380**	750	110-00048	**8.204,50**
BRA - A 8	**- 0/320**	700	110-00056	**9.066,75**
BRA - A 8	**- 0/370**	750	110-00057	**9.640,05**
BRA - A 8	**- 0/420**	800	110-00058	**10.211,85**

*) Při objednávce uveďte rozměr b zaokrouhleně v 10 mm, např. 40 mm

★Upozornění HALFEN: Všeobecné vysvětlivky viz Přehled na straně a

© 2014 HALFEN · Ceník 2/14 · www.halfen.cz

BRA-NJ 026

HALFEN Kotva pro parapetní panely,
s možností rektifikace, standardní provedení, typově zkoušeno
Potřebné montážní příslušenství: BRA-M1 a BRA-M2

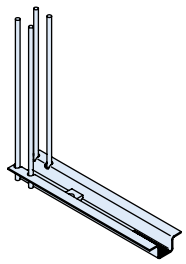

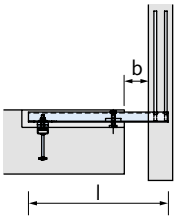

artikl		délka profilu l	obj. č.	cena
základní rozměr b*) od/do [mm]			0242.	[Kč/ks]
Provedení: A4/L4 podle tabulky, ceník strana 2				
BRA NJ 1	**0/120**	400	140-00001	**2.154,85**
BRA NJ 1	**0/170**	450	140-00003	**2.277,85**
BRA NJ 1	**0/220**	500	140-00006	**2.400,80**
BRA NJ 2	**0/160**	450	140-00008	**2.434,60**
BRA NJ 2	**0/210**	500	140-00010	**2.571,40**
BRA NJ 2	**0/260**	550	140-00013	**2.708,20**
BRA NJ 3	**0/180**	500	140-00015	**3.359,90**
BRA NJ 3	**0/230**	550	140-00017	**3.562,75**
BRA NJ 3	**0/280**	600	140-00020	**3.767,20**
BRA NJ 4	**0/220**	550	140-00022	**4.463,45**
BRA NJ 4	**0/270**	600	140-00024	**4.717,05**
BRA NJ 4	**0/320**	650	140-00027	**4.973,75**
BRA NJ 5	**0/220**	550	140-00029	**5.039,80**
BRA NJ 5	**0/270**	600	140-00031	**5.345,70**
BRA NJ 5	**0/320**	650	140-00034	**5.650,00**
BRA NJ 6	**0/260**	600	140-00036	**6.281,70**
BRA NJ 6	**0/310**	650	140-00038	**6.642,90**
BRA NJ 6	**0/360**	700	140-00041	**7.008,70**
BRA NJ 7	**0/280**	650	140-00043	**8.159,95**
BRA NJ 7	**0/330**	700	140-00045	**8.637,95**
BRA NJ 7	**0/380**	750	140-00048	**9.112,85**
BRA NJ 8	**0/320**	700	140-00050	**10.344,00**
BRA NJ 8	**0/370**	750	140-00052	**10.917,30**
BRA NJ 8	**0/420**	800	140-00055	**11.490,60**

*) Při objednávce uveďte rozměr b zaokrouhleně v 10 mm, např. 40 mm

BRA-AJ 026

HALFEN Kotva pro parapetní panely,
s možností rektifikace, provedení atika, typově zkoušeno
Potřebné montážní příslušenství: BRA-M1 a BRA-M2

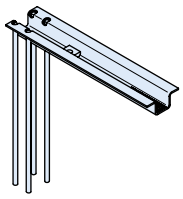

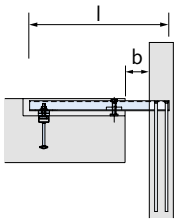

artikl		délka profilu l	obj. č.	cena
základní rozměr b*) od/do [mm]			0242.	[Kč/ks]
Provedení: A4/L4 podle tabulky, ceník strana 2				
BRA AJ 1	**0/120**	400	130-00001	**2.154,85**
BRA AJ 1	**0/170**	450	130-00003	**2.277,85**
BRA AJ 1	**0/220**	500	130-00006	**2.400,80**
BRA AJ 2	**0/160**	450	130-00008	**2.434,60**
BRA AJ 2	**0/210**	500	130-00010	**2.571,40**
BRA AJ 2	**0/260**	550	130-00013	**2.708,20**
BRA AJ 3	**0/180**	500	130-00015	**3.359,90**
BRA AJ 3	**0/230**	550	130-00017	**3.562,75**
BRA AJ 3	**0/280**	600	130-00020	**3.767,20**
BRA AJ 4	**0/220**	550	130-00022	**4.463,45**
BRA AJ 4	**0/270**	600	130-00024	**4.717,05**
BRA AJ 4	**0/320**	650	130-00027	**4.973,75**
BRA AJ 5	**0/220**	550	130-00029	**5.039,80**
BRA AJ 5	**0/270**	600	130-00031	**5.345,70**
BRA AJ 5	**0/320**	650	130-00034	**5.650,00**
BRA AJ 6	**0/260**	600	130-00036	**6.281,70**
BRA AJ 6	**0/310**	650	130-00038	**6.642,90**
BRA AJ 6	**0/360**	700	130-00041	**7.008,70**
BRA AJ 7	**0/280**	650	130-00043	**8.159,95**
BRA AJ 7	**0/330**	700	130-00045	**8.637,95**
BRA AJ 7	**0/380**	750	130-00048	**9.112,85**
BRA AJ 8	**0/320**	700	130-00050	**10.344,00**
BRA AJ 8	**0/370**	750	130-00052	**10.917,30**
BRA AJ 8	**0/420**	800	130-00055	**11.490,60**

*) Při objednávce uveďte rozměr b zaokrouhleně v 10 mm, např. 40 mm

★Upozornění HALFEN: Všeobecné vysvětlivky viz Přehled na straně a

© 2014 HALFEN · Ceník 2/14 · www.halfen.cz

BRA-M1 026

Montážní díly pro HALFEN atikovou kotvu
Kompletní sada:
Aretační destička, 2 podložky pro vyrovnání úrovně, t = 3 mm a t = 6 mm

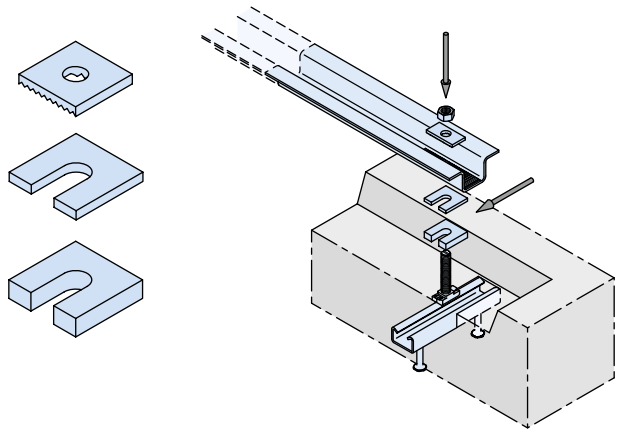

artikl	pro profil BRA	obj. č. 0250.	cena [Kč/ks]
Provedení: GV podle tabulky, ceník strana 2			
BRA - M1 - 1 GV	**1**	150-00006	**115,30**
BRA - M1 - 2/3 GV	**2/3**	150-00007	**118,35**
BRA - M1 - 4 GV	**4**	150-00008	**138,35**
BRA - M1 - 5 GV	**5**	150-00009	**176,75**
BRA - M1 - 6/7/8 GV	**6/7/8**	150-00010	**189,05**
Provedení: A4/L4 podle tabulky, ceník strana 2			
BRA - M1 - 1 A4	**1**	150-00001	**378,10**
BRA - M1 - 2/3 A4	**2/3**	150-00002	**391,95**
BRA - M1 - 4 A4	**4**	150-00003	**454,95**
BRA - M1 - 5 A4	**5**	150-00004	**639,40**
BRA - M1 - 6/7/8 A4	**6/7/8**	150-00005	**679,35**

BRA-M2 026

Výšková rektifikace pro HALFEN kotvu pro parapetní panely BRA-NJ/-AJ
Kompletní sada: šestihranný šroub, aretační destička, 2 podložky pro vyrovnání úrovně, t = 6 mm

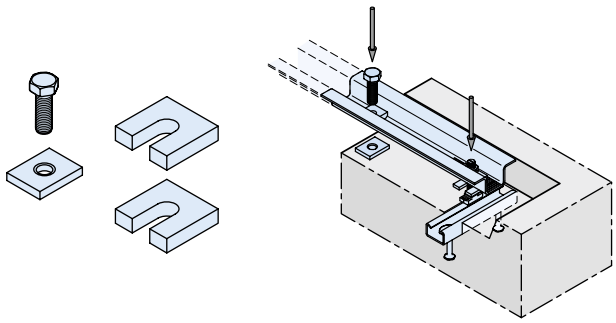

artikl	pro profil BRA	obj. č. 0250.	cena [Kč/ks]
Provedení: GV podle tabulky, ceník strana 2			
BRA - M2 - 1 GV ①	**1**	160-00007	**109,15**
BRA - M2 - 2 GV ①	**2**	160-00008	**109,15**
BRA - M2 - 3 GV ①	**3**	160-00009	**110,65**
BRA - M2 - 4 GV ①	**4**	160-00010	**150,65**
BRA - M2 - 5/6 GV	**5/6**	160-00011	**304,35**
BRA - M2 - 7/8 GV	**7/8**	160-00012	**353,50**
Provedení: A4/L4 podle tabulky, ceník strana 2			
BRA - M2 - 1 A4 ①	**1**	160-00001	**365,80**
BRA - M2 - 2 A4 ①	**2**	160-00002	**365,80**
BRA - M2 - 3 A4 ①	**3**	160-00003	**627,10**
BRA - M2 - 4 A4 ①	**4**	160-00004	**911,45**
BRA - M2 - 5/6 A4	**5/6**	160-00005	**1.941,25**
BRA - M2 - 7/8 A4	**7/8**	160-00006	**2.519,15**

① pouze 1 podložka

★Upozornění HALFEN: Všeobecné vysvětlivky viz Přehled na straně a

© 2014 HALFEN · Ceník 2/14 · www.halfen.cz

BRA-M2 montážní příslušenství

Jednotlivé komponenty v případě vyšších tolerancí nebo u specifického montážního dílu

artikl	příslušenství	obj. č. 0250.	cena [Kč/ks]
Provedení: GV podle tabulky, ceník strana 2			
BRA US 50/50/3 S=35/17	podložka U 3 mm, štěrbina 17 mm	030-00014	**29,20**
BRA US 50/50/3 S=35/21	podložka U 3 mm, štěrbina 21 mm	030-00015	**35,35**
BRA US 65/65/3 S=45/25	podložka U 3 mm, štěrbina 25 mm	030-00023	**63,00**
BRA US 50/50/6 S=35/17	podložka U 6 mm, štěrbina 17 mm	030-00018	**43,05**
BRA US 50/50/6 S=35/21	podložka U 6 mm, štěrbina 21 mm	030-00019	**46,10**
BRA US 65/65/6 S=45/25	podložka U 6 mm, štěrbina 25 mm	030-00024	**89,15**
BRA RP 26x55x6 RL=13	RP pro profil 1	050-00016	**106,05**
BRA RP 30x55x6 RL=17	RP pro profily 2 a 3	050-00017	**110,65**
BRA RP 38x55x6 RL=17	RP pro profil 4	050-00020	**113,75**
BRA RP 38x65x6 RL=21	RP pro profil 5	050-00018	**116,80**
BRA RP 45x65x8 LL=21x25	RP pro profily 6, 7 a 8	050-00019	**132,20**
Provedení: A4/L4 podle tabulky, ceník strana 2			
BRA US 50/50/3 S=35/17	podložka U 3 mm, štěrbina 17 mm	030-00006	**53,80**
BRA US 50/50/3 S=35/21	podložka U 3 mm, štěrbina 21 mm	030-00007	**61,50**
BRA US 65/65/3 S=45/25	podložka U 3 mm, štěrbina 25 mm	030-00021	**116,80**
BRA US 50/50/6 S=35/17	podložka U 6 mm, štěrbina 17 mm	030-00010	**99,90**
BRA US 50/50/6 S=35/21	podložka U 6 mm, štěrbina 21 mm	030-00011	**110,65**
BRA US 65/65/6 S=45/25	podložka U 6 mm, štěrbina 25 mm	030-00022	**193,65**
BRA RP 26x55x6 RL=13	RP pro profil 1	050-00011	**116,80**
BRA RP 30x55x6 RL=17	RP pro profily 2 a 3	050-00012	**122,95**
BRA RP 38x55x6 RL=17	RP pro profil 4	050-00015	**156,75**
BRA RP 38x65x6 RL=21	RP pro profil 5	050-00013	**150,65**
BRA RP 45x65x8 LL=21x25	RP pro profily 6, 7 a 8	050-00014	**196,75**

WPA-A/B 026

HALFEN desková kotva pro atiku

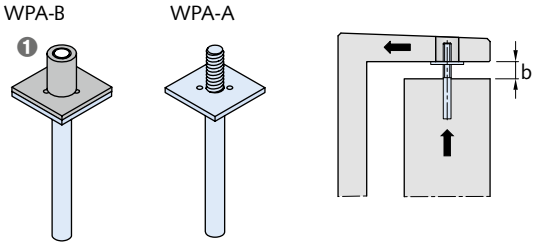

❶ pružná povrchová úprava a elastomerové uložení

artikl	rozměr b od/do [mm]	stupeň zatížení F_v [kN]	obj. č. 0241.	cena [Kč/ks]
Provedení: A4 podle tabulky, ceník strana 2				
WPA - A - 5,0 -	**20/80**	5,0	010-00001	**2.067,25**
WPA - A - 8,0 -	**20/80**	8,0	010-00002	**2.376,20**
WPA - A - 11,5 -	**30/80**	11,5	010-00003	**2.974,10**
WPA - A - 16,0 -	**30/80**	16,0	010-00004	**3.642,70**
WPA - A - 22,0 -	**40/80**	22,0	010-00005	**4.955,30**
WPA - A - 34,0 -	**40/80**	34,0	010-00006	**6.049,65**
WPA - B - 5,0 -	**20/80**	5,0	020-00001	**2.167,15**
WPA - B - 8,0 -	**20/80**	8,0	020-00002	**2.479,20**
WPA - B - 11,5 -	**30/80**	11,5	020-00003	**3.090,90**
WPA - B - 16,0 -	**30/80**	16,0	020-00004	**3.767,20**
WPA - B - 22,0 -	**40/80**	22,0	020-00005	**5.085,95**
WPA - B - 34,0 -	**40/80**	34,0	020-00006	**6.195,65**

★Upozornění HALFEN: Všeobecné vysvětlivky viz Přehled na straně a

© 2014 HALFEN · Ceník 2/14 · www.halfen.cz

DS 1 026

HALFEN tlačný šroub
Typově zkoušeno

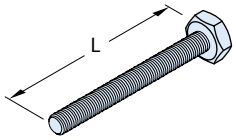

artikl Ø x L [mm]			vhodný pro DS 13 b = [mm]	vhodný pro DS 18 b = [mm]	obj. č. 0243.	cena [Kč/ks]
Provedení: A4 podle tabulky, ceník strana 2						
DS 1 - M	**10 x 70**	**-A4**	40	-	010-00002	**209,05**
DS 1 - M	**10 x 90**	**-A4**	60	40	010-00003	**209,05**
DS 1 - M	**10 x 110**	**-A4**	80	60	010-00004	**209,05**
DS 1 - M	**10 x 130**	**-A4**	100	80	010-00005	**209,05**
DS 1 - M	**10 x 150**	**-A4**	120	100	010-00006	**209,05**
DS 1 - M	**10 x 170**	**-A4**	140	120	010-00007	**232,10**
DS 1 - M	**10 x 190**	**-A4**	160	140	010-00008	**232,10**
DS 1 - M	**10 x 210**	**-A4**	180	160	010-00009	**232,10**
DS 1 - M	**10 x 230**	**-A4**	200	180	010-00010	**255,15**
DS 1 - M	**10 x 250**	**-A4**	220	200	010-00011	**282,80**
DS 1 - M	**12 x 72**	**-A4**	40	-	010-00012	**247,45**
DS 1 - M	**12 x 92**	**-A4**	60	40	010-00013	**247,45**
DS 1 - M	**12 x 112**	**-A4**	80	60	010-00014	**247,45**
DS 1 - M	**12 x 132**	**-A4**	100	80	010-00015	**247,45**
DS 1 - M	**12 x 152**	**-A4**	120	100	010-00016	**247,45**
DS 1 - M	**12 x 172**	**-A4**	140	120	010-00017	**261,30**
DS 1 - M	**12 x 192**	**-A4**	160	140	010-00018	**261,30**
DS 1 - M	**12 x 212**	**-A4**	180	160	010-00019	**261,30**
DS 1 - M	**12 x 232**	**-A4**	200	180	010-00020	**301,25**
DS 1 - M	**12 x 252**	**-A4**	220	200	010-00021	**365,80**
DS 1 - M	**16 x 75**	**-A4**	40	-	010-00022	**388,85**
DS 1 - M	**16 x 95**	**-A4**	60	40	010-00023	**388,85**
DS 1 - M	**16 x 115**	**-A4**	80	60	010-00024	**388,85**
DS 1 - M	**16 x 135**	**-A4**	100	80	010-00025	**388,85**
DS 1 - M	**16 x 155**	**-A4**	120	100	010-00026	**388,85**
DS 1 - M	**16 x 175**	**-A4**	140	120	010-00027	**408,85**
DS 1 - M	**16 x 195**	**-A4**	160	140	010-00028	**408,85**
DS 1 - M	**16 x 215**	**-A4**	180	160	010-00029	**408,85**
DS 1 - M	**16 x 235**	**-A4**	200	180	010-00030	**442,65**
DS 1 - M	**16 x 255**	**-A4**	220	200	010-00031	**544,10**
DS 1 - M	**16 x 275**	**-A4**	240	220	010-00032	**568,70**
DS 1 - M	**16 x 295**	**-A4**	260	240	010-00033	**568,70**
DS 1 - M	**16 x 315**	**-A4**	280	260	010-00034	**547,15**
DS 1 - M	**16 x 335**	**-A4**	300	280	010-00068	**na vyžádání**
DS 1 - M	**20 x 80**	**-A4**	40	-	010-00035	**682,45**
DS 1 - M	**20 x 100**	**-A4**	60	40	010-00036	**682,45**
DS 1 - M	**20 x 120**	**-A4**	80	60	010-00037	**682,45**
DS 1 - M	**20 x 140**	**-A4**	100	80	010-00038	**682,45**
DS 1 - M	**20 x 160**	**-A4**	120	100	010-00039	**682,45**
DS 1 - M	**20 x 180**	**-A4**	140	120	010-00040	**751,60**
DS 1 - M	**20 x 200**	**-A4**	160	140	010-00041	**751,60**
DS 1 - M	**20 x 220**	**-A4**	180	160	010-00042	**751,60**
DS 1 - M	**20 x 240**	**-A4**	200	180	010-00043	**782,35**
DS 1 - M	**20 x 260**	**-A4**	220	200	010-00044	**1.022,10**
DS 1 - M	**20 x 280**	**-A4**	240	220	010-00045	**1.062,05**
DS 1 - M	**20 x 300**	**-A4**	260	240	010-00046	**1.111,25**
DS 1 - M	**20 x 320**	**-A4**	280	260	010-00067	**na vyžádání**
DS 1 - M	**20 x 340**	**-A4**	300	280	010-00069	**na vyžádání**

artikl Ø x L [mm]			vhodný pro DS 13 b = [mm]	vhodný pro DS 18 b = [mm]	obj. č. 0243.	cena [Kč/ks]
Provedení: A4 podle tabulky, ceník strana 2						
DS 1 - M	**24 x 105**	**-A4**	60	-	010-00047	**1.264,95**
DS 1 - M	**24 x 125**	**-A4**	80	-	010-00048	**1.264,95**
DS 1 - M	**24 x 145**	**-A4**	100	-	010-00049	**1.264,95**
DS 1 - M	**24 x 165**	**-A4**	120	-	010-00050	**1.264,95**
DS 1 - M	**24 x 185**	**-A4**	140	-	010-00051	**1.351,00**
DS 1 - M	**24 x 205**	**-A4**	160	-	010-00052	**1.351,00**
DS 1 - M	**24 x 225**	**-A4**	180	-	010-00053	**1.351,00**
DS 1 - M	**24 x 245**	**-A4**	200	-	010-00054	**1.404,80**
DS 1 - M	**24 x 265**	**-A4**	220	-	010-00055	**1.463,20**
DS 1 - M	**24 x 285**	**-A4**	240	-	010-00056	**1.518,55**
DS 1 - M	**24 x 305**	**-A4**	260	-	010-00057	**1.595,40**
DS 1 - M	**27 x 145**	**-A4**	100	-	010-00058	**na vyžádání**
DS 1 - M	**27 x 165**	**-A4**	120	-	010-00059	**na vyžádání**
DS 1 - M	**27 x 185**	**-A4**	140	-	010-00060	**na vyžádání**
DS 1 - M	**27 x 205**	**-A4**	160	-	010-00061	**na vyžádání**
DS 1 - M	**27 x 225**	**-A4**	180	-	010-00062	**na vyžádání**
DS 1 - M	**27 x 245**	**-A4**	200	-	010-00063	**na vyžádání**
DS 1 - M	**27 x 265**	**-A4**	220	-	010-00064	**na vyžádání**
DS 1 - M	**27 x 285**	**-A4**	240	-	010-00065	**na vyžádání**
DS 1 - M	**27 x 305**	**-A4**	260	-	010-00066	**na vyžádání**
DS 1 - M	**30 x 145**	**-A4**	100	-	010-00070	**na vyžádání**
DS 1 - M	**30 x 165**	**-A4**	120	-	010-00071	**na vyžádání**
DS 1 - M	**30 x 185**	**-A4**	140	-	010-00072	**na vyžádání**
DS 1 - M	**30 x 205**	**-A4**	160	-	010-00073	**na vyžádání**
DS 1 - M	**30 x 225**	**-A4**	180	-	010-00074	**na vyžádání**
DS 1 - M	**30 x 245**	**-A4**	200	-	010-00075	**na vyžádání**
DS 1 - M	**30 x 265**	**-A4**	220	-	010-00076	**na vyžádání**
DS 1 - M	**30 x 285**	**-A4**	240	-	010-00077	**na vyžádání**

DS 3 026

HALFEN Pouzdro tah/tlak k zabetonování do fasádních panelů

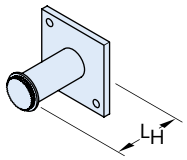

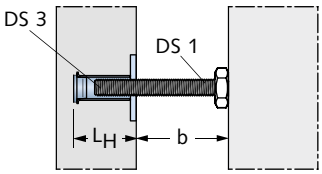

artikl	délka pouzdra L_H [mm]	obj. č. 0243.	cena [Kč/ks]
Provedení: A4 podle tabulky, ceník strana 2			
DS 3 - M 10 -A4	63	030-00001	**321,25**
DS 3 - M 12 -A4	64	030-00002	**328,90**
DS 3 - M 16 -A4	70	030-00003	**364,25**
DS 3 - M 20 -A4	77	030-00004	**591,75**
DS 3 - M 24 -A4	80	030-00005	**694,70**
DS 3 - M 27 -A4	81	030-00006	**na vyžádání**
DS 3 - M 30 -A4	80	030-00007	**na vyžádání**

★Upozornění HALFEN: Všeobecné vysvětlivky viz Přehled na straně a

© 2014 HALFEN · Ceník 2/14 · www.halfen.cz

DS 8 026

Tlačná destička s maticí

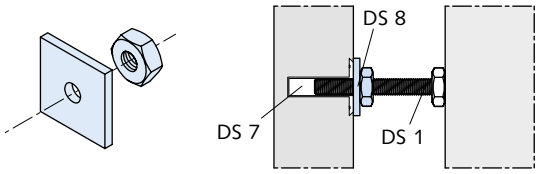

artikl	obj. č.	cena
	0243.	[Kč/ks]
Provedení: A4 podle tabulky, ceník strana 2		
DS 8 - M 10 - A4	080-00001	**99,90**
DS 8 - M 12 - A4	080-00002	**103,00**
DS 8 - M 16 - A4	080-00003	**103,00**
DS 8 - M 20 - A4	080-00004	**232,10**

DS 7 026

Pouzdro tah/tlak k zabetonování do fasádních panelů

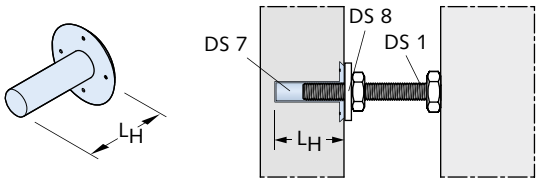

artikl	délka pouzdra L_H [mm]	obj. č.	cena
		0243.	[Kč/ks]
Provedení: plast			
DS 7 - 10	70	070-00001	**26,15**
DS 7 - 12	70	070-00002	**29,20**
DS 7 - 16	80	070-00003	**30,75**
DS 7 - 20	80	070-00004	**30,75**

DS 13 026

HALFEN tlačný šroub s pouzdrem tah/tlak, sestávající z DS 1 a DS 3
Typově zkoušeno

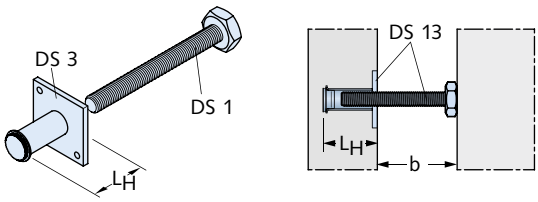

artikl			obj. č.	cena
závit M		vzdálenost od stěny b [mm]	0243.	[Kč/ks]
Provedení: A4 podle tabulky, ceník strana 2				
DS 13 -	**10 -**	**40 - A4**	130-00001	**528,75**
DS 13 -	**10 -**	**60 - A4**	130-00002	**528,75**
DS 13 -	**10 -**	**80 - A4**	130-00003	**528,75**
DS 13 -	**10 -**	**100 - A4**	130-00004	**528,75**
DS 13 -	**10 -**	**120 - A4**	130-00005	**528,75**
DS 13 -	**10 -**	**140 - A4**	130-00006	**548,70**
DS 13 -	**10 -**	**160 - A4**	130-00007	**548,70**
DS 13 -	**10 -**	**180 - A4**	130-00008	**548,70**
DS 13 -	**10 -**	**200 - A4**	130-00009	**571,75**

artikl			obj. č.	cena
závit M		vzdálenost od stěny b [mm]	0243.	[Kč/ks]
Provedení: A4 podle tabulky, ceník strana 2				
DS 13 -	**12 -**	**40 - A4**	130-00010	**577,90**
DS 13 -	**12 -**	**60 - A4**	130-00011	**577,90**
DS 13 -	**12 -**	**80 - A4**	130-00012	**577,90**
DS 13 -	**12 -**	**100 - A4**	130-00013	**577,90**
DS 13 -	**12 -**	**120 - A4**	130-00014	**577,90**
DS 13 -	**12 -**	**140 - A4**	130-00015	**591,75**
DS 13 -	**12 -**	**160 - A4**	130-00016	**591,75**
DS 13 -	**12 -**	**180 - A4**	130-00017	**591,75**
DS 13 -	**12 -**	**200 - A4**	130-00018	**631,70**
DS 13 -	**16 -**	**40 - A4**	130-00019	**751,60**
DS 13 -	**16 -**	**60 - A4**	130-00020	**751,60**
DS 13 -	**16 -**	**80 - A4**	130-00021	**751,60**
DS 13 -	**16 -**	**100 - A4**	130-00022	**751,60**
DS 13 -	**16 -**	**120 - A4**	130-00023	**751,60**
DS 13 -	**16 -**	**140 - A4**	130-00024	**771,55**
DS 13 -	**16 -**	**160 - A4**	130-00025	**771,55**
DS 13 -	**16 -**	**180 - A4**	130-00026	**771,55**
DS 13 -	**16 -**	**200 - A4**	130-00027	**810,00**
DS 13 -	**16 -**	**220 - A4**	130-00028	**830,00**
DS 13 -	**16 -**	**240 - A4**	130-00029	**853,05**
DS 13 -	**20 -**	**40 - A4**	130-00030	**1.277,25**
DS 13 -	**20 -**	**60 - A4**	130-00031	**1.277,25**
DS 13 -	**20 -**	**80 - A4**	130-00032	**1.277,25**
DS 13 -	**20 -**	**100 - A4**	130-00033	**1.277,25**
DS 13 -	**20 -**	**120 - A4**	130-00034	**1.277,25**
DS 13 -	**20 -**	**140 - A4**	130-00035	**1.341,80**
DS 13 -	**20 -**	**160 - A4**	130-00036	**1.341,80**
DS 13 -	**20 -**	**180 - A4**	130-00037	**1.341,80**
DS 13 -	**20 -**	**200 - A4**	130-00038	**1.375,60**
DS 13 -	**20 -**	**220 - A4**	130-00039	**1.547,75**
DS 13 -	**20 -**	**240 - A4**	130-00040	**1.593,85**
DS 13 -	**24 -**	**60 - A4**	130-00041	**1.956,60**
DS 13 -	**24 -**	**80 - A4**	130-00042	**1.956,60**
DS 13 -	**24 -**	**100 - A4**	130-00043	**1.956,60**
DS 13 -	**24 -**	**120 - A4**	130-00044	**1.956,60**
DS 13 -	**24 -**	**140 - A4**	130-00045	**2.047,30**
DS 13 -	**24 -**	**160 - A4**	130-00046	**2.047,30**
DS 13 -	**24 -**	**180 - A4**	130-00047	**2.047,30**
DS 13 -	**24 -**	**200 - A4**	130-00048	**2.099,55**
DS 13 -	**24 -**	**220 - A4**	130-00049	**2.122,60**
DS 13 -	**24 -**	**240 - A4**	130-00050	**2.182,55**

★Upozornění HALFEN: Všeobecné vysvětlivky viz Přehled na straně a

© 2014 HALFEN · Ceník 2/14 · www.halfen.cz

DS 18 026

HALFEN tlačný šroub s destičkou + maticí sestávající z DS 1 a DS 8

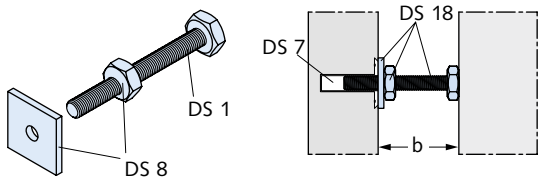

artikl			obj. č.	cena
	závit M	vzdálenost od stěny b [mm]	0243.	[Kč/ks]
Provedení: A4 podle tabulky, ceník strana 2				
DS 18 -	**10 -**	**40 - A4**	180-00001	**308,95**
DS 18 -	**10 -**	**60 - A4**	180-00002	**308,95**
DS 18 -	**10 -**	**80 - A4**	180-00003	**308,95**
DS 18 -	**10 -**	**100 - A4**	180-00004	**308,95**
DS 18 -	**10 -**	**120 - A4**	180-00005	**328,90**
DS 18 -	**10 -**	**140 - A4**	180-00006	**328,90**
DS 18 -	**10 -**	**160 - A4**	180-00007	**328,90**
DS 18 -	**10 -**	**180 - A4**	180-00008	**353,50**
DS 18 -	**10 -**	**200 - A4**	180-00009	**384,25**
DS 18 -	**12 -**	**40 - A4**	180-00010	**353,50**
DS 18 -	**12 -**	**60 - A4**	180-00011	**353,50**
DS 18 -	**12 -**	**80 - A4**	180-00012	**353,50**
DS 18 -	**12 -**	**100 - A4**	180-00013	**353,50**
DS 18 -	**12 -**	**120 - A4**	180-00014	**370,40**
DS 18 -	**12 -**	**140 - A4**	180-00015	**370,40**
DS 18 -	**12 -**	**160 - A4**	180-00016	**370,40**
DS 18 -	**12 -**	**180 - A4**	180-00017	**408,85**
DS 18 -	**12 -**	**200 - A4**	180-00018	**468,80**
DS 18 -	**16 -**	**40 - A4**	180-00019	**494,90**
DS 18 -	**16 -**	**60 - A4**	180-00020	**494,90**
DS 18 -	**16 -**	**80 - A4**	180-00021	**494,90**
DS 18 -	**16 -**	**100 - A4**	180-00022	**494,90**
DS 18 -	**16 -**	**120 - A4**	180-00023	**511,80**
DS 18 -	**16 -**	**140 - A4**	180-00024	**511,80**
DS 18 -	**16 -**	**160 - A4**	180-00025	**511,80**
DS 18 -	**16 -**	**180 - A4**	180-00026	**548,70**
DS 18 -	**16 -**	**200 - A4**	180-00027	**647,10**
DS 18 -	**16 -**	**220 - A4**	180-00028	**670,15**
DS 18 -	**16 -**	**240 - A4**	180-00029	**670,15**
DS 18 -	**16 -**	**260 - A4**	180-00030	**914,50**
DS 18 -	**20 -**	**40 - A4**	180-00031	**914,50**
DS 18 -	**20 -**	**60 - A4**	180-00032	**914,50**
DS 18 -	**20 -**	**80 - A4**	180-00033	**914,50**
DS 18 -	**20 -**	**100 - A4**	180-00034	**980,60**
DS 18 -	**20 -**	**120 - A4**	180-00035	**980,60**
DS 18 -	**20 -**	**140 - A4**	180-00036	**980,60**
DS 18 -	**20 -**	**160 - A4**	180-00037	**1.012,90**
DS 18 -	**20 -**	**180 - A4**	180-00038	**1.269,55**
DS 18 -	**20 -**	**200 - A4**	180-00039	**1.311,05**
DS 18 -	**20 -**	**220 - A4**	180-00040	**1.361,80**
DS 18 -	**20 -**	**240 - A4**	180-00041	**1.666,10**
DS 18 -	**20 -**	**260 - A4**	180-00042	**1.666,10**

DS 2 026

HALFEN rektifikační šroub s drážkou
K použití s DS 5

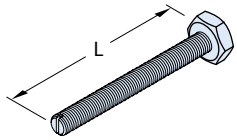

artikl		vhodný pro: DS 25 b = [mm]	obj. č.	cena
	Ø x L [mm]		0243.	[Kč/ks]
Provedení: A4 podle tabulky, ceník strana 2				
DS 2 - M	**10 x 70 - A4**	40	020-00001	**298,20**
DS 2 - M	**10 x 90 - A4**	60	020-00002	**298,20**
DS 2 - M	**10 x 110 - A4**	80	020-00003	**298,20**
DS 2 - M	**10 x 130 - A4**	100	020-00004	**298,20**
DS 2 - M	**10 x 150 - A4**	120	020-00005	**298,20**
DS 2 - M	**10 x 170 - A4**	140	020-00006	**321,25**
DS 2 - M	**10 x 190 - A4**	160	020-00007	**321,25**
DS 2 - M	**10 x 210 - A4**	180	020-00008	**321,25**
DS 2 - M	**10 x 230 - A4**	200	020-00009	**341,20**
DS 2 - M	**10 x 250 - A4**	220	020-00010	**na vyžádání**
DS 2 - M	**12 x 72 - A4**	40	020-00011	**332,00**
DS 2 - M	**12 x 92 - A4**	60	020-00012	**332,00**
DS 2 - M	**12 x 112 - A4**	80	020-00013	**332,00**
DS 2 - M	**12 x 132 - A4**	100	020-00014	**332,00**
DS 2 - M	**12 x 152 - A4**	120	020-00015	**332,00**
DS 2 - M	**12 x 172 - A4**	140	020-00016	**351,95**
DS 2 - M	**12 x 192 - A4**	160	020-00017	**351,95**
DS 2 - M	**12 x 212 - A4**	180	020-00018	**351,95**
DS 2 - M	**12 x 232 - A4**	200	020-00019	**388,85**
DS 2 - M	**12 x 252 - A4**	220	020-00020	**na vyžádání**
DS 2 - M	**16 x 75 - A4**	40	020-00021	**473,40**
DS 2 - M	**16 x 95 - A4**	60	020-00022	**473,40**
DS 2 - M	**16 x 115 - A4**	80	020-00023	**473,40**
DS 2 - M	**16 x 135 - A4**	100	020-00024	**473,40**
DS 2 - M	**16 x 155 - A4**	120	020-00025	**473,40**
DS 2 - M	**16 x 175 - A4**	140	020-00026	**494,90**
DS 2 - M	**16 x 195 - A4**	160	020-00027	**494,90**
DS 2 - M	**16 x 215 - A4**	180	020-00028	**494,90**
DS 2 - M	**16 x 235 - A4**	200	020-00029	**528,75**
DS 2 - M	**16 x 255 - A4**	220	020-00030	**670,15**
DS 2 - M	**16 x 275 - A4**	240	020-00031	**694,70**
DS 2 - M	**16 x 295 - A4**	260	020-00032	**na vyžádání**
DS 2 - M	**20 x 80 - A4**	40	020-00033	**800,80**
DS 2 - M	**20 x 100 - A4**	60	020-00034	**800,80**
DS 2 - M	**20 x 120 - A4**	80	020-00035	**800,80**
DS 2 - M	**20 x 140 - A4**	100	020-00036	**800,80**
DS 2 - M	**20 x 160 - A4**	120	020-00037	**800,80**
DS 2 - M	**20 x 180 - A4**	140	020-00038	**865,35**
DS 2 - M	**20 x 200 - A4**	160	020-00039	**865,35**
DS 2 - M	**20 x 220 - A4**	180	020-00040	**865,35**
DS 2 - M	**20 x 240 - A4**	200	020-00041	**899,15**
DS 2 - M	**20 x 260 - A4**	220	020-00042	**na vyžádání**
DS 2 - M	**20 x 280 - A4**	240	020-00043	**1.220,40**
DS 2 - M	**20 x 300 - A4**	260	020-00044	**na vyžádání**

★Upozornění HALFEN: Všeobecné vysvětlivky viz Přehled na straně a

© 2014 HALFEN · Ceník 2/14 · www.halfen.cz

artikl Ø x L [mm]		vhodný pro: DS 25 b = [mm]	obj. č. 0243.	cena [Kč/ks]
Provedení: A4 podle tabulky, ceník strana 2				
DS 2 - M	**24 x 105 - A4**	60	020-00045	**1.412,50**
DS 2 - M	**24 x 125 - A4**	80	020-00046	**1.412,50**
DS 2 - M	**24 x 145 - A4**	100	020-00047	**1.412,50**
DS 2 - M	**24 x 165 - A4**	120	020-00048	**1.412,50**
DS 2 - M	**24 x 185 - A4**	140	020-00049	**1.498,60**
DS 2 - M	**24 x 205 - A4**	160	020-00050	**1.498,60**
DS 2 - M	**24 x 225 - A4**	180	020-00051	**1.498,60**
DS 2 - M	**24 x 245 - A4**	200	020-00052	**1.547,75**
DS 2 - M	**24 x 265 - A4**	220	020-00053	**1.576,95**
DS 2 - M	**24 x 285 - A4**	240	020-00054	**1.633,85**
DS 2 - M	**24 x 305 - A4**	260	020-00055	**na vyžádání**

DS 5 026

HALFEN tlačné pouzdro k zabetonování do fasádních panelů

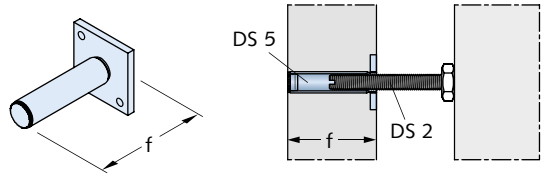

artikl závit/délka pouzdra f [mm]		obj. č. 0243.	cena [Kč/ks]
Provedení: A4 podle tabulky, ceník strana 2			
DS 5 - M 10 - A4 -	**f = ①**	050-#	**na vyžádání**
DS 5 - M 12 - A4 -	**f = ①**	050-#	**na vyžádání**
DS 5 - M 16 - A4 -	**f = ①**	050-#	**na vyžádání**
DS 5 - M 20 - A4 -	**f = ①**	050-#	**na vyžádání**

① Upozornění:
Výroba probíhá podle údajů objednávky s rozměrem f [mm] = Tloušťka prefabrikátu = délka pouzdra
= Konfigurovaný nebo zvláštní artikl, při objednávce uveďte označení artiklu.

LD 026

Otočná kotva pro vzduchovou mezeru
sestávající ze smyčky otočné kotvy a fixačního šroubu
Separátně objednejte:
šroub HALFEN, podložku U, profil HALFEN, šroub tah/tlak DS 13
Při použití s DS 13-M 10 objednejte podložku U M 10 DIN 9021 separátně

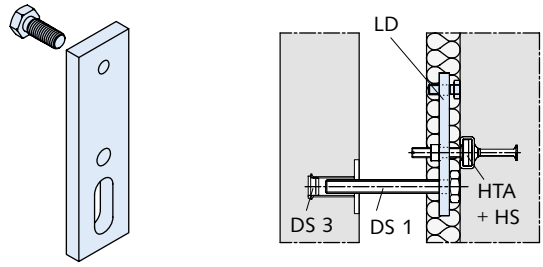

artikl stupeň zatížení (tah) [kN]		vhodný šroub HALFEN typ (objednejte separátně)	obj. č. 0244.	cena [Kč/ks]
Provedení: A4/L4 podle tabulky, ceník strana 2				
LD -	**2,0**	HS 28/15-A4-70-M10x40	000-00001	**731,60**
LD -	**3,5**	HS 38/17-A4-50-M12x50	000-00002	**1.062,05**
LD -	**6,0**	HS 50/30-A4-50-M16x60	000-00003	**1.975,05**

LD příslušenství - US DIN 9021 032

Podložka
pro použití LD s tlačným šroubem M10

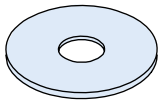

artikl	obj. č. 0370.	cena [Kč/100 ks]
Provedení: A4 podle tabulky, ceník strana 2		
US M10 A4 DIN 9021	040-00002	**1.844,40**

LD-A 026

Otočná kotva pro vzduchovou mezeru
tvoří ji: svěrací vidlice
Separátně objednejte:
šroub HALFEN, podložku U, profil HALFEN, šroub tah/tlak DS 13

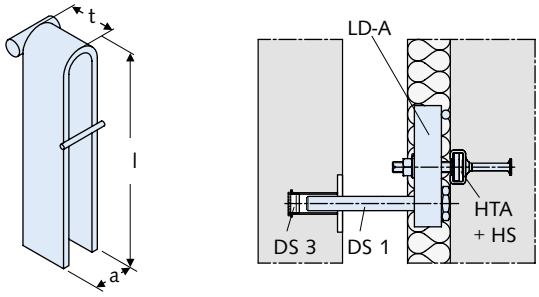

artikl stupeň zatížení (tah) [kN]		tlačný šroub	rozměr a [mm]	rozměr t [mm]	rozměr l [mm]	obj. č. 0261.	cena [Kč/ks]
Provedení: A4 podle tabulky, ceník strana 2							
LD-A -	**1,8 - 12**	M12	21	22	130	170-00001	**594,80**
LD-A -	**1,8 - 16**	M16	25	22	130	170-00002	**604,05**
LD-A -	**3,5 - 12**	M12	21	30	135	170-00003	**766,95**
LD-A -	**3,5 - 16**	M16	25	30	135	170-00004	**774,65**
LD-A -	**3,5 - 20**	M20	29	30	135	170-00005	**794,65**
LD-A -	**6,0 - 16**	M16	27	35	135	170-00006	**1.234,20**
LD-A -	**6,0 - 20**	M20	31	35	135	170-00007	**1.275,70**

★Upozornění HALFEN: Všeobecné vysvětlivky viz Přehled na straně a

HKZ 032

HALFEN kotevní spona s ozubenou protidestičkou ①

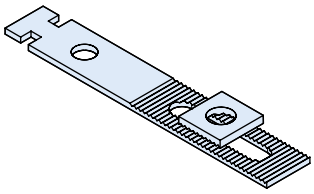

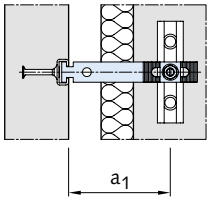

artikl	rozměr a_1 [mm]	obj. č. 0245.	cena [Kč/ks]
Provedení: GV podle tabulky, ceník strana 2			
HKZ 28/15 -	50 - GV	010-00008	**238,25**
HKZ 28/15 -	75 - GV	010-00009	**241,30**
HKZ 28/15 -	100 - GV	010-00010	**242,85**
HKZ 28/15 -	125 - GV	010-00011	**244,40**
HKZ 28/15 -	150 - GV	010-00012	**256,70**
HKZ 28/15 -	175 - GV	010-00013	**259,75**
HKZ 28/15 -	200 - GV	010-00014	**261,30**
HKZ 28/15 -	225 - GV	010-00018	**na vyžádání**
HKZ 28/15 -	250 - GV	010-00019	**na vyžádání**
HKZ 38/17 -	75 - GV	020-00009	**275,10**
HKZ 38/17 -	100 - GV	020-00010	**279,75**
HKZ 38/17 -	125 - GV	020-00011	**282,80**
HKZ 38/17 -	150 - GV	020-00012	**287,40**
HKZ 38/17 -	175 - GV	020-00013	**292,05**
HKZ 38/17 -	200 - GV	020-00014	**293,55**
HKZ 38/17 -	225 - GV	020-00019	**na vyžádání**
HKZ 38/17 -	250 - GV	020-00020	**na vyžádání**
HKZ 38/17 -	275 - GV	020-00021	**na vyžádání**
HKZ 38/17 -	300 - GV	020-00022	**na vyžádání**
Provedení: A4 podle tabulky, ceník strana 2			
HKZ 28/15 -	50 - A4	010-00001	**418,05**
HKZ 28/15 -	75 - A4	010-00002	**430,35**
HKZ 28/15 -	100 - A4	010-00003	**444,20**
HKZ 28/15 -	125 - A4	010-00004	**459,55**
HKZ 28/15 -	150 - A4	010-00005	**470,30**
HKZ 28/15 -	175 - A4	010-00006	**487,25**
HKZ 28/15 -	200 - A4	010-00007	**498,00**
HKZ 28/15 -	225 - A4	010-00015	**514,90**
HKZ 28/15 -	250 - A4	010-00016	**542,55**
HKZ 38/17 -	75 - A4	020-00002	**510,30**
HKZ 38/17 -	100 - A4	020-00003	**528,75**
HKZ 38/17 -	125 - A4	020-00004	**554,85**
HKZ 38/17 -	150 - A4	020-00005	**570,25**
HKZ 38/17 -	175 - A4	020-00006	**593,30**
HKZ 38/17 -	200 - A4	020-00007	**608,65**
HKZ 38/17 -	225 - A4	020-00015	**685,50**
HKZ 38/17 -	250 - A4	020-00016	**753,15**
HKZ 38/17 -	275 - A4	020-00017	**836,15**
HKZ 38/17 -	300 - A4	020-00018	**899,15**

① Šrouby HALFEN a profily HALFEN objednejte separátně.

HKZ-GF 032

HALFEN kotevní spona s ozubenou protidestičkou ①

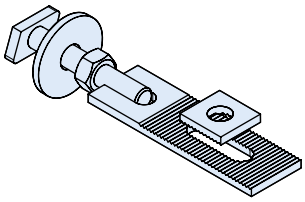

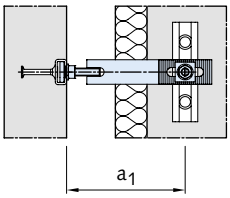

artikl	rozměr a_1 [mm]	obj. č. 0245.	cena [Kč/ks]
Provedení: GV podle tabulky, ceník strana 2			
HKZ-GF 28/15 -	75 - GV	050-00006	**413,45**
HKZ-GF 28/15 -	100 - GV	050-00007	**418,05**
HKZ-GF 28/15 -	125 - GV	050-00008	**419,60**
HKZ-GF 28/15 -	150 - GV	050-00009	**424,20**
HKZ-GF 28/15 -	175 - GV	050-00010	**427,30**
HKZ-GF 38/17 -	100 - GV	060-00007	**484,15**
HKZ-GF 38/17 -	125 - GV	060-00008	**488,75**
HKZ-GF 38/17 -	150 - GV	060-00009	**493,40**
HKZ-GF 38/17 -	175 - GV	060-00010	**502,60**
Provedení: A4 podle tabulky, ceník strana 2			
HKZ-GF 28/15 -	75 - A4	050-00001	**814,60**
HKZ-GF 28/15 -	100 - A4	050-00002	**828,45**
HKZ-GF 28/15 -	125 - A4	050-00003	**846,90**
HKZ-GF 28/15 -	150 - A4	050-00004	**869,95**
HKZ-GF 28/15 -	175 - A4	050-00005	**880,70**
HKZ-GF 38/17 -	100 - A4	060-00002	**1.094,35**
HKZ-GF 38/17 -	125 - A4	060-00003	**1.097,40**
HKZ-GF 38/17 -	150 - A4	060-00004	**1.135,85**
HKZ-GF 38/17 -	175 - A4	060-00005	**1.146,60**
HKZ-GF 38/17 -	200 - A4 ②	060-00011	**1.331,05**
HKZ-GF 38/17 -	225 - A4 ②	060-00012	**1.361,80**
HKZ-GF 38/17 -	250 - A4 ②	060-00013	**1.387,90**

① Šrouby HALFEN a profily HALFEN objednejte separátně.
② Omezená tlačná síla

★Upozornění HALFEN: Všeobecné vysvětlivky viz Přehled na straně a

© 2014 HALFEN · Ceník 2/14 · www.halfen.cz

HKZ-GU 032

HALFEN kotevní spona s ozubenou protidestičkou ①

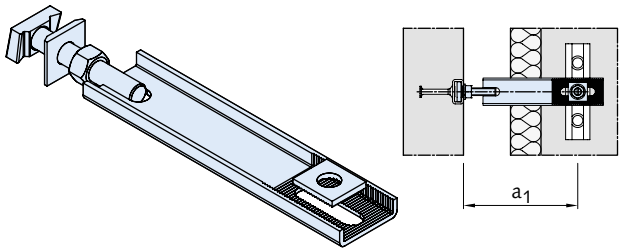

artikl	rozměr a_1 [mm]	obj. č. 0245.	cena [Kč/ks]
Provedení: GV podle tabulky, ceník strana 2			
HKZ-GU 38/17 -	200 - GV	090-00004	**579,45**
HKZ-GU 38/17 -	225 - GV	090-00005	**582,50**
HKZ-GU 38/17 -	250 - GV	090-00006	**585,60**
HKZ-GU 50/30 -	200 - GV	100-00006	**745,45**
HKZ-GU 50/30 -	225 - GV	100-00007	**757,75**
HKZ-GU 50/30 -	250 - GV	100-00008	**770,05**
HKZ-GU 50/30 -	275 - GV	100-00009	**774,65**
HKZ-GU 50/30 -	300 - GV	100-00010	**782,35**
Provedení: A4 podle tabulky, ceník strana 2			
HKZ-GU 38/17 -	200 - A4	090-00001	**1.303,40**
HKZ-GU 38/17 -	225 - A4	090-00002	**1.347,95**
HKZ-GU 38/17 -	250 - A4	090-00003	**1.386,35**
HKZ-GU 50/30 -	200 - A4	100-00001	**1.833,65**
HKZ-GU 50/30 -	225 - A4	100-00002	**1.864,40**
HKZ-GU 50/30 -	250 - A4	100-00003	**1.895,10**
HKZ-GU 50/30 -	275 - A4	100-00004	**1.938,15**
HKZ-GU 50/30 -	300 - A4	100-00005	**1.984,25**

① Šrouby HALFEN a profily HALFEN objednejte separátně.

ULZ 032

HALFEN univerzální spona s ozubenou protidestičkou ①

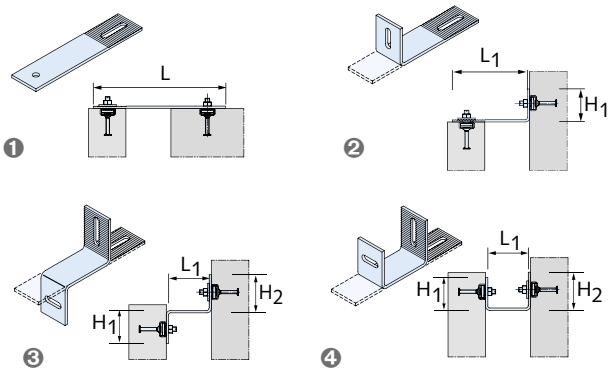

❶ plochá
❷ úhelník L
❸ úhelník Z
❹ úhelník U

artikl	rozměr L [mm]	obj. č. 0261.	cena [Kč/ks]
Provedení: A4 podle tabulky, ceník strana 2			
ULZ 30-5 -	② - A4	050 ②	**na vyžádání**
ULZ 40-6 -	② - A4	050 ②	**na vyžádání**
ULZ 60-6 -	② - A4	050 ②	**na vyžádání**

① Šrouby HALFEN a profily HALFEN objednejte separátně.
② Při objednávce uveďte na zadaném náčrtku požadované hodnoty L, L_1, H_1, H_2 a vzdálenosti otvorů viz formulář v katalogu FB

★Upozornění HALFEN: Všeobecné vysvětlivky viz Přehled na straně a

© 2014 HALFEN · Ceník 2/14 · www.halfen.cz

SPV 026

HALFEN napínák
Upozornění: profil HALFEN objednejte separátně

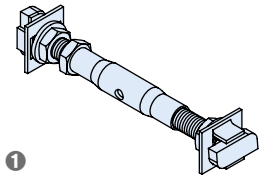

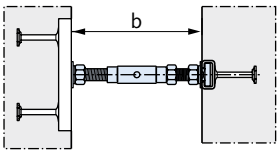

❶ Rozsah dodávky: upínací pouzdro, 2 šrouby HALFEN (pravý a levý závit), 3 ploché matice, 2 podložky a 2 pojistné šrouby SIC

artikl stupeň zatížení [kN]		vzdálenost od stěny b [mm]	obj. č. 0248.	cena [Kč/ks]
Provedení: A4 podle tabulky, ceník strana 2				
SPV -	**5,0 -**	100	000-00001	**1.252,65**
SPV -	**5,0 -**	120	000-00002	**1.264,95**
SPV -	**5,0 -**	140	000-00003	**1.301,85**
SPV -	**5,0 -**	160	000-00004	**1.314,15**
SPV -	**5,0 -**	180	000-00005	**1.332,60**
SPV -	**5,0 -**	200	000-00006	**1.340,25**
SPV -	**7,0 -**	100	000-00007	**1.744,50**
SPV -	**7,0 -**	120	000-00008	**1.773,70**
SPV -	**7,0 -**	140	000-00009	**1.776,75**
SPV -	**7,0 -**	160	000-00010	**1.844,40**
SPV -	**7,0 -**	180	000-00011	**1.885,90**
SPV -	**7,0 -**	200	000-00012	**1.925,85**
SPV -	**10,0 -**	140	000-00013	**2.788,10**
SPV -	**10,0 -**	160	000-00014	**2.831,15**
SPV -	**10,0 -**	180	000-00015	**2.866,50**
SPV -	**10,0 -**	200	000-00016	**2.906,45**

HVL 032

HALFEN napojení prefabrikátu

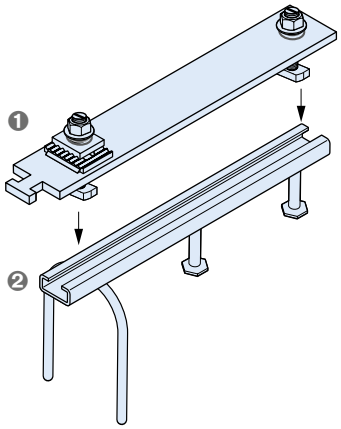

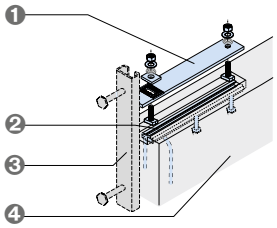

❶ Montážní díl HVL-M předmontovaný, sestávající z: spojka s kladívkovou hlavou s navařenou protidestičkou, 1 ozubená protidestička, 2 sady upevňovacích šroubů (šroub HALFEN HS 38/17-M 12x50 + U podložka + kuželovitá tlačná pružina)
❷ Díl k zabudování HVL-E tvoří: profil HALFEN HTA-CE 38/17-300 s 2 čepovými kotvami a koncovou kotvou
❸ HTA-CE 38/17 → strana 16
❹ Připojovaný prefabrikát

artikl	obj. č. 0040.	cena [Kč/ks]
Provedení: FV podle tabulky, ceník strana 2		
HVL - M - FV montážní díl	010-00001	**1.268,05**
HVL - E - FV díl k zabudování	020-00001	**396,55**

WDK 026

Větrová kotva, plast s hmoždinou M10

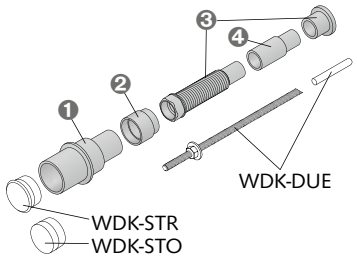

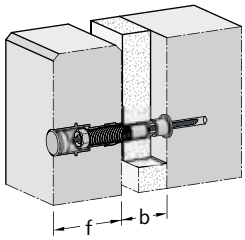

❶ Větrová kotva - díl k zabudování WDK-E
❷ Montážní díl - prodloužení WDK-E-3,0 VRL
❸ Montážní díl WDK-M
❹ Prodloužení montážního dílu WDK-M-3,0 VRL

artikl stupeň zatížení [kN]		pro f [mm]	pro b od/ do [mm]	obj. č. 0247.	cena [Kč/ks]
Provedení: plast vyztužený skelnými vlákny					
Díl k zabudování					
WDK - E	**3,0 - 100**	100		010-00001	**152,15**
WDK - E	**3,0 - 120**	120		010	**189,05**
Prodloužení dílu k zabudování					
WDK - E -	**3,0 - VRL 20**		+20	010-00003	**35,35**
Montážní díl					
WDK - M - 100		100	20/60	020	**101,45**
WDK - M - 120		120	20/40	020	**101,45**
Prodloužení montážního dílu					
WDK - M	**3,0 - VRL 40**		+40	020-00004	**35,35**

★Upozornění HALFEN: Všeobecné vysvětlivky viz Přehled na straně a

© 2014 HALFEN · Ceník 2/14 · www.halfen.cz

Příslušenství WDK 032

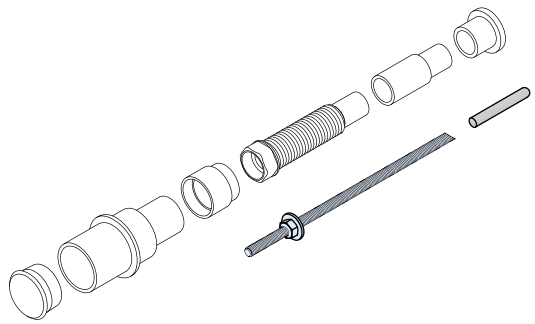

artikl stupeň zatížení [kN]		pro f [mm]	pro b od/ do [mm]	obj. č. 0430.	cena [Kč/ks]
Provedení: A4 podle tabulky, ceník strana 2					
Kotevní tyč a patrona do malty					
WDK - DUE	**3,0 - 100- 20/60-A4**	100	20/60	010-00014	**405,75**
WDK - DUE	**3,0 - 100- 20/60-A4**	120	0/40	010-00014	**405,75**
WDK - DUE	**3,0 - 100- 70/100-A4**	100	70/100	010-00015	**473,40**
WDK - DUE	**3,0 - 100- 70/100-A4**	120	50/80	010-00015	**473,40**
WDK - DUE	**3,0 - 100- 110/140-A4**	100	110/140	010-00016	**496,45**
WDK - DUE	**3,0 - 100- 110/140-A4**	120	90/120	010-00016	**496,45**
WDK - DUE	**3,0 - 100- 150/180-A4**	100	150/180	010-00017	**545,65**
WDK - DUE	**3,0 - 100- 150/180-A4**	120	130/160	010-00017	**545,65**

Příslušenství WDK 026

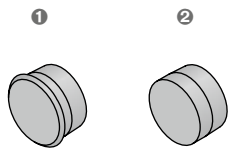

❶ s okrajem
❷ bez okraje

artikl		obj. č. 0250.	cena [Kč/ks]
Provedení: plast			
WDK-STR	**Zátka s okrajem**	060-00001	**29,20**
WDK-STO	**Zátka bez okraje**	060-00002	**27,65**

WDI 026

Větrová kotva s injekční kotvou M12

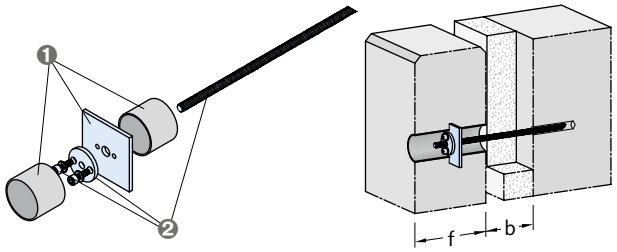

❶ Větrová kotva - díl k zabudování WDI-7,0-E
❷ Montážní díl WDI-7,0-M

artikl stupeň zatížení [kN]		pro f [mm]	pro b [mm]	popis	obj. č. 0247.	cena [Kč/ks]
Provedení: A4 podle tabulky, ceník strana 2						
WDI -	**7,0 - E**	⑦		díl k zabudování	030- ⑦	**na vyžádání**
WDI -	**7,0 - M**	⑦	⑧	montážní díl	040- ⑦ ⑧	**na vyžádání**

Vysvětlení: ⑦ ⑧ = uveďte při objednávce
Příklady objednávky:
WDI-7,0-E f = 80mm / WDI-7,0-M f = 80mm, b = 120mm

Příslušenství WDI 026

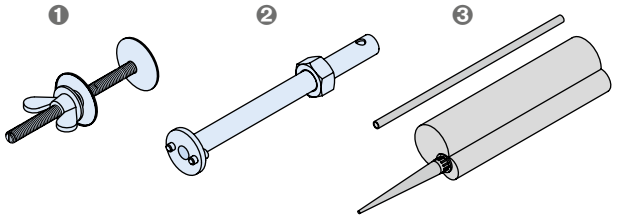

❶ Držák WDI-Z2
❷ Nástroj pro usazení WDI-Z4
❸ Sada do malty WDI

artikl	popis	obj. č. 0250.	cena [Kč/ks]
Provedení: podle katalogu			
WDI - Z2	držák	110-00010	**1.758,35**
WDI - Z4	přípravek pro aplikaci	110-00011	**1.414,05**
Sada do malty WDI	na cca 30 vyvrtaných otvorů	110-00006	**932,95**

★Upozornění HALFEN: Všeobecné vysvětlivky viz Přehled na straně a

© 2014 HALFEN · Ceník 2/14 · www.halfen.cz

HFV-1 026

Oválné pouzdro

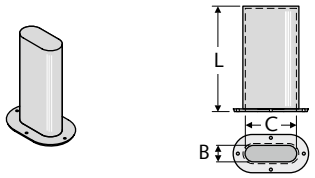

artikl stupeň zatížení [kN]	rozměry B/C/L [mm]	obj. č. 0249.	cena [Kč/ks]
Provedení: plast			
HFV-1 - 2,5	18/44/100	010-00001	**38,45**
HFV-1 - 5,0	22/47/100	010-00002	**39,95**

HFV-2 026

Deska s podélným otvorem a výztuží

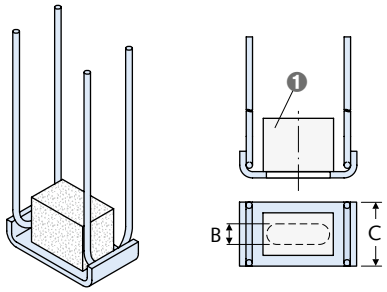

1 Polystyrén®

artikl stupeň zatížení [kN]	rozměry B/C [mm]	obj. č. 0249.	cena [Kč/ks]
Provedení: A4 podle tabulky, ceník strana 2			
HFV-2 - 2,5 - A4	17/50	020-00001	**957,55**
HFV-2 - 5,0 - A4	21/60	020-00002	**962,15**

HFV-3 026

Volný trn

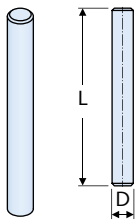

artikl stupeň zatížení [kN]	rozměr L [mm]	rozměr D [mm]	obj. č. 0249.	cena [Kč/ks]
Provedení: A4 podle tabulky, ceník strana 2				
HFV-3 - 2,5 - A4	170	16	030-00004	**308,95**
HFV-3 - 5,0 - A4	170	20	030-00006	**510,30**

HFV-4 026

HFV-4

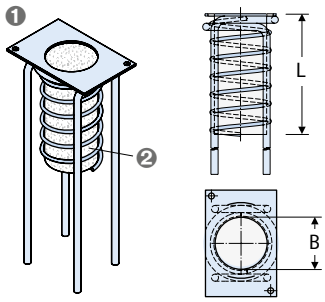

1 Volný trn
2 Pouzdro do malty

artikl stupeň zatížení [kN]	rozměry B/L [mm]	obj. č. 0249.	cena [Kč/ks]
Provedení: A4 podle tabulky, ceník strana 2			
HFV-4 - 2,5/5,0 - A4	44/100	040-00001	**1.043,60**

HFV-5 026

Lícovací pouzdro

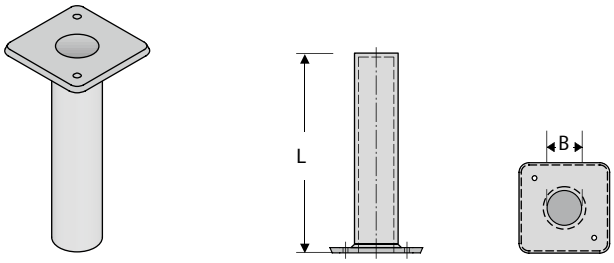

artikl stupeň zatížení [kN]	rozměry B/L [mm]	obj. č. 0249.	cena [Kč/ks]
Provedení: plast			
HFV-5 - 2,5	16,5/100	050-00001	**35,35**
HFV-5 - 5,0	20,5/100	050-00002	**39,95**

HFV-7 026

Pevný trn s výztuží

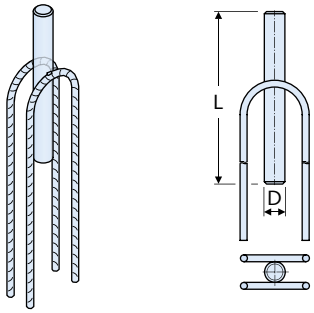

artikl stupeň zatížení [kN]	rozměr D [mm]	obj. č. 0249.	cena [Kč/ks]
Provedení: A4 podle tabulky, ceník strana 2			
HFV-7 - 2,5 -A4	16	070-00001	**790,00**
HFV-7 - 5,0 -A4	20	070-00002	**920,65**

★Upozornění HALFEN: Všeobecné vysvětlivky viz Přehled na straně a

© 2014 HALFEN · Ceník 2/14 · www.halfen.cz

HFV-8 026

Lícovací pouzdro s výztuží

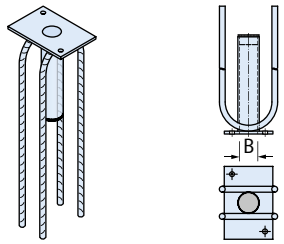

artikl stupeň zatížení [kN]	rozměr B [mm]	obj. č. 0249.	cena [Kč/ks]
Provedení: A4 podle tabulky, ceník strana 2			
HFV-8 - 2,5 -A4	17	080-00001	**810,00**
HFV-8 - 5,0 -A4	21	080-00002	**882,25**

HFV-9 026

Pouzdro do malty

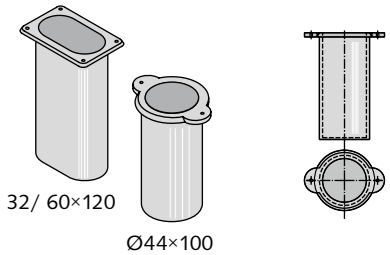

artikl		obj. č. 0249.	cena [Kč/ks]
Provedení: plast			
HFV-9 -	**44 x 100**	090-00001	**58,40**
HFV-9 -	**32/60 x 120 oválný**	090-00002	**58,40**

HFV-B 026

Spirála 60 x 80mm pro spojování fasádních desek

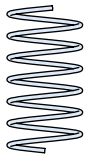

artikl	obj. č. 0249.	cena [Kč/ks]
Provedení: WB podle tabulky, ceník strana 2 (bez antikorozivní úpravy)		
HFV-B -WB	100-00001	**26,15**
Provedení: A4 podle tabulky, ceník strana 2		
HFV-B -A4	100-00002	**129,10**

SP-SPA-1 027

HALFEN nosná kotva pro sendvičové panely
povoleno stavebním dozorem

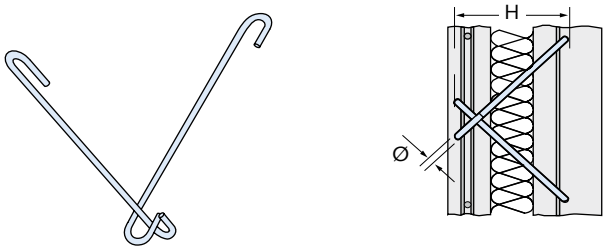

artikl jmenovitá hodnota Ø [mm]	H [mm]	balení [ks]	obj. č. 0270.	cena [Kč/ks]
Provedení: A4 podle tabulky, ceník strana 2				
SP-SPA - 1 - 05 -	**160 - A4**	100	010-00001	**173,70**
SP-SPA - 1 - 05 -	**180 - A4**	100	010-00002	**176,75**
SP-SPA - 1 - 07 -	**160 - A4**	80	010-00003	**232,10**
SP-SPA - 1 - 07 -	**180 - A4**	75	010-00004	**242,85**
SP-SPA - 1 - 07 -	**200 - A4**	65	010-00005	**255,15**
SP-SPA - 1 - 07 -	**220 - A4**	50	010-00006	**261,30**
SP-SPA - 1 - 07 -	**240 - A4**	45	010-00007	**273,60**
SP-SPA - 1 - 07 -	**260 - A4**	30	010-00008	**281,25**
SP-SPA - 1 - 09 -	**220 - A4**	40	010-00138	**na vyžádání**
SP-SPA - 1 - 09 -	**240 - A4**	30	010-00139	**na vyžádání**
SP-SPA - 1 - 09 -	**260 - A4**	25	010-00111	**342,75**
SP-SPA - 1 - 09 -	**280 - A4**	60	010-00112	**395,00**
SP-SPA - 1 - 09 -	**300 - A4**	40	010-00113	**408,85**
SP-SPA - 1 - 09 -	**320 - A4**	100	010-00114	**422,70**
SP-SPA - 1 - 09 -	**340 - A4**	50	010-00115	**na vyžádání**
SP-SPA - 1 - 09 -	**360 - A4**	100	010-00116	**na vyžádání**
SP-SPA - 1 - 09 -	**380 - A4**	100	010-00117	**na vyžádání**
SP-SPA - 1 - 09 -	**400 - A4**	100	010-00118	**na vyžádání**
SP-SPA - 1 - 10 -	**340 - A4**	50	010-00015	**779,25**
SP-SPA - 1 - 10 -	**360 - A4**	100	010-00016	**805,40**
SP-SPA - 1 - 10 -	**380 - A4**	50	010-00103	**na vyžádání**
SP-SPA - 1 - 10 -	**400 - A4**	50	010-00105	**na vyžádání**
SP-SPA-1-10 s větším rozměrem H na vyžádání				

★Upozornění HALFEN: Všeobecné vysvětlivky viz Přehled na straně a

SP-SPA-2 027

HALFEN nosná kotva pro sendvičové panely
povoleno stavebním dozorem

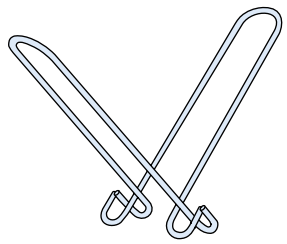

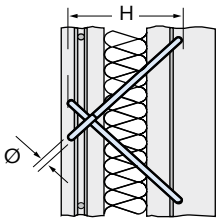

artikl			balení [ks]	obj. č.	cena
jmenovitá hodnota Ø [mm]		H [mm]		0271.	[Kč/ks]
Provedení: A4 podle tabulky, ceník strana 2					
SP-SPA - 2 -	**05 -**	**160- A4**	70	010-00001	**276,65**
SP-SPA - 2 -	**05 -**	**180- A4**	60	010-00002	**292,05**
SP-SPA - 2 -	**07 -**	**160- A4**	56	010-00003	**384,25**
SP-SPA - 2 -	**07 -**	**180- A4**	50	010-00004	**402,70**
SP-SPA - 2 -	**07 -**	**200- A4**	35	010-00005	**428,80**
SP-SPA - 2 -	**07 -**	**220- A4**	35	010-00006	**447,25**
SP-SPA - 2 -	**07 -**	**240- A4**	30	010-00007	**468,80**
SP-SPA - 2 -	**07 -**	**260- A4**	20	010-00008	**494,90**
SP-SPA - 2 -	**09 -**	**220- A4**	100	010-00139	**na vyžádání**
SP-SPA - 2 -	**09 -**	**240- A4**	100	010-00140	**na vyžádání**
SP-SPA - 2 -	**09 -**	**260- A4**	25	010-00111	**680,90**
SP-SPA - 2 -	**09 -**	**280- A4**	60	010-00112	**714,70**
SP-SPA - 2 -	**09 -**	**300- A4**	40	010-00113	**745,45**
SP-SPA - 2 -	**09 -**	**320- A4**	100	010-00114	**777,70**
SP-SPA - 2 -	**09 -**	**340- A4**	50	010-00115	**na vyžádání**
SP-SPA - 2 -	**09 -**	**360- A4**	100	010-00116	**na vyžádání**
SP-SPA - 2 -	**09 -**	**380- A4**	100	010-00117	**na vyžádání**
SP-SPA - 2 -	**09 -**	**400- A4**	100	010-00118	**na vyžádání**
SP-SPA - 2 -	**10 -**	**340- A4**	100	010-00015	**1.375,60**
SP-SPA - 2 -	**10 -**	**360- A4**	100	010-00016	**1.426,35**
SP-SPA - 2 -	**10 -**	**380- A4**	25	010-00103	**na vyžádání**
SP-SPA - 2 -	**10 -**	**400- A4**	15	010-00105	**na vyžádání**
SP-SPA-2-10 s větším rozměrem H na vyžádání					

SP-SPA-B 027

Třmínkové spony pro sendvičové desky (podvlečené spony)
povoleno stavebním dozorem

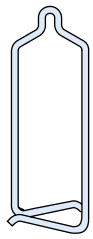

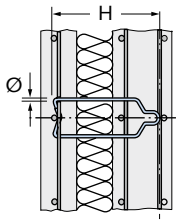

artikl			balení [ks]	obj. č.	cena
jmenovitá hodnota Ø [mm]		H [mm]		0273.	[Kč/ks]
Provedení: A4 podle tabulky, ceník strana 2					
SP-SPA - B -	**03 -**	**160 -A4**	1000	010-00001	**35,35**
SP-SPA - B -	**03 -**	**180 -A4**	800	010-00002	**35,35**
SP-SPA - B -	**04 -**	**160 -A4**	600	020-00001	**47,65**
SP-SPA - B -	**04 -**	**180 -A4**	500	020-00002	**49,20**
SP-SPA - B -	**04 -**	**200 -A4**	500	020-00003	**58,40**
SP-SPA - B -	**04 -**	**220 -A4**	500	020-00004	**59,95**
SP-SPA - B -	**04 -**	**240 -A4**	400	020-00005	**69,15**
SP-SPA - B -	**05 -**	**240 -A4**	300	030-00001	**101,45**
SP-SPA - B -	**05 -**	**260 -A4**	300	030-00002	**103,00**
SP-SPA - B -	**05 -**	**280 -A4**	250	030-00003	**109,15**
SP-SPA - B -	**05 -**	**300 -A4**	250	030-00004	**110,65**
SP-SPA - B -	**05 -**	**320 -A4**	250	030-00005	**118,35**

★Upozornění HALFEN: Všeobecné vysvětlivky viz Přehled na straně a

© 2014 HALFEN · Ceník 2/14 · www.halfen.cz

SP-SPA-N 027

Spony pro sendvičové desky
povoleno stavebním dozorem

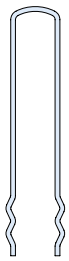

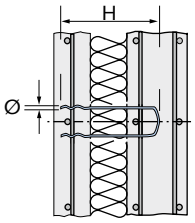

artikl			balení [ks]	obj. č.	cena
jmenovitá hodnota Ø [mm]		H [mm]		0274.	[Kč/ks]
Provedení: A4 podle tabulky, ceník strana 2					
SP-SPA - N -	**03 -**	**120 -A4**	1000	010-00001	**13,85**
SP-SPA - N -	**03 -**	**140 -A4**	1000	010-00002	**13,85**
SP-SPA - N -	**03 -**	**160 -A4**	1000	010-00003	**18,45**
SP-SPA - N -	**03 -**	**180 -A4**	1000	010-00004	**18,45**
SP-SPA - N -	**03 -**	**200 -A4**	1000	010-00005	**20,00**
SP-SPA - N -	**04 -**	**160 -A4**	500	020-00001	**43,05**
SP-SPA - N -	**04 -**	**180 -A4**	500	020-00002	**44,55**
SP-SPA - N -	**04 -**	**200 -A4**	500	020-00003	**44,55**
SP-SPA - N -	**04 -**	**220 -A4**	500	020-00004	**47,65**
SP-SPA - N -	**04 -**	**240 -A4**	250	020-00005	**53,80**
SP-SPA - N -	**05 -**	**240 -A4**	250	030-00001	**99,90**
SP-SPA - N -	**05 -**	**260 -A4**	250	030-00002	**124,50**
SP-SPA - N -	**05 -**	**280 -A4**	250	030-00003	**130,65**
SP-SPA - N -	**05 -**	**300 -A4**	250	030-00004	**135,25**
SP-SPA - N -	**05 -**	**320 -A4**	250	030-00005	**146,00**
SP-SPA - N -	**06 -**	**340 -A4**	50	040-00001	**181,35**
SP-SPA - N -	**06 -**	**360 -A4**	50	040-00002	**182,90**
SP-SPA - N -	**06 -**	**380 -A4**	50	040-00003	**182,90**
SP-SPA - N -	**06 -**	**400 -A4**	50	040-00004	**186,00**
SP-SPA - N -	**06 -**	**420 -A4**	50	040-00005	**193,65**

SP-SPA-A 027

Podvlečené spony pro sendvičové desky
povoleno stavebním dozorem

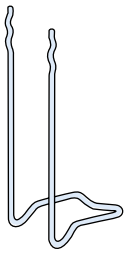

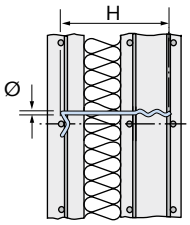

artikl			balení [ks]	obj. č.	cena
jmenovitá hodnota Ø [mm]		H [mm]		0272.	[Kč/ks]
Provedení: A4 podle tabulky, ceník strana 2					
SP-SPA - A -	**03 -**	**120 -A4**	1000	010-00001	**29,20**
SP-SPA - A -	**03 -**	**140 -A4**	1000	010-00002	**33,80**
SP-SPA - A -	**03 -**	**160 -A4**	1000	010-00003	**33,80**
SP-SPA - A -	**03 -**	**180 -A4**	1000	010-00004	**35,35**
SP-SPA - A -	**04 -**	**160 -A4**	250	030-00001	**47,65**
SP-SPA - A -	**04 -**	**200 -A4**	250	030-00002	**49,20**
SP-SPA - A -	**04 -**	**250 -A4**	250	030-00003	**53,80**
SP-SPA - A -	**05 -**	**200 -A4**	250	050-00001	**124,50**
SP-SPA - A -	**05 -**	**250 -A4**	250	050-00002	**130,65**
SP-SPA - A -	**05 -**	**280 -A4**	250	050-00003	**135,25**
SP-SPA - A -	**05 -**	**320 -A4**	200	050-00004	**147,55**

★Upozornění HALFEN: Všeobecné vysvětlivky viz Přehled na straně a

© 2014 HALFEN · Ceník 2/14 · www.halfen.cz

SP-MVA 057

Manžetové kotvy
tloušťka plechu 1,5 mm
povoleno stavebním dozorem

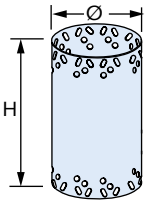

artikl			obj. č.	cena
	výška H [mm]	Ø [mm]	0770.	[Kč/ks]
Provedení: A4 podle tabulky, ceník strana 2				
SP-MVA -	**150-**	**51**	010-00101	**505,65**
SP-MVA -	**150-**	**76**	010-00102	**651,70**
SP-MVA -	**150-**	**102**	010-00103	**777,70**
SP-MVA -	**150-**	**127**	010-00104	**1.002,10**
SP-MVA -	**150-**	**153**	010-00105	**1.097,40**
SP-MVA -	**150-**	**178**	010-00106	**1.298,75**
SP-MVA -	**175-**	**51**	010-00107	**613,25**
SP-MVA -	**175-**	**76**	010-00108	**790,00**
SP-MVA -	**175-**	**102**	010-00109	**966,75**
SP-MVA -	**175-**	**127**	010-00110	**1.161,95**
SP-MVA -	**175-**	**153**	010-00111	**1.332,60**
SP-MVA -	**175-**	**178**	010-00112	**1.517,00**
SP-MVA -	**175-**	**204**	010-00113	**1.696,85**
SP-MVA -	**175**	**229**	010-00114	**1.798,30**
SP-MVA -	**175**	**255**	010-00115	**2.047,30**
SP-MVA -	**175**	**280**	010-00116	**2.204,05**
SP-MVA -	**200**	**51**	010-00117	**728,55**
SP-MVA -	**200**	**76**	010-00118	**966,75**
SP-MVA -	**200**	**102**	010-00119	**1.195,80**
SP-MVA -	**200**	**127**	010-00120	**1.435,55**
SP-MVA -	**200**	**153**	010-00121	**1.666,10**
SP-MVA -	**200**	**178**	010-00122	**1.893,60**
SP-MVA -	**200**	**204**	010-00123	**2.021,15**
SP-MVA -	**200**	**229**	010-00124	**2.323,95**
SP-MVA -	**200**	**255**	010-00125	**2.556,05**
SP-MVA -	**200**	**280**	010-00126	**2.751,25**
SP-MVA -	**225**	**51**	010-00127	**751,60**
SP-MVA -	**225**	**76**	010-00128	**994,45**
SP-MVA -	**225**	**102**	010-00129	**1.223,45**
SP-MVA -	**225**	**127**	010-00130	**1.470,90**
SP-MVA -	**225**	**153**	010-00131	**1.696,85**
SP-MVA -	**225**	**178**	010-00032	**2.611,35**
SP-MVA -	**225**	**204**	010-00033	**2.911,10**
SP-MVA -	**225**	**229**	010-00034	**3.240,00**
SP-MVA -	**225**	**255**	010-00035	**3.568,90**
SP-MVA -	**225**	**280**	010-00036	**3.845,55**
SP-MVA -	**260**	**51**	010-00137	**874,55**
SP-MVA -	**260**	**76**	010-00138	**1.154,30**
SP-MVA -	**260**	**102**	010-00139	**1.415,60**
SP-MVA -	**260**	**127**	010-00140	**1.698,40**
SP-MVA -	**260**	**153**	010-00141	**1.970,45**
SP-MVA -	**260**	**178**	010-00042	**3.032,50**
SP-MVA -	**260**	**204**	010-00043	**3.359,90**
SP-MVA -	**260**	**229**	010-00044	**3.734,90**
SP-MVA -	**260**	**255**	010-00045	**4.105,35**
SP-MVA -	**260**	**280**	010-00046	**4.425,00**

SP-FA-1 057

Plochá kotva
tloušťka plechu 1,5 mm
povoleno stavebním dozorem

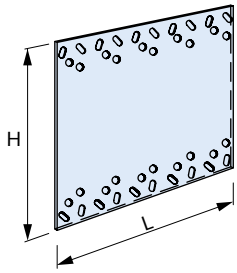

artikl			obj. č.	cena
	výška H [mm]	L [mm]	0771.	[Kč/ks]
Provedení: A4 podle tabulky, ceník strana 2				
SP-FA-1-	**150-**	**40**	010-00001	**118,35**
SP-FA-1-	**150-**	**80**	010-00002	**193,65**
SP-FA-1-	**150-**	**120**	010-00003	**281,25**
SP-FA-1-	**150-**	**160**	010-00004	**362,75**
SP-FA-1-	**150-**	**200**	010-00005	**447,25**
SP-FA-1-	**150-**	**240**	010-00006	**528,75**
SP-FA-1-	**150-**	**280**	010-00007	**625,55**
SP-FA-1-	**150-**	**320**	010-00008	**705,50**
SP-FA-1-	**150-**	**360**	010-00009	**790,00**
SP-FA-1-	**150-**	**400**	010-00010	**877,65**
SP-FA-1-	**175-**	**40**	010-00011	**146,00**
SP-FA-1-	**175-**	**80**	010-00012	**259,75**
SP-FA-1-	**175-**	**120**	010-00013	**370,40**
SP-FA-1-	**175-**	**160**	010-00014	**439,60**
SP-FA-1-	**175-**	**200**	010-00015	**528,75**
SP-FA-1-	**175-**	**240**	010-00016	**630,15**
SP-FA-1-	**175-**	**280**	010-00017	**745,45**
SP-FA-1-	**175-**	**320**	010-00018	**925,25**
SP-FA-1-	**175-**	**360**	010-00019	**957,55**
SP-FA-1-	**175-**	**400**	010-00020	**1.043,60**
SP-FA-1-	**200-**	**40**	010-00021	**173,70**
SP-FA-1-	**200-**	**80**	010-00022	**341,20**
SP-FA-1-	**200-**	**120**	010-00023	**453,40**
SP-FA-1-	**200-**	**160**	010-00024	**602,50**
SP-FA-1-	**200-**	**200**	010-00025	**731,60**
SP-FA-1-	**200-**	**240**	010-00026	**877,65**
SP-FA-1-	**200-**	**280**	010-00027	**1.042,10**
SP-FA-1-	**200-**	**320**	010-00028	**1.185,05**
SP-FA-1-	**200-**	**360**	010-00029	**1.335,65**
SP-FA-1-	**200-**	**400**	010-00030	**1.484,75**
SP-FA-1-	**225-**	**40**	010-00031	**186,00**
SP-FA-1-	**225-**	**80**	010-00032	**376,55**
SP-FA-1-	**225-**	**120**	010-00033	**490,30**
SP-FA-1-	**225-**	**160**	010-00034	**640,95**
SP-FA-1-	**225-**	**200**	010-00035	**790,00**
SP-FA-1-	**225-**	**240**	010-00036	**949,85**
SP-FA-1-	**225-**	**280**	010-00037	**1.126,60**
SP-FA-1	**225-**	**320**	010-00038	**1.284,95**
SP-FA-1-	**225-**	**360**	010-00039	**1.443,25**
SP-FA-1-	**225-**	**400**	010-00040	**1.596,95**

★Upozornění HALFEN: Všeobecné vysvětlivky viz Přehled na straně a

© 2014 HALFEN · Ceník 2/14 · www.halfen.cz

SP-FA-2 057

Plochá kotva
tloušťka plechu 2,0 mm
povoleno stavebním dozorem

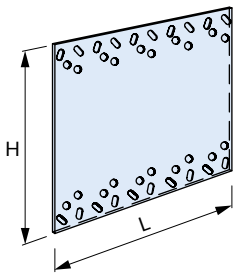

artikl			obj. č.	cena
	výška H [mm]	L [mm]	0771.	[Kč/ks]
Provedení: A4 podle tabulky, ceník strana 2				
SP-FA-2-	**175-**	**40**	020-00001	**235,15**
SP-FA-2-	**175-**	**80**	020-00002	**332,00**
SP-FA-2-	**175-**	**120**	020-00003	**439,60**
SP-FA-2-	**175-**	**160**	020-00004	**591,75**
SP-FA-2-	**175-**	**200**	020-00005	**694,70**
SP-FA-2-	**175-**	**240**	020-00006	**800,80**
SP-FA-2-	**175-**	**280**	020-00007	**925,25**
SP-FA-2-	**175-**	**320**	020-00008	**1.037,50**
SP-FA-2-	**175-**	**360**	020-00009	**1.146,60**
SP-FA-2-	**175-**	**400**	020-00010	**1.257,25**
SP-FA-2-	**200-**	**40**	020-00011	**255,15**
SP-FA-2-	**200-**	**80**	020-00012	**373,50**
SP-FA-2-	**200-**	**120**	020-00013	**501,05**
SP-FA-2-	**200-**	**160**	020-00014	**671,65**
SP-FA-2-	**200-**	**200**	020-00015	**783,85**
SP-FA-2-	**200-**	**240**	020-00016	**911,45**
SP-FA-2-	**200-**	**280**	020-00017	**1.106,65**
SP-FA-2-	**200-**	**320**	020-00018	**1.284,95**
SP-FA-2-	**200-**	**360**	020-00019	**1.414,05**
SP-FA-2-	**200-**	**400**	020-00020	**1.543,15**
SP-FA-2-	**225-**	**40**	020-00021	**270,50**
SP-FA-2-	**225-**	**80**	020-00022	**402,70**
SP-FA-2-	**225-**	**120**	020-00023	**536,40**
SP-FA-2-	**225-**	**160**	020-00024	**728,55**
SP-FA-2-	**225-**	**200**	020-00025	**860,70**
SP-FA-2-	**225-**	**240**	020-00026	**1.046,70**
SP-FA-2-	**225-**	**280**	020-00027	**1.206,55**
SP-FA-2-	**225-**	**320**	020-00028	**1.358,70**
SP-FA-2-	**225-**	**360**	020-00029	**1.495,50**
SP-FA-2-	**225-**	**400**	020-00030	**1.692,25**
SP-FA-2-	**260-**	**40**	020-00031	**561,00**
SP-FA-2-	**260-**	**80**	020-00032	**716,25**
SP-FA-2-	**260-**	**120**	020-00033	**874,55**
SP-FA-2-	**260-**	**160**	020-00034	**1.042,10**
SP-FA-2-	**260-**	**200**	020-00035	**1.195,80**
SP-FA-2-	**260-**	**240**	020-00036	**1.358,70**
SP-FA-2-	**260-**	**280**	020-00037	**1.544,70**
SP-FA-2-	**260-**	**320**	020-00038	**1.723,00**
SP-FA-2-	**260-**	**360**	020-00039	**1.893,60**
SP-FA-2-	**260-**	**400**	020-00040	**2.051,90**

SP-FA-3 057

Plochá kotva
tloušťka plechu 3,0 mm
povoleno stavebním dozorem

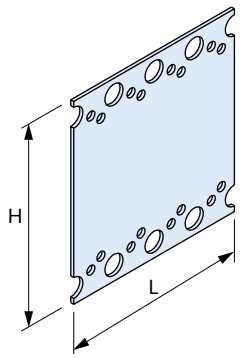

artikl			obj. č.	cena
	výška H [mm]	L [mm]	0771.	[Kč/ks]
Provedení: A4 podle tabulky, ceník strana 2				
SP-FA-3-	**260-**	**80**	030-00001	**992,90**
SP-FA-3-	**260-**	**120**	030-00002	**1.361,80**
SP-FA-3-	**260-**	**160**	030-00003	**1.629,20**
SP-FA-3-	**260-**	**200**	030-00004	**2.128,75**
SP-FA-3-	**260-**	**240**	030-00005	**2.522,20**
SP-FA-3-	**260-**	**280**	030-00006	**2.726,65**
SP-FA-3-	**260-**	**320**	030-00007	**2.880,35**
SP-FA-3-	**260-**	**360**	030-00008	**3.044,80**
SP-FA-3-	**260-**	**400**	030-00009	**3.230,75**
SP-FA-3-	**280-**	**80**	030-00010	**1.057,45**
SP-FA-3-	**280-**	**120**	030-00011	**1.457,10**
SP-FA-3-	**280-**	**160**	030-00012	**1.873,60**
SP-FA-3-	**280-**	**200**	030-00013	**2.279,35**
SP-FA-3-	**280-**	**240**	030-00014	**2.702,05**
Pozor: typy SP-SPA-N/-A/-B → strana 152 - 153				

★Upozornění HALFEN: Všeobecné vysvětlivky viz Přehled na straně a

HK4-U 015

Konzolová kotva, standardní provedení typ U,
v uzavřené oblasti stěn, i v kombinaci s meziúhelníky
typ HW → strana 161
výšková rektifikace ± 35 mm

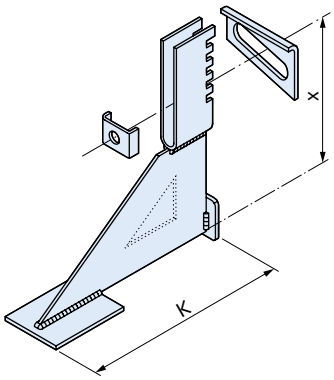

artikl	stupeň zatížení [kN]	vyložení K [mm]	rozměr zadního dílu x [mm]	obj. č. 0100.	cena [Kč/ks]
Provedení: A4 podle tabulky, ceník strana 2					
HK4-U-	**3,5-**	**130**	**150**	010-00001	**536,40**
HK4-U-	**3,5-**	**150**	**150**	010-00002	**547,15**
HK4-U-	**3,5-**	**170**	**150**	010-00003	**561,00**
HK4-U-	**3,5-**	**190**	**150**	010-00004	**570,25**
HK4-U-	**3,5-**	**210**	**150**	010-00005	**582,50**
HK4-U-	**3,5-**	**230**	**175**	010-00006	**633,25**
HK4-U-	**3,5-**	**250**	**175**	010-00007	**679,35**
HK4-U-	**3,5-SK-**	**270**	**180**	01S	**na vyžádání**
HK4-U-	**3,5-SK-**	**290**	**200**	01S	**na vyžádání**
HK4-U-	**3,5-SK-**	**310**	**220**	01S	**na vyžádání**
HK4-U-	**3,5-SK-**	**330**	**240**	01S	**na vyžádání**
HK4-U-	**3,5-SK-**	**350**	**260**	01S	**na vyžádání**
HK4-U-	**7,0-**	**130**	**200**	010-00008	**750,05**
HK4-U-	**7,0-**	**150**	**200**	010-00009	**762,35**
HK4-U-	**7,0-**	**170**	**200**	010-00010	**742,35**
HK4-U-	**7,0-**	**190**	**200**	010-00011	**762,35**
HK4-U-	**7,0-**	**210**	**200**	010-00012	**779,25**
HK4-U-	**7,0-**	**230**	**250**	010-00013	**899,15**
HK4-U-	**7,0-**	**250**	**250**	010-00014	**920,65**
HK4-U-	**7,0-SK-**	**270**	**270**	01S	**na vyžádání**
HK4-U-	**7,0-SK-**	**290**	**290**	01S	**na vyžádání**
HK4-U-	**7,0-SK-**	**310**	**310**	01S	**na vyžádání**
HK4-U-	**7,0-SK-**	**330**	**330**	01S	**na vyžádání**
HK4-U-	**7,0-SK-**	**350**	**350**	01S	**na vyžádání**
HK4-U-	**10,5-**	**130**	**250**	010-00015	**1.115,85**
HK4-U-	**10,5-**	**150**	**250**	010-00016	**1.137,40**
HK4-U-	**10,5-**	**170**	**250**	010-00017	**1.163,50**
HK4-U-	**10,5-**	**190**	**250**	010-00018	**1.203,45**
HK4-U-	**10,5-**	**210**	**250**	010-00019	**1.234,20**
HK4-U-	**10,5-**	**230**	**300**	010-00020	**1.347,95**
HK4-U-	**10,5-**	**250**	**300**	010-00021	**1.381,75**
HK4-U-	**10,5-SK-**	**270**	**320**	01S	**na vyžádání**
HK4-U-	**10,5-SK-**	**290**	**340**	01S	**na vyžádání**
HK4-U-	**10,5-SK-**	**310**	**360**	01S	**na vyžádání**
HK4-U-	**10,5-SK-**	**330**	**380**	01S	**na vyžádání**
HK4-U-	**10,5-SK-**	**350**	**400**	01S	**na vyžádání**

Délky vyložení a jiné rozměry na vyžádání
★ Upozornění HALFEN: Příklad objednávky viz přehled na začátku kapitoly 4, schéma A
Případná hloubková rektifikace konzolových kotev se provede rektifikační patkou JF → strana 170

HK4-UV 015

Konzolová kotva, typ UV s výškovým odsazením hodnota v,
v uzavřené oblasti stěn, i v kombinaci s meziúhelníky
typ HW → strana 161
výšková rektifikace ± 35 mm

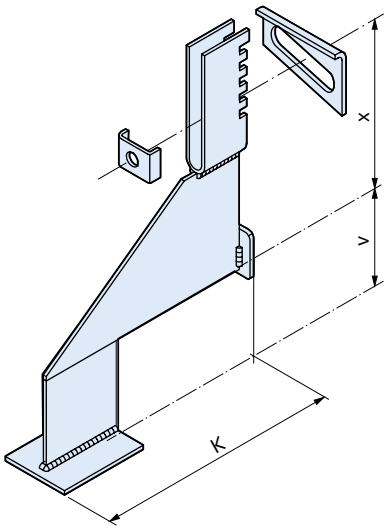

artikl	stupeň zatížení [kN]	vyložení K [mm]	charakteristické hodnoty [mm]	obj. č. 0100.	cena [Kč/ks] ②
Provedení: A4 podle tabulky, ceník strana 2					
HK4-UV-	**3,5-SK-**	**K =**	**v = 60 ①**	02S	**na vyžádání**
Změna odsazení vždy po ± 10 mm					**9,20**
HK4-UV-	**7,0-SK-**	**K =**	**v = 60 ①**	02S	**na vyžádání**
Změna odsazení vždy po ± 10 mm					**9,20**
HK4-UV-	**10,5-SK-**	**K =**	**v = 60 ①**	02S	**na vyžádání**
Změna odsazení vždy po ± 10 mm					**10,75**

① Délku vyložení K a odsazení v uveďte v mm
② Ceny SK: viz upozornění na straně 3
★ Upozornění HALFEN: Příklad objednávky viz přehled na začátku kapitoly 4, schéma B
Případná hloubková rektifikace konzolových kotev se provede rektifikační patkou JF → strana 170

© 2014 HALFEN · Ceník 2/14 · www.halfen.cz

HK4-UT 015

Konzolová kotva, typ UT s úložnou destičkou uloženou nahoře
i v kombinaci s meziúhelníky
typ HW → strana 161
výšková rektifikace ± 35 mm

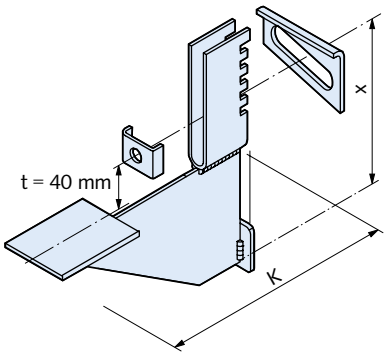

artikl			obj. č.	cena
stupeň zatížení [kN]		vyložení K [mm]	0100.	[Kč/ks] ②
Provedení: A4 podle tabulky, ceník strana 2				
HK4-UT-	**3,5-SK-**	**K = ①**	03S	**na vyžádání**
HK4-UT-	**7,0-SK-**	**K = ①**	03S	**na vyžádání**
HK4-UT-	**10,5-SK-**	**K = ①**	03S	**na vyžádání**

① Délku vyložení K uveďte v mm
② Ceny SK: viz upozornění na straně 3
★ Upozornění HALFEN: Příklad objednávky viz přehled na začátku kapitoly 4, schéma A

HK4-P 015

Konzolová kotva, standardní provedení P
např. v oblasti dilatačních spár, výšková rektifikace ± 35 mm

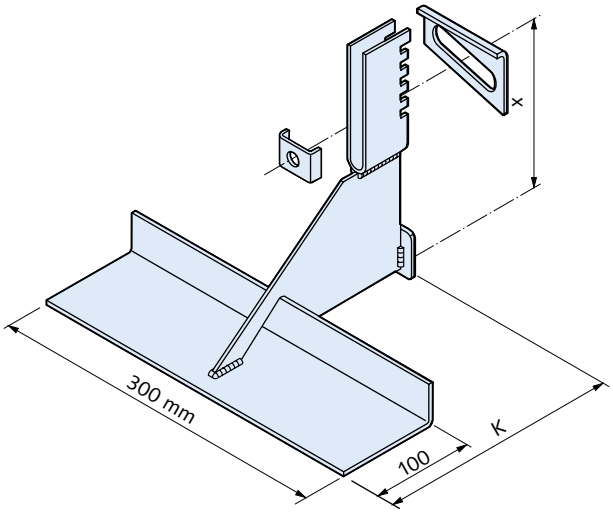

artikl		vyložení K	rozměr zadního dílu x	obj. č.	cena
stupeň zatížení [kN]		[mm]	[mm]	0100.	[Kč/ks]
Provedení: A4 podle tabulky, ceník strana 2					
HK4-P-	**3,5-**	**130**	**150**	06S	**1.274,15**
HK4 P-	**3,5-**	**150**	**150**	06S	**1.260,35**
HK4-P-	**3,5-**	**170**	**150**	06S	**1.271,10**
HK4-P-	**3,5-**	**190**	**150**	06S	**1.286,45**
HK4-P-	**3,5-**	**210**	**150**	06S	**1.286,45**
HK4-P-	**3,5-**	**230**	**175**	06S	**1.334,10**
HK4-P-	**3,5-**	**250**	**175**	06S	**1.352,55**
HK4-P-	**7,0-**	**130**	**200**	06S	**1.406,35**
HK4-P-	**7,0-**	**150**	**200**	06S	**1.418,65**
HK4-P-	**7,0-**	**170**	**200**	06S	**1.435,55**
HK4-P-	**7,0-**	**190**	**200**	06S	**1.429,40**
HK4-P-	**7,0-**	**210**	**200**	06S	**1.435,55**
HK4-P-	**7,0-**	**230**	**250**	06S	**1.552,35**
HK4-P-	**7,0-**	**250**	**250**	06S	**1.569,30**
HK4-P-	**10,5-**	**130**	**250**	06S	**1.786,00**
HK4-P-	**10,5-**	**150**	**250**	06S	**1.810,60**
HK4-P-	**10,5-**	**170**	**250**	06S	**1.841,35**
HK4-P–	**10,5-**	**190**	**250**	06S	**1.865,90**
HK4-P-	**10,5-**	**210**	**250**	06S	**1.893,60**
HK4-P-	**10,5-**	**230**	**300**	06S	**2.011,95**
HK4-P-	**10,5-**	**250**	**300**	06S	**2.042,65**

Délky vyložení do 350 mm a jiné rozměry na vyžádání
★ Upozornění HALFEN: Příklad objednávky viz přehled na začátku kapitoly 4, schéma A

★Upozornění HALFEN: Všeobecné vysvětlivky viz Přehled na straně a

© 2014 HALFEN · Ceník 2/14 · www.halfen.cz

HK4-PV 015

Konzolová kotva, typ PV s výškovým odsazením v,
např. v oblasti dilatačních spár, výšková rektifikace ± 35 mm

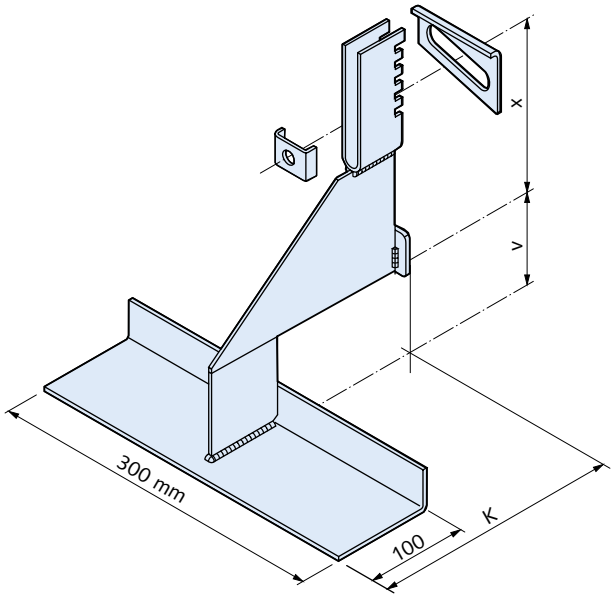

artikl stupeň zatížení [kN]	vyložení K [mm]	charakteristické hodnoty [mm]	obj. č. 0100.	cena [Kč/ks] ②
Provedení: A4 podle tabulky, ceník strana 2				
HK4-PV- 3,5-SK	**K =**	**v = 60 ①**	07S	**na vyžádání**
Změna odsazení vždy po ± 10 mm				**20,00**
HK4-PV- 7,0-SK	**K =**	**v = 60 ①**	07S	**na vyžádání**
Změna odsazení vždy po ± 10 mm				**20,00**
HK4-PV- 10,5-SK	**K =**	**v = 60 ①**	07S	**na vyžádání**
Změna odsazení vždy po ± 10 mm				**26,15**

① Délku vyložení K a odsazení v uveďte v mm
★ Upozornění HALFEN: Příklad objednávky viz přehled na začátku kapitoly 4, schéma B
Případná hloubková rektifikace konzolových kotev se provede rektifikační patkou JF → strana 170
② Ceny SK: viz upozornění na straně 3.

HK4-S 015

Konzolová kotva pro prefabrikovaný překlad,
standardní provedení typ S, výšková rektifikace ± 35 mm

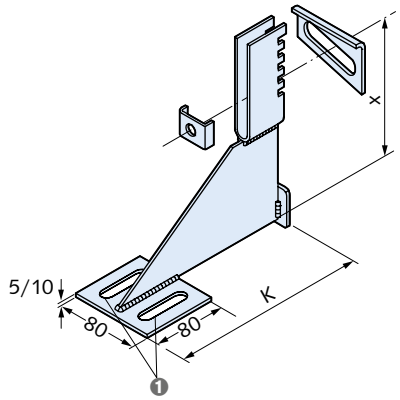

❶ Podélné otvory pro zabudování, příp. montážní díly prefabrikovaného překladu

artikl stupeň zatížení [kN]	vyložení K [mm]	rozměr zadního dílu x [mm]	obj. č. 0100.	cena [Kč/ks]
Provedení: A4 podle tabulky, ceník strana 2				
HK4-S- 3,5-	**130**	**150**	080-00001	**542,55**
HK4-S- 3,5-	**150**	**150**	080-00002	**541,00**
HK4-S- 3,5-	**170**	**150**	080-00003	**602,50**
HK4-S- 3,5-	**190**	**150**	080-00004	**554,85**
HK4-S- 3,5-	**210**	**150**	080-00005	**625,55**
HK4-S- 3,5-	**230**	**175**	080-00006	**679,35**
HK4-S- 3,5-	**250**	**175**	080-00007	**722,40**
HK4-S- 3,5-SK-	**270**	**180**	08S	**na vyžádání**
HK4-S- 3,5-SK-	**290**	**200**	08S	**na vyžádání**
HK4-S- 3,5-SK-	**310**	**220**	08S	**na vyžádání**
HK4-S- 3,5-SK-	**330**	**240**	08S	**na vyžádání**
HK4-S- 3,5-SK-	**350**	**260**	08S	**na vyžádání**
HK4-S- 7,0-	**130**	**200**	080-00008	**923,75**
HK4-S- 7,0-	**150**	**200**	080-00009	**940,65**
HK4-S- 7,0-	**170**	**200**	080-00010	**834,60**
HK4-S- 7,0-	**190**	**200**	080-00011	**906,85**
HK4-S- 7,0-	**210**	**200**	080-00012	**865,35**
HK4-S- 7,0-	**230**	**250**	080-00013	**994,45**
HK4-S- 7,0-	**250**	**250**	080-00014	**1.011,35**
HK4-S- 7,0-SK-	**270**	**270**	08S	**na vyžádání**
HK4-S- 7,0SK-	**290**	**290**	08S	**na vyžádání**
HK4-S- 7,0-SK-	**310**	**310**	08S	**na vyžádání**
HK4-S- 7,0-SK-	**330**	**330**	08S	**na vyžádání**
HK4-S- 7,0-SK-	**350**	**350**	08S	**na vyžádání**
HK4-S- 10,5-	**130**	**250**	080-00015	**1.274,15**
HK4-S- 10,5-	**150**	**250**	080-00016	**1.301,85**
HK4-S- 10,5-	**170**	**250**	080-00017	**1.315,65**
HK4-S- 10,5-	**190**	**250**	080-00018	**1.264,95**
HK4-S- 10,5-	**210**	**250**	080-00019	**1.386,35**
HK4-S- 10,5-	**230**	**300**	080-00020	**1.527,80**
HK4-S- 10,5-	**250**	**300**	080-00021	**1.567,75**
HK4-S- 10,5-SK-	**270**	**320**	08S	**na vyžádání**
HK4-S- 10,5-SK-	**290**	**340**	08S	**na vyžádání**
HK4-S- 10,5-SK-	**310**	**360**	08S	**na vyžádání**
HK4-S- 10,5-SK-	**330**	**380**	08S	**na vyžádání**
HK4-S- 10,5-SK-	**350**	**400**	08S	**na vyžádání**

Délky vyložení a jiné rozměry na vyžádání.
★ Upozornění HALFEN: Příklad objednávky viz přehled na začátku kapitoly 4, schéma B.
Díly pro zabudování a montážní díl strana 165. Případná hloubková rektifikace konzolových kotev se provede rektifikační patkou JF → strana 170

© 2014 HALFEN · Ceník 2/14 · www.halfen.cz

HK4-SV 015

Konzolová kotva pro prefabrikovaný překlad,
Typ SV s výškovým odsazením v, výšková rektifikace ± 35mm

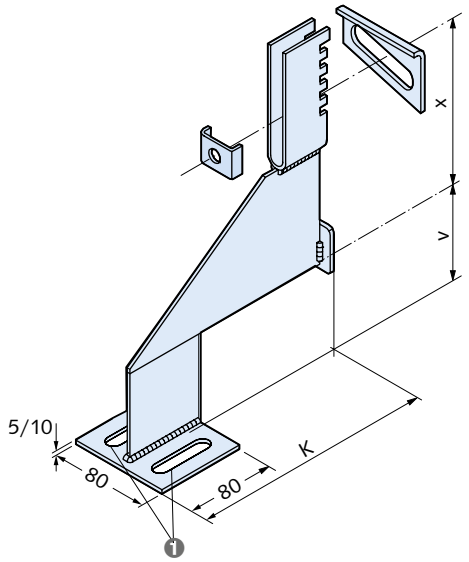

❶ Podélné otvory pro zabudování, příp. montážní díly prefabrikovaného překladu

artikl		vyložení K [mm]	charakteristické hodnoty [mm]	obj. č. 0100.	cena [Kč/ks] ②
stupeň zatížení [kN]					
Provedení: A4 podle tabulky, ceník strana 2					
HK4-SV-	**3,5-SK**	**K =**	**v = 60 ①**	09S	**na vyžádání**
Změna odsazení vždy po ± 10 mm					**9,20**
HK4-SV-	**7,0-SK**	**K =**	**v = 60 ①**	09S	**na vyžádání**
Změna odsazení vždy po ± 10 mm					**9,20**
HK4-SV-	**10,5-SK**	**K =**	**v = 60 ①**	09S	**na vyžádání**
Změna odsazení vždy po ± 10 mm					**10,75**

① Délku vyložení K a odsazení v uveďte v mm
★ Upozornění HALFEN: Příklad objednávky viz přehled na začátku kapitoly 4, schéma B
② Ceny SK: viz upozornění na straně 3.
Případná hloubková rektifikace konzolových kotev se provede rektifikační patkou JF → strana 170

HK4-F 015

Úhelníková konzolová kotva, typ F,
nad otvory, výšková rektifikace ± 35 mm

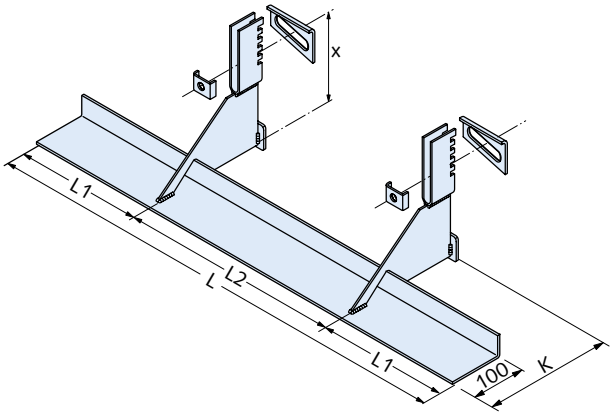

artikl		vyložení K [mm]	dél.úhelníků L / L2 [mm]	obj. č. 0100.	cena [Kč/ks] ②
stupeň zatížení [kN]					
Provedení: A4 podle tabulky, ceník strana 2					
HK4-F-	**3,5-**	**K =**	**995 / 500**	11S	**2.966,40**
HK4-F-	**3,5-**	**K =**	**1245 / 750**	11S	**3.276,90**
HK4-F-	**3,5-**	**K =**	**1495 / 1000**	11S	**3.593,50**
HK4-F-	**7,0-**	**K =**	**995 / 500**	11S	**3.301,50**
HK4-F-	**7,0-**	**K =**	**1245 / 750**	11S	**3.611,95**
HK4-F-	**7,0-**	**K =**	**1495 / 1000**	11S	**3.928,55**
HK4-F-	**10,5-**	**K =**	**995 / 500**	11S	**3.974,70**
HK4-F-	**10,5-**	**K =**	**1245 / 750**	11S	**4.365,10**
HK4-F-	**10,5-**	**K =**	**1495 / 1000**	11S	**4.758,55**
HK4-F-	**3,5-SK-**	**K =**	**L / L2**	11S	**na vyžádání**
HK4-F-	**7,0-SK-**	**K =**	**L / L2**	11S	**na vyžádání**
HK4-F-	**10,5-SK-**	**K =**	**L / L2**	11S	**na vyžádání**

Délky vyložení a jiné rozměry na vyžádání.
★ Upozornění HALFEN: Příklad objednávky viz přehled na začátku kapitoly 4, schéma B
① Při objednávce uveďte délku vyložení, délky úhelníků
② Cena pro hodnoty K = 130 - 250mm. Ceny SK: viz upozornění na straně 3

© 2014 HALFEN · Ceník 2/14 · www.halfen.cz

HK4-FV 015

Úhelníková konzolová kotva, typ FV s výškovým odsazením v, nad otvory, výšková rektifikace ± 35 mm

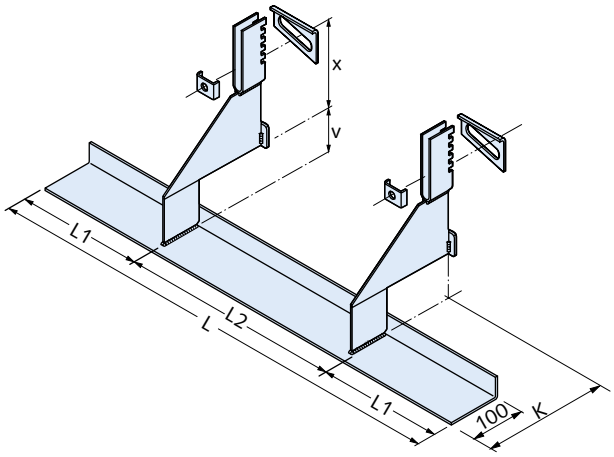

artikl stupeň zatížení [kN]	vyložení K [mm]	dél.úhelníků L / L2 [mm]	odsazení v [mm]	obj. č. 0100.	cena [Kč/ks] ②
Provedení: A4 podle tabulky, ceník strana 2					
HK4-FV- 3,5-	**K =**	**995 / 500**	v = 60 ①	13S	**3.887,05**
HK4-FV- 3,5-	**K =**	**1245 / 750**	v = 60 ①	13S	**4.208,30**
HK4-FV- 3,5-	**K =**	**1495 / 1000**	v = 60 ①	13S	**4.531,10**
Změna odsazení vždy po ± 10 mm					**26,15**
HK4-FV- 7,0-	**K =**	**995 / 500**	v = 60 ①	13S	**4.352,80**
HK4-FV- 7,0-	**K =**	**1245 / 750**	v = 60 ①	13S	**4.674,00**
HK4-FV- 7,0-	**K =**	**1495 / 1000**	v = 60 ①	13S	**4.996,80**
Změna odsazení vždy po ± 10 mm					**20,00**
HK4-FV- 10,5-	**K =**	**995 / 500**	v = 60 ①	13S	**5.221,20**
HK4-FV- 10,5-	**K =**	**1245 / 750**	v = 60 ①	13S	**5.628,50**
HK4-FV- 10,5-	**K =**	**1495 / 1000**	v = 60 ①	13S	**6.031,20**
Změna odsazení vždy po ± 10 mm					**26,15**
HK4-FV- 3,5-SK	**K =**	**L / L2**	v = 60 ①	13S	**na vyžádání**
HK4-FV- 7,0-SK	**K =**	**L / L2**	v = 60 ①	13S	**na vyžádání**
HK4-FV- 10,5-SK	**K =**	**L / L2**	v = 60 ①	13S	**na vyžádání**

Délky vyložení do 350 mm a jiné rozměry na vyžádání

★ Upozornění HALFEN: Příklad objednávky viz přehled na začátku kapitoly 4, schéma B

① Při objednávce uveďte - stejně jako u HK4 - délky vyložení K, délky úhelníků L, L_2, odsazení v

② Cena pro hodnoty K = 130 - 250mm. Ceny SK: viz upozornění na straně 3

HS 38/17 032

šroub HALFEN pro konzolovou kotvu HK4 ve spojení s profilem HALFEN HTA-CE 38/17

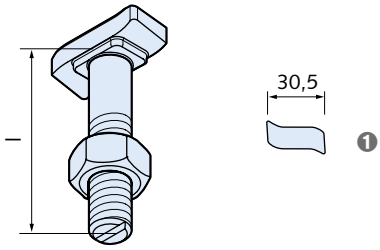

❶ Standardní tvar hlavy

artikl	balení [ks]	obj. č. 0161.	cena [Kč/100 ks]
Provedení: A4 podle tabulky, ceník strana 2			
HS 38/17 - M12 x 72	50	050-00001	**14.161,90**
HS 38/17 - M12 x 90	50	058-00001	**14.813,60**
další šrouby → kapitola 7			

HS 50/30 032

šroub HALFEN pro konzolovou kotvu HK4 ve spojení s profilem HALFEN HTA-CE 49/30 a HTA-CE 50/30

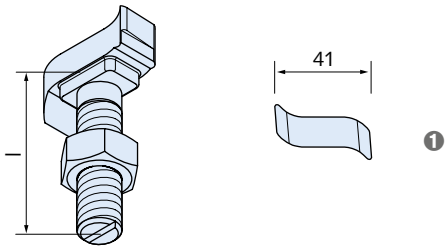

❶ Standardní tvar hlavy

artikl	balení [ks]	obj. č. 0161.	cena [Kč/100 ks]
Provedení: A4 podle tabulky, ceník strana 2			
HS 50/30 - M12 x 87	50	090-00001	**30.254,30**
Další šrouby → viz kapitola 7			

HS 50/30 032

šroub HALFEN pro konzolovou kotvu HK4 ve spojení s profilem HALFEN HTA-CE 54/33 a HTA-CE 52/34

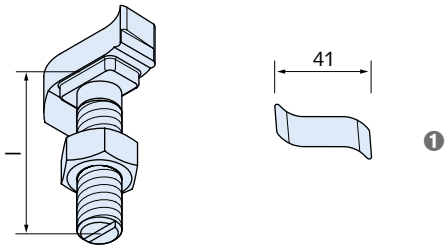

❶ Standardní tvar hlavy

artikl	balení [ks]	obj. č. 0161.	cena [Kč/100 ks]
Provedení: A4 podle tabulky, ceník strana 2			
HS 50/30 - M16 x 87 - A4 - 70	25	090-00002	**38.621,75**
další šrouby → kapitola 7			

★Upozornění HALFEN: Všeobecné vysvětlivky viz Přehled na straně a

© 2014 HALFEN · Ceník 2/14 · www.halfen.cz

HW-95 015

Úložný úhelník
typ HW-95 jako meziúhelník, typově zkoušený

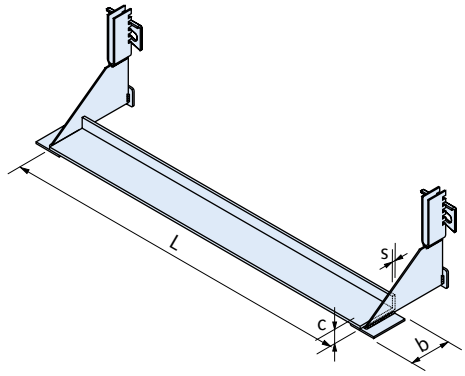

artikl	rozměry úhelníku b x c x s [mm]	délka L [mm]	obj. č. 0110.	cena [Kč/ks]
Provedení: A4 podle tabulky, ceník strana 2				
HW-	**95 x 20 x 2 -**	**480**	010-00002	**379,65**
HW-	**95 x 30 x 3 -**	**730**	010-00003	**865,35**
HW-	**95 x 40 x 4 -**	**980**	010-00004	**1.566,20**

Označení artiklu, rozměry úhelníku a délku uveďte s obj.č. při objednávce

HW-90 015

Úložný úhelník, typ HW-90

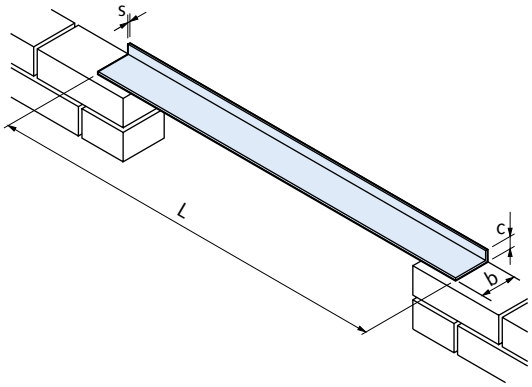

artikl	rozměry úhelníku b x c x s [mm]	délka L [mm]	obj. č. 0110.	cena [Kč/ks]
Provedení: A4 podle tabulky, ceník strana 2				
HW-	**90 x 30 x 3 -**	**700**	010-00025	**994,45**
HW-	**90 x 30 x 3 -**	**950**	010-00026	**1.304,90**
HW-	**90 x 45 x 3 -**	**1200**	010-00027	**1.830,55**
HW-	**90 x 60 x 4 -**	**1200**	010-00028	**2.030,40**
HW-	**90 x 60 x 3 -**	**1450**	010-00029	**2.434,60**
HW-	**90 x 60 x 4 -**	**1450**	010-00030	**3.140,10**
HW-	**90 x 60 x 5 -**	**1450**	010-00031	**3.847,10**
HW-	**90 x 90 x 4 -**	**1700**	010-00032	**4.415,80**
HW-	**90 x 90 x 5 -**	**1700**	010-00033	**5.427,15**
HW-	**90 x 90 x 4 -**	**1950**	010-00034	**5.047,50**
HW-	**90 x 90 x 5 -**	**1950**	010-00035	**6.211,00**
HW-	**90 x 90 x 6 -**	**1950**	010-00036	**7.388,35**
HW-	**90 x 90 x 5 -**	**2200**	010-00037	**6.999,50**
HW-	**90 x 90 x 6 -**	**2200**	010-00038	**8.325,95**
HW-	**90 x 90 x 8 -**	**2200**	010-00039	**9.540,15**
HW-	**90 x 100 x 8 -**	**2200**	010-00040	**10.107,30**
HW-A4-SK zvláštní konstrukce			009-#	**na vyžádání**

Označení artiklu, rozměry úhelníku a délku uveďte s obj.č. při objednávce
Další rozměry na vyžádání
Příklad objednávky: HW 90x60x4-1450 obj.č. 0110.010-00030
= Konfigurovaný nebo zvláštní artikl, při objednávce uveďte označení artiklu.

★Upozornění HALFEN: Všeobecné vysvětlivky viz Přehled na straně a

© 2014 HALFEN · Ceník 2/14 · www.halfen.cz

KW 015

Úhelník, typ KW
Standardní délky L: 500 mm, 750 mm, 1000 mm

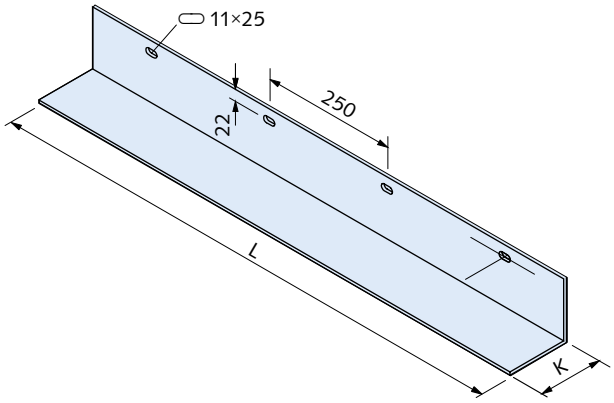

artikl	stupeň zatížení [kN]	vyložení K [mm]	délka L [mm]	obj. č. 0111.	cena [Kč/ks]
Provedení: A4 podle tabulky, ceník strana 2					
KW -	**1,2 -**	**100 -**	**500**	010-00001	**1.381,75**
KW -	**1,2 -**	**100 -**	**750**	010-00002	**2.042,65**
KW -	**1,2 -**	**100 -**	**1000**	010-00003	**2.617,50**
KW -	**1,2 -**	**120 -**	**500**	010-00004	**1.652,30**
KW -	**1,2 -**	**120 -**	**750**	010-00005	**2.476,10**
KW -	**1,2 -**	**120 -**	**1000**	010-00006	**3.152,40**
KW -	**2,1 -**	**100 -**	**500**	010-00007	**1.876,70**
KW -	**2,1 -**	**100 -**	**750**	010-00008	**2.789,65**
KW -	**2,1 -**	**100 -**	**1000**	010-00009	**3.610,40**
KW -	**2,1 -**	**120 -**	**500**	010-00010	**2.256,30**
KW -	**2,1 -**	**120 -**	**750**	010-00011	**3.381,40**
KW -	**2,1 -**	**120 -**	**1000**	010-00012	**4.365,10**
KW -	**3,2 -**	**100 -**	**500**	010-00013	**2.406,95**
KW -	**3,2 -**	**100 -**	**750**	010-00014	**3.665,75**
KW -	**3,2 -**	**100 -**	**1000**	010-00015	**4.726,30**
KW -	**3,2 -**	**120 -**	**500**	010-00016	**2.989,45**
KW -	**3,2 -**	**120 -**	**750**	010-00017	**4.466,50**
KW -	**3,2 -**	**120 -**	**1000**	010-00018	**5.749,90**
KW- SK zvláštní konstrukce				019.00001	**na vyžádání**
Příklad objednávky: KW 2,1-120-1000 obj.č. 0111.010-00006					

KWL 015

Úhelník k našroubování, typ KWL
Standardní délky L: 500 mm, 750 mm, 1000 mm

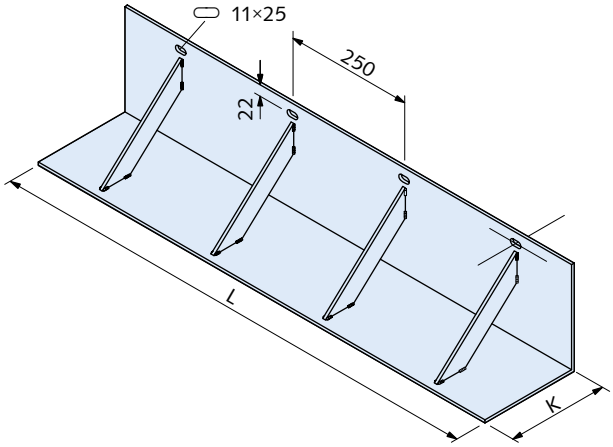

artikl	stupeň zatížení [kN]	vyložení K [mm]	délka L [mm]	obj. č. 0112.	cena [Kč/ks]
Provedení: A4 podle tabulky, ceník strana 2					
KWL -	**1,5 -**	**130 -**	**500**	010-00001	**na vyžádání**
KWL -	**1,5 -**	**130 -**	**750**	010-00002	**na vyžádání**
KWL -	**1,5 -**	**130 -**	**1000**	010-00003	**na vyžádání**
KWL -	**1,5 -**	**150 -**	**500**	010-00004	**na vyžádání**
KWL -	**1,5 -**	**150 -**	**750**	010-00005	**na vyžádání**
KWL -	**1,5 -**	**150 -**	**1000**	010-00006	**na vyžádání**
KWL -	**1,5 -**	**170 -**	**500**	010-00007	**na vyžádání**
KWL -	**1,5 -**	**170 -**	**750**	010-00008	**na vyžádání**
KWL -	**1,5 -**	**170 -**	**1000**	010-00009	**na vyžádání**
KWL -	**1,5 -**	**190 -**	**500**	010-00010	**na vyžádání**
KWL -	**1,5 -**	**190 -**	**750**	010-00011	**na vyžádání**
KWL -	**1,5 -**	**190 -**	**1000**	010-00012	**na vyžádání**
KWL -	**1,5 -**	**210 -**	**500**	010-00013	**na vyžádání**
KWL -	**1,5 -**	**210 -**	**750**	010-00014	**na vyžádání**
KWL -	**1,5 -**	**210 -**	**1000**	010-00015	**na vyžádání**
KWL -	**1,5 -**	**230 -**	**500**	010-00016	**na vyžádání**
KWL -	**1,5 -**	**230 -**	**750**	010-00017	**na vyžádání**
KWL -	**1,5 -**	**230 -**	**1000**	010-00018	**na vyžádání**
KWL -	**1,5 -**	**250 -**	**500**	010-00019	**na vyžádání**
KWL -	**1,5 -**	**250 -**	**750**	010-00020	**na vyžádání**
KWL -	**1,5 -**	**250 -**	**1000**	010-00021	**na vyžádání**

★Upozornění HALFEN: Všeobecné vysvětlivky viz Přehled na straně a

© 2014 HALFEN · Ceník 2/14 · www.halfen.cz

artikl stupeň zatížení [kN]	vyložení K [mm]	délka L [mm]	obj. č. 0112.	cena [Kč/ks]
Provedení: A4 podle tabulky, ceník strana 2				
KWL - 3,2 -	**130 -**	**500**	010-00022	**3.518,20**
KWL - 3,2 -	**130 -**	**750**	010-00023	**5.042,90**
KWL - 3,2 -	**130 -**	**1000**	010-00024	**6.306,30**
KWL - 3,2 -	**150 -**	**500**	010-00025	**3.731,85**
KWL - 3,2 -	**150 -**	**750**	010-00026	**5.528,60**
KWL - 3,2 -	**150 -**	**1000**	010-00027	**6.959,55**
KWL - 3,2 -	**170 -**	**500**	010-00028	**4.054,60**
KWL - 3,2 -	**170 -**	**750**	010-00029	**6.020,45**
KWL - 3,2 -	**170 -**	**1000**	010-00030	**7.611,20**
KWL - 3,2 -	**190 -**	**500**	010-00031	**4.461,90**
KWL - 3,2 -	**190 -**	**750**	010-00032	**6.630,60**
KWL - 3,2 -	**190 -**	**1000**	010-00033	**8.545,70**
KWL - 3,2 -	**210 -**	**500**	010-00034	**4.787,75**
KWL - 3,2 -	**210 -**	**750**	010-00035	**7.120,90**
KWL - 3,2 -	**210 -**	**1000**	010-00036	**9.200,50**
KWL - 3,2 -	**230 -**	**500**	010-00037	**5.193,50**
KWL - 3,2 -	**230 -**	**750**	010-00038	**7.728,05**
KWL - 3,2 -	**230 -**	**1000**	010-00039	**10.013,55**
KWL - 3,2 -	**250 -**	**500**	010-00040	**5.517,85**
KWL - 3,2 -	**250 -**	**750**	010-00041	**8.215,25**
KWL - 3,2 -	**250 -**	**1000**	010-00042	**10.665,25**
KWL-SK zvláštní konstrukce			019.00001	**na vyžádání**

Příklad objednávky: KWL-1,5-210-750 obj.č. 0112.010-00014
Příklad objednávky: KWL-3,2-210-750 obj.č. 0112.010-00035

HK-DA

Kotva pro stropní desky typ HK-DA
Rozsah dodávky: s ozubenou destičkou a šestihrannou maticí

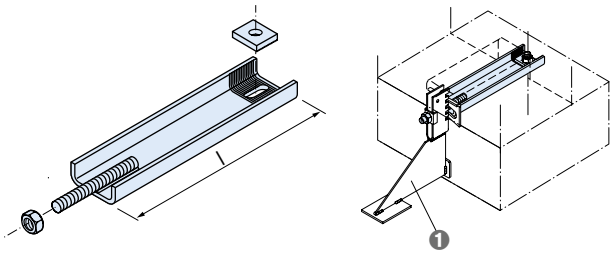

❶ Pro všechny typy konzolových kotev stupňů zatížení 3,5 kN a 7,0 kN

artikl stupeň zatížení [kN]	l [mm]	obj. č. 0156.	cena [Kč/ks]
Provedení: A4 podle tabulky, ceník strana 2			
HK-DA- 3,5 - L -	**320**	010-00001	**826,90**
HK-DA- 7,0 - L -	**320**	010-00005	**971,40**
HK-DA- 3,5 - K -	**200**	010-00002	**728,55**
HK-DA- 7,0 - K -	**200**	010-00006	**908,35**

HTA-ES 015

Profil Halfen typ HTA-ES pro HK4-S/-SV → strana 158 - 159
typově zkoušeno

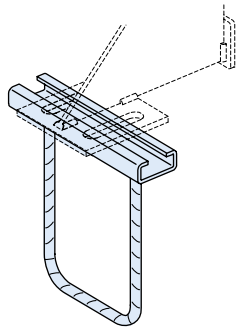

artikl stupeň zatížení [kN]	obj. č. 0121.	cena [Kč/ks]
Provedení: A4 podle tabulky, ceník strana 2		
HTA 28/15 ES - A4 - VF 3,5	010-00001	**230,55**
HTA 38/17 ES - A4 - VF 7,0	010-00003	**308,95**
HTA 49/30 ES - A4 - VF 10,5	010-00004	**416,55**

Upozornění: prostředky k upevnění HTA-ES na HK4-S/-SV → na profil použijte vždy 2 šrouby a podložky!

HTA-ES upevňovací sada 032

upevňovací sada profil HTA-ES
sestává ze 2 šroubů a 2 podložek

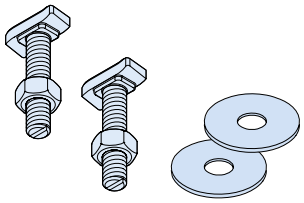

artikl		balení [ks]	obj. č. 0121.	cena [Kč/ks]
Provedení: A4 podle tabulky, ceník strana 2				
HTA-ES 28/15	**upevňovací sada**	100	020-00001	**442,65**
HTA-ES 38/17	**upevňovací sada**	50	020-00003	**664,00**
HTA-ES 50/30	**upevňovací sada**	25	020-00004	**1.062,05**

★Upozornění HALFEN: Všeobecné vysvětlivky viz Přehled na straně a

KM-U / KM-UV 015

Konzola do malty,
obě i v kombinaci s meziúhelníky typ HW → strana 161

KM-U KM-UV

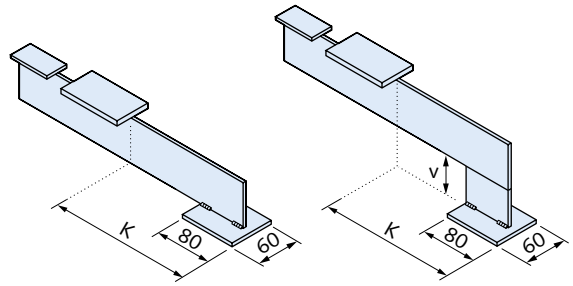

artikl	vyložení K [mm] ①	obj. č. 0102.	cena [Kč/ks]
Provedení: A4 podle tabulky, ceník strana 2			
KM-U -	**110 - A4**	010-00001	**880,70**
KM-U -	**130 - A4**	010-00002	**932,95**
KM-U -	**150 - A4**	010-00003	**979,05**
KM-U -	**170 - A4**	010-00004	**1.029,80**
KM-U -	**190 - A4**	010-00005	**1.060,55**
KM-U -	**210 - A4**	010-00006	**1.143,55**
KM-U -	**230 - A4**	010-00007	**1.161,95**
KM-U -	**250 - A4**	010-00008	**1.249,60**
KM-U-SK, KM-UV - SK ②		009-00001	**na vyžádání**

① Jiné délky vyložení na vyžádání.
② Provedení, délku vyložení K a event. výškové odsazení v uveďte v objednávce

KM-E / KM-EV 015

Konzola do malty, pro oblast rohů, i v kombinaci s meziúhelníky,
typ HW → strana 161

KM-E KM-EV

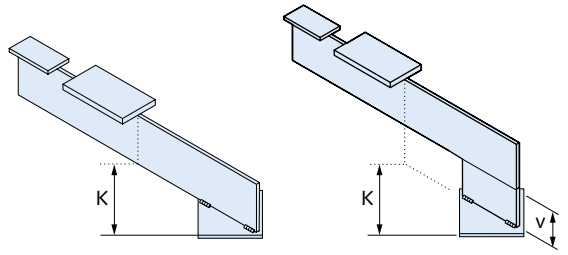

artikl	vyložení K [mm] ①	obj. č. 0102.	cena [Kč/ks]
Provedení: A4 podle tabulky, ceník strana 2			
KM-E -	**110 - A4**	050-00001	**1.341,80**
KM-E -	**130 - A4**	050-00002	**1.412,50**
KM-E -	**150 - A4**	050-00003	**1.481,65**
KM-E -	**170 - A4**	050-00004	**1.547,75**
KM-E -	**190 - A4**	050-00005	**1.793,70**
KM-E -	**210 - A4**	050-00006	**1.899,75**
KM-E -	**230 - A4**	050-00007	**2.033,45**
KM-E -	**250 - A4**	050-00008	**2.150,25**
KM-E -SK, KM-EV - SK ②		009-00001	**na vyžádání**

① Jiné délky vyložení na vyžádání
② Provedení, délku vyložení K a event. výškové odsazení v uveďte v objednávce
Pozor: Konzola je díky šikmé montáži při stejné hodnotě K větší

KM-P / KM-PV 015

Konzola do malty

KM-P KM-PV

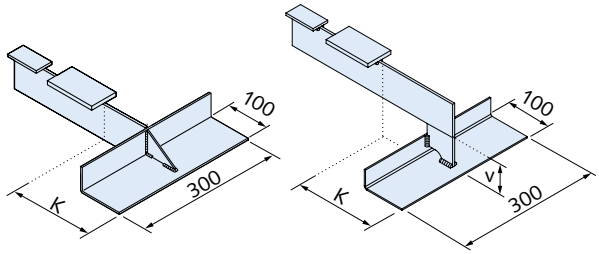

artikl	vyložení K [mm] ①	obj. č. 0102.	cena [Kč/ks]
Provedení: A4 podle tabulky, ceník strana 2			
KM-P -	**110 - A4**	040-00001	**1.982,75**
KM-P -	**130 - A4**	040-00002	**2.027,30**
KM-P -	**150 - A4**	040-00003	**2.070,35**
KM-P -	**170 - A4**	040-00004	**2.113,40**
KM-P -	**190 - A4**	040-00005	**2.141,05**
KM-P -	**210 - A4**	040-00006	**2.216,35**
KM-P -	**230 - A4**	040-00007	**2.237,85**
KM-P -	**250 - A4**	040-00008	**2.313,20**
KM-P -SK, KM-PV - SK ②		009-00001	**na vyžádání**

① Jiné délky vyložení na vyžádání
② Provedení, délku vyložení K a event. výškové odsazení v uveďte v objednávce

★Upozornění HALFEN: Všeobecné vysvětlivky viz Přehled na straně a

© 2014 HALFEN · Ceník 2/14 · www.halfen.cz

FSW 015

Úhelník pro prefabrikovaný překlad, typ FSW, typově zkoušeno

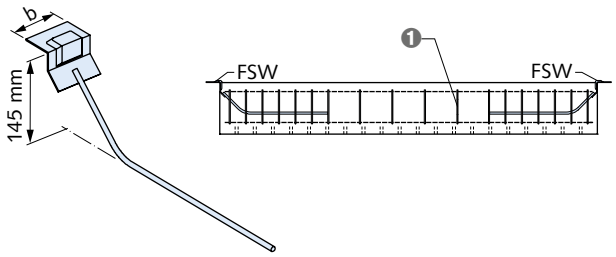

❶ Třmínky ze stavby

artikl			obj. č.	cena
	stupeň zatížení [kN]	rozměr b [mm]	0120.	[Kč/ks]
Provedení: A4 podle tabulky, ceník strana 2				
FSW -	**2,6 -**	**60 - A4**	010-00001	**250,55**
FSW -	**3,5 -**	**80 - A4**	010-00002	**285,90**
FSW -	**3,9 -**	**60 - A4**	010-00003	**362,75**
FSW -	**5,1 -**	**60 - A4**	010-00005	**727,00**
FSW -	**5,3 -**	**80 - A4**	010-00006	**742,35**
FSW -	**6,8 -**	**80 - A4**	010-00007	**889,90**
Ceny SK: viz upozornění na straně 3				

HSL-A1 015

Závěsné smyčky typ HSL-A1 pro jednokonzolovou kotvu HK4-U/-UV

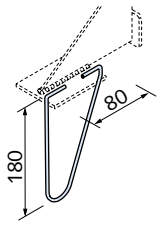

artikl	balení [ks]	obj. č.	cena
		0122.	[Kč/ks]
Provedení: A4 podle tabulky, ceník strana 2			
HSL-A1 - A4	10	010-00001	**52,25**

HSL-W... 015

Závěsné smyčky typ HSL-W... pro úhelníky a konzolové kotvy typ P, PV, F, FV

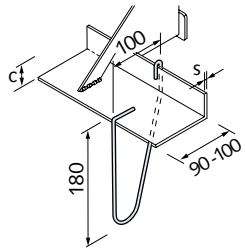

artikl		balení [ks]	obj. č.	cena
c / s [mm]			0122.	[Kč/ks]
Provedení: A4 podle tabulky, ceník strana 2				
HSL-W20 - 1	**20 / 2 - 6**	10	050-00001	**59,95**
HSL-W30 - 1	**30 / 3 - 6**	10	050-00002	**59,95**
HSL-W40 - 1	**40 / 3 - 6**	10	050-00003	**59,95**
HSL-W50 - 1	**50 / 3 - 6**	10	050-00004	**59,95**
HSL-W60 - 1	**60 / 3 - 6**	10	050-00005	**59,95**
HSL-W70 - 1	**70 / 4 - 8**	10	050-00006	**64,55**
HSL-W80 - 1	**80 / 4 - 8**	10	050-00007	**64,55**
HSL-W90 - 1	**90 / 4 - 8**	10	050-00008	**66,10**

MB 015

Výztuž zdiva typ MB-3000/50-4

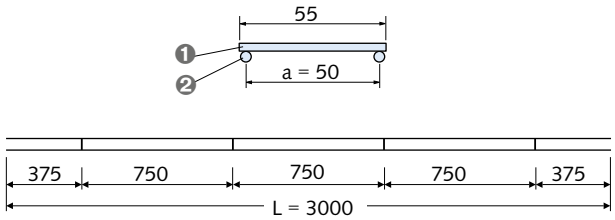

❶ příčný prut d=3 mm hladký
❷ B500B NR

artikl	balení [ks]	obj. č.	cena
		0150.	[Kč/ks]
Provedení: A4 podle tabulky, ceník strana 2			
MB-3000 /50-4	1	010-00001	**1.755,25**

HSL-Z 015

Nerez drát typ HSL-Z jako podélná výztuž

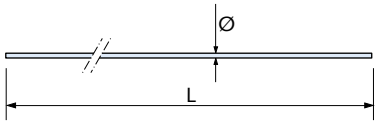

artikl			balení [ks]	obj. č.	cena
Ø		L		0123.	[Kč/ks]
Provedení: A4 podle tabulky, ceník strana 2					
HSL-Z 01	**4mm**	**3,00 m**	10	010-00002	**161,40**
HSL-Z 01	**4mm**	**1,00 m**	10	010-00001	**53,80**

★Upozornění HALFEN: Všeobecné vysvětlivky viz Přehled na straně a

© 2014 HALFEN · Ceník 2/14 · www.halfen.cz

BRS 011

Betonářská žebírková ocel

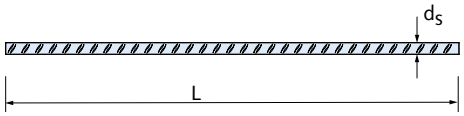

artikl	prut-Ø d_s [mm]	délka prutu L [mm]	obj. č. 0069.	cena [Kč/ks]
Provedení: WB podle tabulky, ceník strana 2				
BRS - zvláštní konstrukce	6 - 32	6000 (pro Ø 6-8 mm) 14000 (pro Ø 10-32 mm)	009.00002	**na vyžádání**
Provedení: A4 podle tabulky, ceník strana 2				
BRS - 6	6	① 6000	010-00001	**980,60**
BRS - 8	8	① 6000	010-00002	**1.744,50**
BRS - 10	10	① 6000	010-00003	**2.729,70**
BRS - 12	12	① 6000	010-00004	**3.927,05**
BRS - 14	14	① 6000	010-00005	**5.353,35**
BRS - 16	16	① 6000	010-00006	**7.680,40**
BRS - 20	20	① 6000	010-00007	**13.181,30**
BRS - 25	25	① 6000	010-00008	**23.477,70**

① Při objednávce uveďte délku prutu L [mm] a příp. tvar ohýbání. Příplatek za fixní délku činí 20%.

LSA-F do zdiva (také do tenkého maltového lože) 032

Kotevní spona pro vzduchovou mezeru LSA-F
povoleno stavebním dozorem Z - 17.1 - 888

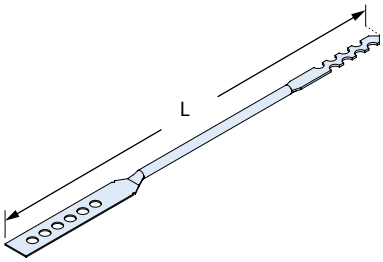

artikl L [mm]	pro vzdálenost vrstev [mm]	balení [ks]	obj. č. 0142.	cena [Kč/100 ks]
Provedení: A4 podle tabulky, ceník strana 2				
LSA-F-280/6 F-kotwa	115 - 135	250	120-00001	**2.901,85**
LSA-F-300/6 F-kotwa	135 - 155	250	120-00002	**3.086,30**
LSA-F-320/6 F-kotwa	155 - 175	250	120-00003	**3.267,65**
LSA-F-340/6 F-kotwa	175 - 195	250	120-00004	**3.799,45**
LSA-F-360/6 F-kotwa	195 - 210	250	120-00005	**4.002,35**

LSZ 032

Příchytka izolace s okapničkou typ LSZ-ISO-CLIP Maxi-F
pro LSA-F

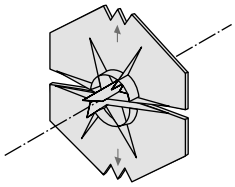

artikl	balení [ks]	obj. č. 0143.	cena [Kč/100 ks]
Provedení: plast			
LSZ-ISO-CLIP Maxi-F	250	050-00003	**126,05**

LSA-DW: do zdiva a železobetonu 032

Kotevní spona pro vzduchovou mezeru LSA-DW včetně hmoždiny 8 x 60,
povoleno stavebním dozorem Z - 21.2 - 1009 příp. Z - 17.1 - 825
povoleno pro vzdálenost vrstev ≤ 200 mm

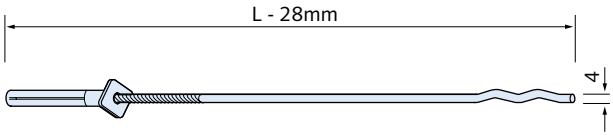

artikl L [mm]	pro vzdálenost vrstev [mm]	balení [ks] ①	obj. č. 0142.	cena [Kč/100 ks]
Provedení: A4 podle tabulky, ceník strana 2				
LSA-DW - 160	do 25	250	080-00001	**2.185,60**
LSA-DW - 180	25-45	250	080-00002	**2.382,35**
LSA-DW - 210	45-75	250	080-00003	**2.583,70**
LSA-DW - 250	75-115	250	080-00004	**2.855,75**
LSA-DW - 275	115-140	250	080-00005	**3.027,90**
LSA-DW - 300	140-165	250	080-00006	**3.218,50**
LSA-DW - 320	165-185	250	080-00007	**3.461,30**
LSA-DW - 350	185-215	250	080-00008	**3.781,00**
LSA-DW - 400	215-265	250	080-00009	**4.322,05**

① Ke každému balení 250 ks je přiložen montážní přípravek.

HEA: kotvení do železobetonu 032

Kotevní spona pro vzduchovou mezeru HEA,
povoleno stavebním dozorem Z - 21.1 - 910

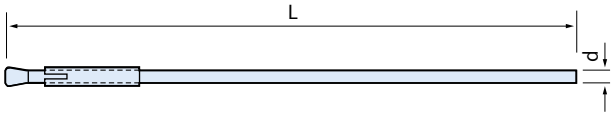

artikl délka L / d [mm]	pro vzdálenost vrstev [mm]	balení [ks]	obj. č. 0140.	cena [Kč/100 ks]
Provedení: A4 podle tabulky, ceník strana 2				
HEA - 160/4	do 45	100	010-00001	**2.912,60**
HEA - 200/4	45-85	100	010-00002	**3.043,25**
HEA - 250/4	85-135	100	010-00004	**3.178,50**
HEA - 300/4	135-185	100	010-00006	**3.581,20**
HEA - 200/5	45-85	100	010-00003	**3.708,80**
HEA - 250/5	85-135	100	010-00005	**4.240,60**
HEA - 300/5	135-185	100	010-00007	**4.901,50**

★Upozornění HALFEN: Všeobecné vysvětlivky viz Přehled na straně a

© 2014 HALFEN · Ceník 2/14 · www.halfen.cz

HEA příslušenství: EW 032

Přípravek k zatloukání příp.trubka na ohnutí pro HEA

artikl		obj. č. 0143.	cena [Kč/ks]
HEA-EW 4	**pro HEA-.../4**	020-00001	**1.068,20**
HEA-EW 5	**pro HEA-.../5**	020-00002	**1.068,20**

HEA příslušenství: BB 032

Vrták pro montáž HEA

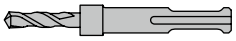

artikl Ø / L [mm]			obj. č. 0143.	cena [Kč/ks]
HEA-BB 4 -	**6x40**	**pro HEA-.../4**	010-00001	**396,55**
HEA-BB 5 -	**7x40**	**pro HEA-.../5**	010-00002	**478,00**

HPV-L: do pórobetonu 032

Kotva pro vzduchovou mezeru typ HPV-L pro ukotvení do pórobetonu

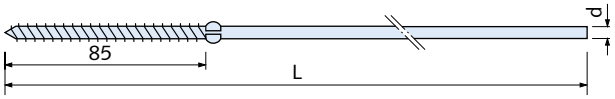

artikl délka L / d [mm]		pro vzdálenost vrstev [mm]	balení [ks]	obj. č. 0141.	cena [Kč/100 ks]
Provedení: A4 podle tabulky, ceník strana 2					
HPV-L -	**240/4**	do 80	100	010-00001	**3.533,55**
HPV-L -	**280/4**	80-120	100	010-00002	**3.974,70**
HPV-L -	**320/4**	120-160	100	010-00003	**4.414,25**

HPV příslušenství: Z1 032

Trubka pro zašroubování a ohýbání pro HPV-L

artikl		balení [ks]	obj. č. 0143.	cena [Kč/ks]
HPV - Z1	**pro HPL-L-.../4**	1	030-00001	**173,70**

LSA-L: kotvení do zdiva z dutých cihel, vápenopískových děrovaných cihel 032

S podložkou U a okapním kroužkem

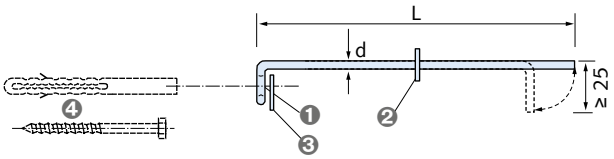

❶ Spojka s očkem
❷ Okapnička
❸ Podložka U
❹ Nylonová hmoždina + upevňovací šroub (A4)

artikl délka L / d [mm]	pro vzdálenost vrstev [mm]	balení [ks]	obj. č. 0142.	cena [Kč/100 ks]
Provedení: A4 podle tabulky, ceník strana 2				
LSA-L - 235/4	20-150	100	050-00001	**3.974,70**

LSA-L příslušenství: DUE-FUR 032

Nylonová hmoždina pro LSA-L a šestihranný upevňovací šroub (A4)

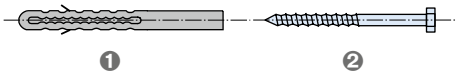

❶ Nylonová hmoždina
❷ Šestihranný upevňovací šroub

artikl	balení [ks]	obj. č. 0432.	cena [Kč/100 ks]
Provedení: A4 podle tabulky, ceník strana 2			
DUE-FUR 10x80 SS- A4	100	010-00001	**15.062,60**

LSZ 032

Příchytka izolace s okapničkou typ LSZ-ISO-CLIP

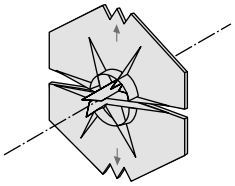

artikl	pro kotvu-Ø [mm]	balení [ks]	obj. č. 0143.	cena [Kč/100 ks]
Provedení: plast				
LSZ-ISO-CLIP 3-6	3 - 6	250	050-00002	**126,05**

★Upozornění HALFEN: Všeobecné vysvětlivky viz Přehled na straně a

© 2014 HALFEN · Ceník 2/14 · www.halfen.cz

HGA-Q 015

Lešeňová kotva, typ HGA-Q s vnitřním závitem,
včetně plastové krytky HGA-STO a šroubu s okem HGA-RS

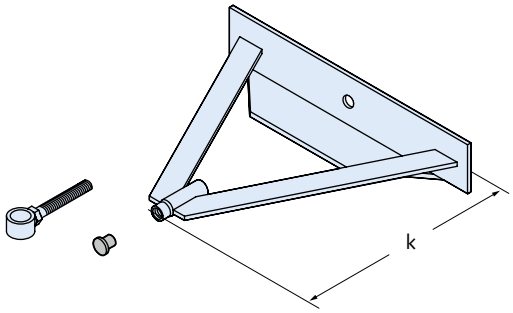

artikl		obj. č.	cena
	vyložení K [mm] ①	0159.	[Kč/ks]
Provedení: A4 podle tabulky, ceník strana 2			
HGA-Q -	**160**	010-00101	**997,50**
HGA-Q -	**185**	010-00102	**1.003,65**
HGA-Q -	**210**	010-00103	**1.037,50**
HGA-Q -	**235**	010-00104	**1.183,50**
HGA-Q -	**260**	010-00105	**1.228,05**
HGA-Q -	**285**	010-00106	**na vyžádání**
HGA-Q -	**310**	010-00107	**na vyžádání**
HGA-Q -	**335**	010-00108	**na vyžádání**
HGA-Q -	**360**	010-00109	**na vyžádání**
HGA-Q - SK -		019-00001	**na vyžádání**

Dodávaný šroub HGA-RS odpovídá statickým požadavkům na lešeňové kotvy HALFEN HGA-Q a HGA-ZN
① Uveďte požadovanou hodnotu K

HGA-ZN 015

Lešeňová kotva typ HGA-ZN s vnitřním závitem,
včetně plastové krytky HGA-STO a šroubu s okem HGA-RS

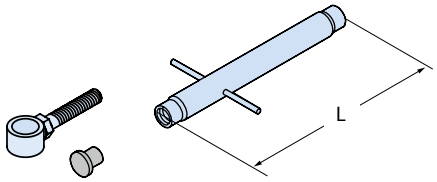

artikl		obj. č.	cena
	jiné kotevní délky L [mm] ①	0159.	[Kč/ks]
Provedení: A4 podle tabulky, ceník strana 2			
HGA-ZN -	**115**	020-00001	**387,30**
HGA-ZN -	**145**	020-00002	**399,60**
HGA-ZN -	**175**	020-00003	**434,95**
HGA-ZN -	**205**	020-00004	**433,45**
HGA-ZN -	**235**	020-00005	**na vyžádání**
HGA-ZN -	**265**	020-00006	**na vyžádání**
HGA-ZN -	**295**	020-00007	**na vyžádání**
HGA-ZN -	**325**	020-00008	**na vyžádání**
HGA-ZN -	**355**	020-00009	**na vyžádání**
HGA-ZN - SK -		029-00001	**na vyžádání**

Dodávaný šroub HGA-RS odpovídá statickým požadavkům na lešeňové kotvy HALFEN HGA-Q a HGA-ZN
① Požadovanou hodnotu L zvolte v závislosti na vzdálenosti líců obou stěn g (viz katalog)
Příklad objednávky: HGA-ZN-115 obj.č. 0159.060-00001

HGA-RS 015

Šroub s okem typ HGA-RS
k lešeňové kotvě HGA-Q a HGA-ZN

artikl		obj. č.	cena
		0160.	[Kč/ks]
Provedení: GV = galvanicky zinkováno, bez chromu 6			
HGA-RS -	**M12 x 80 GV**	000-00002	**189,05**

Dodávaný šroub HGA-RS odpovídá statickým požadavkům na lešeňové kotvy HALFEN HGA-Q a HGA-ZN

Příslušenství HGA: HGA-STO WDVS 015

Zátka pro lešeňovou kotvu pro systém tepelné izolace

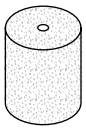

artikl	balení [ks]	obj. č.	cena
		0159.	[Kč/ks]
Provedení: PUR měkká pěnová hmota			
HGA-STO WDVS	25	040-00001	**na vyžádání**

Příslušenství HGA: HIP 015

Deska z tvrdé pěnové hmoty
HALFEN **I**nsulation **P**late

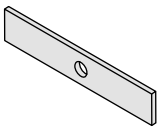

artikl		obj. č.	cena
	pro:	0159.	[Kč/ks]
Provedení: PVC			
HGA HIP-1	**HGA-Q 160/185/210**	030.00001	**na vyžádání**
HGA HIP-2	**HGA-Q 235/260/285**	030.00002	**na vyžádání**
HGA HIP-3	**HGA-Q 310/335/360**	030.00003	**na vyžádání**

★Upozornění HALFEN: Všeobecné vysvětlivky viz Přehled na straně a

© 2014 HALFEN · Ceník 2/14 · www.halfen.cz

HAV 015

Atiková kotva typ HAV

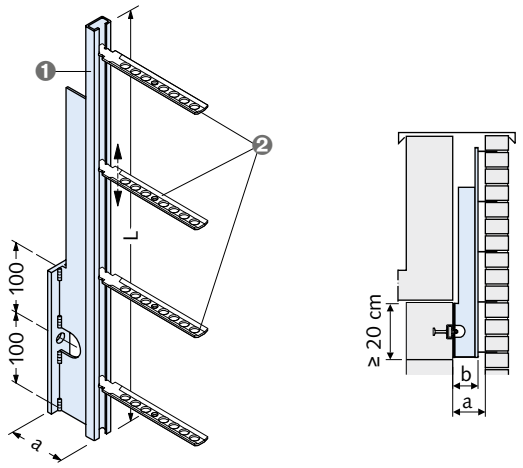

❶ Profil 28/15
❷ Kotevní pásek typ ML (objednejte separátně → strana 169 - 170)

artikl			obj. č.	cena
	a [min] / L [mm]	b [mm]	0155.	[Kč/ks]
Provedení: A4 podle tabulky, ceník strana 2				
HAV	**80/600**	**75**	000-00001	**1.692,25**
HAV	**80/850**	**75**	000-00002	**2.099,55**
HAV	**80/1100**	**75**	000-00003	**2.591,40**
HAV	**140/600**	**135**	000-00004	**2.872,65**
HAV	**140/850**	**135**	000-00005	**3.484,40**
HAV	**140/1100**	**135**	000-00006	**3.713,40**
HAV SK	①		009-00001	**na vyžádání**

① Zvláštní konstrukce, při objednávce uveďte hodnoty b a L.
Příklad objednávky: HAV-80/1100 obj.č. 0155.000-00003

HMS 25/15 D 001_12

HALFEN profil pro napojení zdiva s bradavkovou kotvou a výplní pěnovou hmotou (VF)

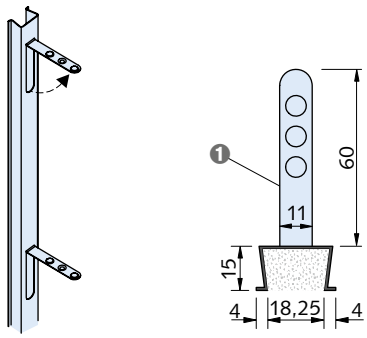

❶ Bradavková kotva s předem vyraženými výstupky, s možností ohýbání

artikl		obj. č.	cena
	délka L [mm]	0013.	[Kč/ks]
Provedení: A4 podle tabulky, ceník strana 2			
HMS 25/15 D-A4	**2500-VF**	010-00002	**1.097,40**

★ Upozornění HALFEN: HALFEN si vyhrazuje výběr výplně profilů - místo pěnové výplně výplň kombinovanou.

ML 032

HALFEN kotevní pásek pro profil pro napojení zdiva HMS 25/15D a profil HTA 28/15 a HAV

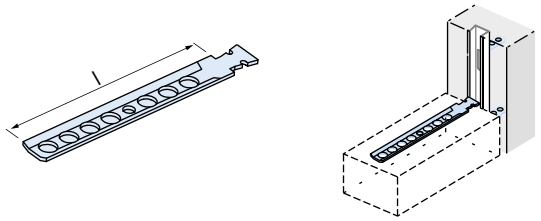

artikl		balení [ks]	obj. č.	cena
	délka l [mm]		0132.	[Kč/100 ks]
Provedení: A4 podle tabulky, ceník strana 2				
ML-	**85 - A4**	200	010-00001	**9.535,55**
ML-	**120 - A4**	200	010-00002	**11.656,60**
ML-	**180 - A4**	200	010-00003	**14.360,20**

MLQ 032

HALFEN kotevní pásek pro profil pro napojení zdiva HMS 25/15D a profil HTA 28/15 a HAV

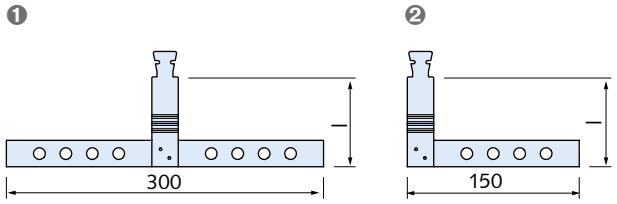

❶ MLQ-D = oboustranná
❷ MLQ-E = jednostranná

artikl		obj. č.	cena
	délka l [mm]	0132.	[Kč/100 ks]
Provedení: A4 podle tabulky, ceník strana 2			
MLQ-D-	**85 - A4**	020-00001	**57.923,40**
MLQ-D-	**120 - A4**	020-00002	**59.523,40**
MLQ-D-	**180 - A4**	020-00003	**62.165,50**
MLQ-E-	**85 - A4**	030-00001	**47.746,90**
MLQ-E-	**120 - A4**	030-00002	**49.274,70**
MLQ-E-	**180 - A4**	030-00003	**51.985,95**

MLS 032

HALFEN šikmá kotva pro napojení zdiva pro profil pro napojení zdiva HMS 25/15D a profil HTA 28/15

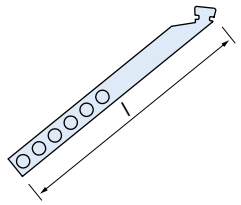

artikl		balení [ks]	obj. č.	cena
	délka l [mm]		0132.	[Kč/100 ks]
Provedení: A4 podle tabulky, ceník strana 2				
MLS-	**300 - A4**	200	040-00001	**29.968,45**
MLS-	**350 - A4**	200	040-00002	**31.672,95**
MLS-	**400 - A4**	200	040-00003	**33.438,95**

★Upozornění HALFEN: Všeobecné vysvětlivky viz Přehled na straně a

© 2014 HALFEN · Ceník 2/14 · www.halfen.cz

ML1 032

HALFEN kotevní pásek
pro napojení zdiva v tenkém maltovém loži na profil HALFEN HTA 28/15, příp. HMS 25/15D

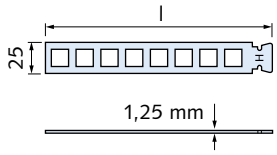

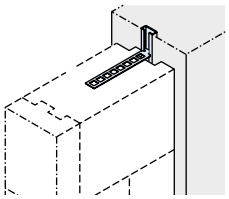

artikl délka l [mm]	obj. č. 0132.	cena [Kč/100 ks]
Provedení: A2 podle tabulky, ceník strana 2		
ML1- 125 - A2	080-00001	**6.306,30**
ML1- 185 - A2	080-00002	**7.242,35**
ML1- 245 - A2	080-00003	**7.886,35**

ML-G 032

Kluzné pouzdro vhodné k HALFEN kotvě pro napojení zdiva ML

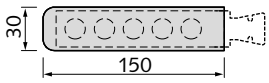

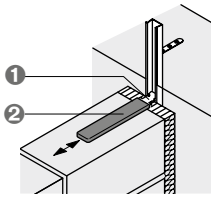

❶ Kotevní pásek ML
❷ ML-G 150

artikl	obj. č. 0134.	cena [Kč/100 ks]
Provedení: plast		
ML-G - 150	010-00001	**3.951,65**

BL 032

HALFEN kotva pro napojení zdiva vhodná k profilu 38/17

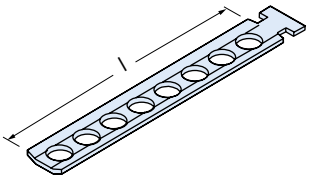

artikl délka [mm]	balení [ks]	obj. č. 0132.	cena [Kč/100 ks]
Provedení: A4 podle tabulky, ceník strana 2			
BL- 85 - A4	200	050-00001	**11.834,90**
BL- 120 - A4	200	050-00002	**13.129,05**
BL- 180 - A4	200	050-00003	**15.488,35**

BLQ 032

HALFEN kotva pro příčné napojení zdiva vhodná k profilu 38/17

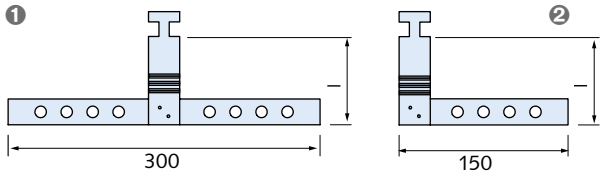

❶ BLQ-D = oboustranná
❷ BLQ-E = jednostranná

artikl délka [mm]	obj. č. 0132.	cena [Kč/100 ks]
Provedení: A4 podle tabulky, ceník strana 2		
BLQ-D- 85 - A4	060-00001	**61.344,75**
BLQ-D- 120 - A4	060-00002	**63.229,10**
BLQ-D- 180 - A4	060-00003	**66.466,05**
BLQ-E- 85 - A4	070-00001	**49.811,10**
BLQ-E- 120 - A4	070-00002	**51.690,85**
BLQ-E- 180 - A4	070-00003	**54.873,95**

Příslušenství HK4: rektifikační patka typ JF 015

Rektifikační patka typ JF,
navařené závitové pouzdro vč. rektifikačního šroubu
- dodáváme pro všechny typy konzolových kotev - HK4-U, -UV, -S, -SV, -P, -PV, -F, -FV
- stupně zatížení 3,5kN a 7,0kN
- rektifikace j ≤ 155 mm, prosím uveďte hodnotu j nebo délku šroubu L

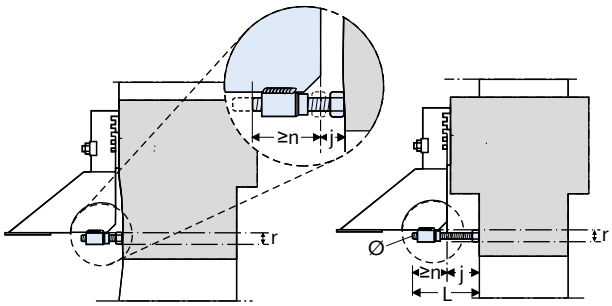

HK4-stupeň zatížení [kN]	n [mm]	r [mm]	Ø [mm]	L [mm]	obj. č.	cena [Kč/ks]
Provedení: A4 podle tabulky, ceník strana 2						
3,5	50	26	M 10	100	①	**na vyžádání**
7,0	70	30	M 12	120	①	**na vyžádání**
10,0	70	30	M 12	120	①	**na vyžádání**
① objednávka podle příkladu						

Příklad objednání HK4-U s rektifikační patkou

HK4 - U - 7,0 - 190 - JF

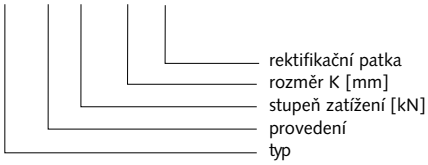

★Upozornění HALFEN: Všeobecné vysvětlivky viz Přehled na straně a

© 2014 HALFEN · Ceník 2/14 · www.halfen.cz

Příslušenství HK4: destička se šikmým otvorem 015

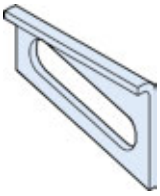

artikl		obj. č.	cena
	stupeň zatížení [kN]	0157.	[Kč/ks]
Provedení: A4 podle tabulky, ceník strana 2			
Destička se šikmými otvory	**3,5/7,0/10,5**	000-00001	**59,95**

Příslušenství HK4: podložka U 015

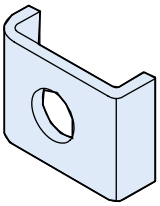

artikl		obj. č.	cena
	stupeň zatížení [kN]	0158.	[Kč/ks]
Provedení: A4 podle tabulky, ceník strana 2			
Podložka U	**3,5**	000-00001	**9,20**
Podložka U	**7,0/10,5**	000-00002	**13,85**

Příslušenství HK4: HK-AW 015

Vyrovnávací úhelník

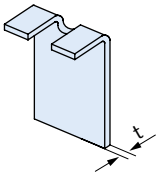

artikl		obj. č.	cena
	tloušťka materiálu t [mm]	0156.	[Kč/ks]
Provedení: A4 podle tabulky, ceník strana 2			
HK-AW	**- 3**	020-00001	**112,20**
HK-AW	**- 6**	020-00002	**132,20**

Příslušenství HK4: HK-AL 015

Vyrovnávací úhelník

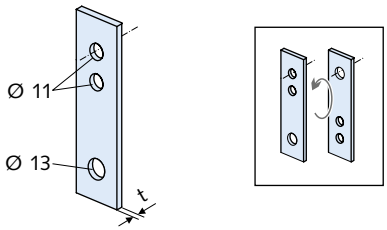

artikl		obj. č.	cena
	tloušťka materiálu t [mm]	0156.	[Kč/ks]
Provedení: A4 podle tabulky, ceník strana 2			
HK-AL	**- 3**	030-00001	**161,40**

★Upozornění HALFEN: Všeobecné vysvětlivky viz Přehled na straně a

© 2014 HALFEN · Ceník 2/14 · www.halfen.cz

Kotva Body HRM/HRC 022

Nosná kotva

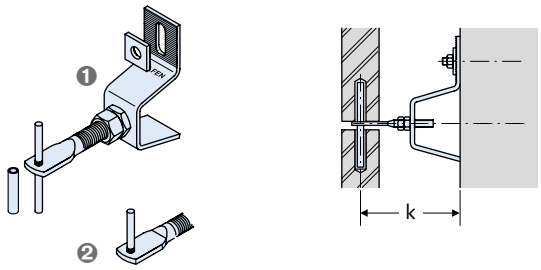

❶ Design 1 s jedním volným trnem a jedním kluzným pouzdrem
❷ Design 2 s polovičním trnem, slisovaná

artikl	k [mm]	obj. č.	cena
		0191.	[Kč/ks]
Provedení: A4 podle tabulky, ceník strana 2			
HRM 500 - 1 - A4	k = 40	010-00028	**597,90**
HRC 504 - 1 - A4	k = 40	0190.010-00026	**298,20**
HRM 505 - 1 - A4	k = 50	010-00029	**968,30**
HRM 506 - 1 - A4	k = 60	010-00030	**974,45**
HRM 408 - 1 - A4	k = 80	010-00031	**1.003,65**
HRM 410 - 1 - A4	k = 100	010-00032	**1.025,20**
HRM 411 - 1 - A4	k = 115	010-00038	**1.037,50**
HRM 413 - 1 - A4	k = 130	010-00033	**1.052,85**
HRM 500 - 2 - A4	k = 40	020-00028	**619,40**
HRC 504 - 2 - A4	k = 40	0190.020-00026	**328,90**
HRM 505 - 2 - A4	k = 50	020-00029	**989,85**
HRM 506 - 2 - A4	k = 60	020-00030	**999,05**
HRM 408 - 2 - A4	k = 80	020-00031	**1.026,70**
HRM 410 - 2 - A4	k = 100	020-00032	**1.046,70**
HRM 411 - 2 - A4	k = 115	020-00038	**1.060,55**
HRM 413 - 2 - A4	k = 130	020-00033	**1.074,35**

Kotva Body DT 022

Nosná kotva

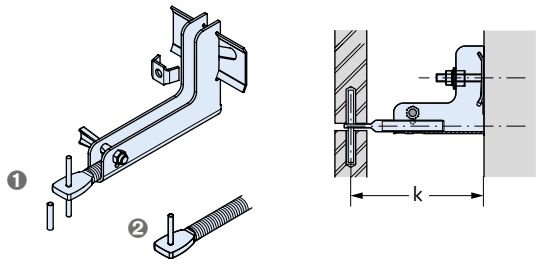

❶ Design 1 s jedním volným trnem a jedním kluzným pouzdrem
❷ Design 2 s polovičním trnem, slisovaná

artikl	k [mm]	obj. č.	cena
		0755.	[Kč/ks]
Provedení: A4 podle tabulky, ceník strana 2			
DT 414 - 1 - A4	k = 140	010-00001	**562,55**
DT 416 - 1 - A4	k = 160	010-00002	**577,90**
DT 418 - 1 - A4	k = 180	010-00003	**640,95**
DT 420 - 1 - A4	k = 200	010-00004	**673,20**
DT 422 - 1 - A4	k = 220	010-00005	**756,20**
DT 424 - 1 - A4	k = 240	010-00006	**770,05**
DT 426 - 1 - A4	k = 260	010-00022	**797,70**
DT 428 - 1 - A4	k = 280	010-00023	**805,40**
DT 430 - 1 - A4	k = 300	010-00024	**840,75**
DT 1314 - 1 - A4	k = 140	010-00013	**977,55**
DT 1316 - 1 - A4	k = 160	010-00014	**982,15**
DT 1318 - 1 - A4	k = 180	010-00015	**1.112,80**
DT 1320 - 1 - A4	k = 200	010-00016	**1.132,75**
DT 1322 - 1 - A4	k = 220	010-00017	**1.255,75**
DT 1324 - 1 - A4	k = 240	010-00018	**1.372,55**
DT 1326 - 1 - A4	k = 260	010-00019	**1.383,30**
DT 1328 - 1 - A4	k = 280	010-00020	**1.421,75**
DT 1330 - 1 - A4	k = 300	010-00021	**1.498,60**
DT 414 - 2 - A4	k = 140	020-00001	**574,85**
DT 416 - 2 - A4	k = 160	020-00002	**591,75**
DT 418 - 2 - A4	k = 180	020-00003	**656,30**
DT 420 - 2 - A4	k = 200	020-00004	**691,65**
DT 422 - 2 - A4	k = 220	020-00005	**774,65**
DT 424 - 2 - A4	k = 240	020-00006	**790,00**
DT 426 - 2 - A4	k = 260	020-00022	**806,95**
DT 428 - 2 - A4	k = 280	020-00023	**826,90**
DT 430 - 2 - A4	k = 300	020-00024	**849,95**
DT 1314 - 2 - A4	k = 140	020-00013	**996,00**
DT 1316 - 2 - A4	k = 160	020-00014	**1.003,65**
DT 1318 - 2 - A4	k = 180	020-00015	**1.126,60**
DT 1320 - 2 - A4	k = 200	020-00016	**1.146,60**
DT 1322 - 2 - A4	k = 220	020-00017	**1.271,10**
DT 1324 - 2 - A4	k = 240	020-00018	**1.383,30**
DT 1326 - 2 - A4	k = 260	020-00019	**1.404,80**
DT 1328 - 2 - A4	k = 280	020-00020	**1.440,15**
DT 1330 - 2 - A4	k = 300	020-00021	**1.523,15**

★Upozornění HALFEN: Všeobecné vysvětlivky viz Přehled na straně a

© 2014 HALFEN · Ceník 2/14 · www.halfen.cz

Kotva Body BA 022

Nosná kotva

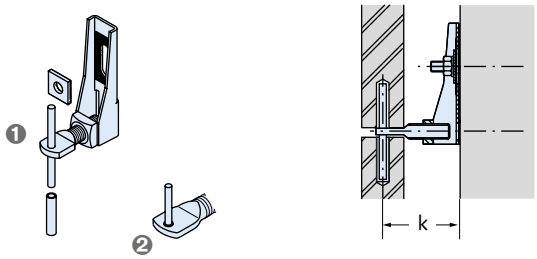

❶ Design 1 s jedním volným trnem a jedním kluzným pouzdrem
❷ Design 2 s polovičním trnem, slisovaná

artikl	k [mm]	obj. č.	cena
		0754.	[Kč/ks]
Provedení: A4 podle tabulky, ceník strana 2			
BA 606 - 1 - A4	k = 60	010-00001	**310,45**
BA 608 - 1 - A4	k = 80	010-00023	**388,85**
BA 610 - 1 - A4	k = 100	010-00024	**444,20**
BA 612 - 1 - A4	k = 120	010-00004	**404,25**
BA 1308 - 1 - A4	k = 80	010-00009	**468,80**
BA 1310 - 1 - A4	k = 100	010-00010	**499,55**
BA 1312 - 1 - A4	k = 120	010-00011	**513,35**
BA 606 - 2 - A4	k = 60	020-00001	**335,05**
BA 608 - 2 - A4	k = 80	020-00023	**416,55**
BA 610 - 2 - A4	k = 100	020-00024	**473,40**
BA 612 - 2 - A4	k = 120	020-00004	**434,95**
BA 1308 - 2 - A4	k = 80	020-00009	**590,20**
BA 1310 - 2 - A4	k = 100	020-00010	**620,95**
BA 1312 - 2 - A4	k = 120	020-00011	**642,45**

Kotva Body DH 022

Přídržná kotva

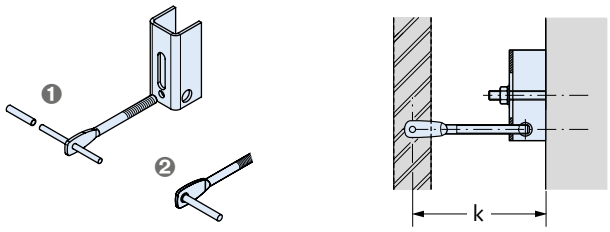

❶ Design 1 s jedním volným trnem a jedním kluzným pouzdrem
❷ Design 2 s polovičním trnem, slisovaná

artikl	k [mm]	obj. č.	cena
		0756.	[Kč/ks]
Provedení: A4 podle tabulky, ceník strana 2			
DH 1006 - A4 - 1	k = 60	010-00001	**179,85**
DH 1008 - A4 - 1	k = 80	010-00002	**181,35**
DH 1010 - A4 - 1	k = 100	010-00003	**192,15**
DH 1712 - A4 - 1	k = 120	010-00004	**242,85**
DH 1714 - A4 - 1	k = 140	010-00005	**249,00**
DH 1716 - A4 - 1	k = 160	010-00006	**253,60**
DH 1718 - A4 - 1	k = 180	010-00007	**261,30**
DH 1720 - A4 - 1	k = 200	010-00008	**262,85**
DH 1722 - A4 - 1	k = 220	010-00009	**267,45**
DH 1724 - A4 - 1	k = 240	010-00010	**279,75**
DH 1726 - A4 - 1	k = 260	010-00011	**454,95**
DH 1728 - A4 - 1	k = 280	010-00012	**461,10**
DH 1730 - A4 - 1	k = 300	010-00013	**478,00**
DH 1732 - A4 - 1	k = 320	010-00014	**484,15**
DH 1006 - A4 - 2	k = 60	020-00001	**210,55**
DH 1008 - A4 - 2	k = 80	020-00002	**212,10**
DH 1010 - A4 - 2	k = 100	020-00003	**232,10**
DH 1712 - A4 - 2	k = 120	020-00004	**273,60**
DH 1714 - A4 - 2	k = 140	020-00005	**293,55**
DH 1716 - A4 - 2	k = 160	020-00006	**299,70**
DH 1718 - A4 - 2	k = 180	020-00007	**308,95**
DH 1720 - A4 - 2	k = 200	020-00008	**310,45**
DH 1722 - A4 - 2	k = 220	020-00009	**316,60**
DH 1724 - A4 - 2	k = 240	020-00010	**328,90**
DH 1726 - A4 - 2	k = 260	020-00011	**536,40**
DH 1728 - A4 - 2	k = 280	020-00012	**544,10**
DH 1730 - A4 - 2	k = 300	020-00013	**565,60**
DH 1732 - A4 - 2	k = 320	020-00014	**571,75**

★Upozornění HALFEN: Všeobecné vysvětlivky viz Přehled na straně a

Kotva do malty UMA 022

Nosná kotva design 1
s jedním volným trnem a jedním kluzným pouzdrem
Typově zkoušeno

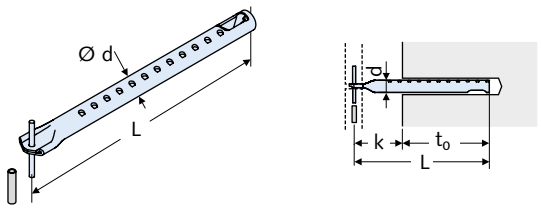

artikl d - design - L	obj. č. 0170.	cena [Kč/ks]
Provedení: A4 podle tabulky, ceník strana 2		
UMA 10-1-120 - A4	000-00001	**72,25**
UMA 10-1-150 - A4	000-00002	**83,00**
UMA 10-1-180 - A4	000-00003	**93,75**
UMA 10-1-210 - A4	000-00004	**110,65**
UMA 10-1-240 - A4	000-00005	**124,50**
UMA 12-1-120 - A4	000-00006	**92,20**
UMA 12-1-150 - A4	000-00007	**96,85**
UMA 12-1-180 - A4	000-00008	**103,00**
UMA 12-1-210 - A4	000-00009	**121,40**
UMA 12-1-240 - A4	000-00010	**139,85**
UMA 16-1-120 - A4	000-00068	**121,40**
UMA 16-1-150 - A4	000-00069	**129,10**
UMA 16-1-180 - A4	000-00070	**142,95**
UMA 16-1-210 - A4	000-00071	**147,55**
UMA 16-1-240 - A4	000-00072	**158,30**
UMA 16-1-270 - A4	000-00073	**176,75**
UMA 18-1-120 - A4	000-00023	**158,30**
UMA 18-1-150 - A4	000-00024	**170,60**
UMA 18-1-180 - A4	000-00025	**186,00**
UMA 18-1-210 - A4	000-00026	**207,50**
UMA 18-1-240 - A4	000-00027	**224,40**
UMA 18-1-270 - A4	000-00028	**244,40**
UMA 18-1-300- A4	000-00029	**258,20**
UMA 18-1-330 - A4	000-00030	**292,05**
UMA 18-1-360 - A4	000-00031	**322,75**
UMA 22-1-180 - A4	000-00032	**219,80**
UMA 22-1-210 - A4	000-00033	**244,40**
UMA 22-1-240 - A4	000-00034	**262,85**
UMA 22-1-270 - A4	000-00035	**290,50**
UMA 22-1-300 - A4	000-00036	**313,55**
UMA 22-1-330 - A4	000-00037	**347,35**
UMA 22-1-360 - A4	000-00038	**384,25**
UMA 22-1-390 - A4	000-00039	**410,40**
UMA 25-1-210 - A4	000-00040	**310,45**
UMA 25-1-240 - A4	000-00041	**341,20**
UMA 25-1-270 - A4	000-00042	**376,55**
UMA 25-1-300 - A4	000-00043	**395,00**
UMA 25-1-330 - A4	000-00044	**442,65**
UMA 25-1-360 - A4	000-00045	**467,25**
UMA 25-1-390 - A4	000-00046	**508,75**
UMA 28-1-230 - A4	000-00047	**442,65**
UMA 28-1-260 - A4	000-00048	**461,10**
UMA 28-1-290 - A4	000-00049	**493,40**
UMA 28-1-320 - A4	000-00050	**541,00**
UMA 28-1-350 - A4	000-00051	**577,90**
UMA 28-1-380 - A4	000-00052	**616,35**
UMA 28-1-410 - A4	000-00053	**668,60**
UMA 28-1-440 - A4	000-00054	**714,70**
UMA 28-1-470 - A4	000-00055	**756,20**
UMA 28-1-500 - A4	000-00056	**802,30**
UMA 33-1-230 - A4	000-00057	**568,70**
UMA 33-1-260 - A4	000-00058	**633,25**
UMA 33-1-290 - A4	000-00059	**690,10**
UMA 33-1-320 - A4	000-00060	**716,25**
UMA 33-1-350 - A4	000-00061	**799,25**
UMA 33-1-380 - A4	000-00062	**853,05**
UMA 33-1-410 - A4	000-00063	**909,90**
UMA 33-1-440 - A4	000-00064	**963,70**
UMA 33-1-470 - A4	000-00065	**1.009,80**
UMA 33-1-500 - A4	000-00066	**1.057,45**
UMA 33-1-530 - A4	000-00067	**1.105,10**

Kotva do malty UMA 022

Nosná kotva design 2
s polovičním trnem, slisovaná
Typově zkoušeno

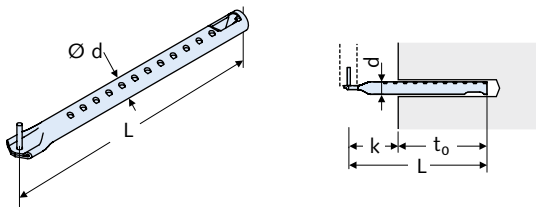

artikl d - design - L	obj. č. 0171.	cena [Kč/ks]
Provedení: A4 podle tabulky, ceník strana 2		
UMA 10-2-120 - A4	000-00001	**83,00**
UMA 10-2-150 - A4	000-00002	**93,75**
UMA 10-2-180 - A4	000-00003	**103,00**
UMA 10-2-210 - A4	000-00004	**129,10**
UMA 10-2-240 - A4	000-00005	**135,25**
UMA 12-2-120 - A4	000-00006	**101,45**
UMA 12-2-150 - A4	000-00007	**101,45**
UMA 12-2-180 - A4	000-00008	**112,20**
UMA 12-2-210 - A4	000-00009	**132,20**
UMA 12-2-240 - A4	000-00010	**150,65**
UMA 16-2-120 - A4	000-00068	**118,35**
UMA 16-2-150 - A4	000-00069	**124,50**
UMA 16-2-180 - A4	000-00070	**139,85**
UMA 16-2-210 - A4	000-00071	**142,95**
UMA 16-2-240 - A4	000-00072	**152,15**
UMA 16-2-270 - A4	000-00073	**170,60**
UMA 18-2-120 - A4	000-00023	**169,05**
UMA 18-2-150 - A4	000-00024	**179,85**
UMA 18-2-180 - A4	000-00025	**193,65**
UMA 18-2-210 - A4	000-00026	**212,10**
UMA 18-2-240 - A4	000-00027	**233,60**
UMA 18-2-270 - A4	000-00028	**258,20**
UMA 18-2-300 - A4	000-00029	**262,85**
UMA 18-2-330 - A4	000-00030	**301,25**
UMA 18-2-360 - A4	000-00031	**328,90**
UMA 22-2-180 - A4	000-00032	**232,10**
UMA 22-2-210 - A4	000-00033	**258,20**
UMA 22-2-240 - A4	000-00034	**273,60**
UMA 22-2-270 - A4	000-00035	**298,20**
UMA 22-2-300 - A4	000-00036	**324,30**
UMA 22-2-330 - A4	000-00037	**358,10**
UMA 22-2-360 - A4	000-00038	**395,00**
UMA 22-2-390 - A4	000-00039	**421,15**
UMA 25-2-210 - A4	000-00040	**322,75**
UMA 25-2-240 - A4	000-00041	**353,50**
UMA 25-2-270 - A4	000-00042	**388,85**
UMA 25-2-300 - A4	000-00043	**404,25**
UMA 25-2-330 - A4	000-00044	**453,40**
UMA 25-2-360 - A4	000-00045	**473,40**
UMA 25-2-390 - A4	000-00046	**519,50**
UMA 28-2-230 - A4	000-00047	**453,40**
UMA 28-2-260 - A4	000-00048	**471,85**
UMA 28-2-290 - A4	000-00049	**505,65**
UMA 28-2-320 - A4	000-00050	**553,30**
UMA 28-2-350 - A4	000-00051	**590,20**
UMA 28-2-380 - A4	000-00052	**633,25**
UMA 28-2-410 - A4	000-00053	**680,90**
UMA 28-2-440 - A4	000-00054	**731,60**
UMA 28-2-470 - A4	000-00055	**770,05**
UMA 28-2-500 - A4	000-00056	**814,60**
UMA 33-2-230 - A4	000-00057	**581,00**
UMA 33-2-260 - A4	000-00058	**647,10**
UMA 33-2-290 - A4	000-00059	**705,50**
UMA 33-2-320 - A4	000-00060	**733,15**
UMA 33-2-350 - A4	000-00061	**817,70**
UMA 33-2-380 - A4	000-00062	**873,00**
UMA 33-2-410 - A4	000-00063	**929,90**
UMA 33-2-440 - A4	000-00064	**985,20**
UMA 33-2-470 - A4	000-00065	**1.031,35**
UMA 33-2-500 - A4	000-00066	**1.080,50**
UMA 33-2-530 - A4	000-00067	**1.126,60**

★Upozornění HALFEN: Všeobecné vysvětlivky viz Přehled na straně a

© 2014 HALFEN · Ceník 2/14 · www.halfen.cz

Kotva do malty UMA 022

Nosná kotva design 3
se dvěma trny a dvěma kluznými pouzdry

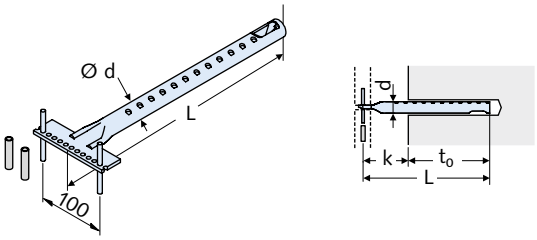

artikl d - design - L	obj. č. 0172.	cena [Kč/ks]
Provedení: A4 podle tabulky, ceník strana 2		
UMA 10-3-120 - A4	000-00001	**202,90**
UMA 10-3-150 - A4	000-00002	**212,10**
UMA 10-3-180 - A4	000-00003	**219,80**
UMA 10-3-210 - A4	000-00004	**224,40**
UMA 10-3-240 - A4	000-00005	**233,60**
UMA 12-3-120 - A4	000-00006	**222,85**
UMA 12-3-150 - A4	000-00007	**219,80**
UMA 12-3-180 - A4	000-00008	**233,60**
UMA 12-3-210 - A4	000-00009	**258,20**
UMA 12-3-240 - A4	000-00010	**270,50**
UMA 16-3-120 - A4	000-00068	**290,50**
UMA 16-3-150 - A4	000-00069	**301,25**
UMA 16-3-180 - A4	000-00070	**308,95**
UMA 16-3-210 - A4	000-00071	**322,75**
UMA 16-3-240 - A4	000-00072	**327,40**
UMA 16-3-270 - A4	000-00073	**351,95**
UMA 18-3-120 - A4	000-00023	**327,40**
UMA 18-3-150 - A4	000-00024	**335,05**
UMA 18-3-180 - A4	000-00025	**358,10**
UMA 18-3-210 - A4	000-00026	**376,55**
UMA 18-3-240 - A4	000-00027	**398,10**
UMA 18-3-270 - A4	000-00028	**411,90**
UMA 18-3-300 - A4	000-00029	**428,80**
UMA 18-3-330 - A4	000-00030	**459,55**
UMA 18-3-360 - A4	000-00031	**484,15**
UMA 22-3-180 - A4	000-00032	**402,70**
UMA 22-3-210 - A4	000-00033	**439,60**
UMA 22-3-240 - A4	000-00034	**454,95**
UMA 22-3-270 - A4	000-00035	**470,30**
UMA 22-3-300 - A4	000-00036	**502,60**
UMA 22-3-330 - A4	000-00037	**524,10**
UMA 22-3-360 - A4	000-00038	**564,10**
UMA 22-3-390 - A4	000-00039	**585,60**
UMA 25-3-210 - A4	000-00040	**501,05**
UMA 25-3-240 - A4	000-00041	**541,00**
UMA 25-3-270 - A4	000-00042	**570,25**
UMA 25-3-300 - A4	000-00043	**593,30**
UMA 25-3-330 - A4	000-00044	**630,15**
UMA 25-3-360 - A4	000-00045	**651,70**
UMA 25-3-390 - A4	000-00046	**691,65**
UMA 28-3-230 - A4	000-00047	**636,30**
UMA 28-3-260 - A4	000-00048	**654,75**
UMA 28-3-290 - A4	000-00049	**680,90**
UMA 28-3-320 - A4	000-00050	**731,60**
UMA 28-3-350 - A4	000-00051	**770,05**
UMA 28-3-380 - A4	000-00052	**805,40**
UMA 28-3-410 - A4	000-00053	**863,80**
UMA 28-3-440 - A4	000-00054	**903,75**
UMA 28-3-470 - A4	000-00055	**943,70**
UMA 28-3-500 - A4	000-00056	**985,20**
UMA 33-3-230 - A4	000-00057	**756,20**
UMA 33-3-260 - A4	000-00058	**822,30**
UMA 33-3-290 - A4	000-00059	**873,00**
UMA 33-3-320 - A4	000-00060	**903,75**
UMA 33-3-350 - A4	000-00061	**979,05**
UMA 33-3-380 - A4	000-00062	**1.037,50**
UMA 33-3-410 - A4	000-00063	**1.092,80**
UMA 33-3-440 - A4	000-00064	**1.143,55**
UMA 33-3-470 - A4	000-00065	**3.232,30**
UMA 33-3-500 - A4	000-00066	**3.287,65**
UMA 33-3-530 - A4	000-00067	**3.402,90**

Kotva do malty UMA 022

Nosná kotva design 4
se dvěma polovičními trny, slisovaná

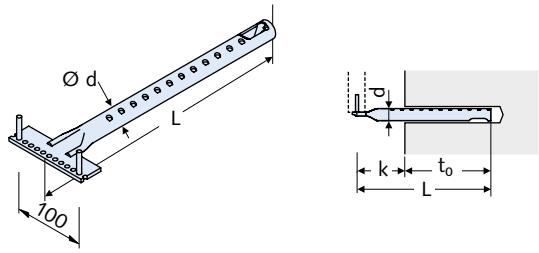

artikl d - design - L	obj. č. 0173.	cena [Kč/ks]
Provedení: A4 podle tabulky, ceník strana 2		
UMA 10-4-120 - A4	000-00001	**212,10**
UMA 10-4-150 - A4	000-00002	**224,40**
UMA 10-4-180 - A4	000-00003	**232,10**
UMA 10-4-210 - A4	000-00004	**235,15**
UMA 10-4-240 - A4	000-00005	**242,85**
UMA 12-4-120 - A4	000-00006	**233,60**
UMA 12-4-150 - A4	000-00007	**232,10**
UMA 12-4-180 - A4	000-00008	**242,85**
UMA 12-4-210 - A4	000-00009	**270,50**
UMA 12-4-240 - A4	000-00010	**281,25**
UMA 16-4-120 - A4	000-00068	**307,40**
UMA 16-4-150 - A4	000-00069	**315,10**
UMA 16-4-180 - A4	000-00070	**324,30**
UMA 16-4-210 - A4	000-00071	**338,15**
UMA 16-4-240 - A4	000-00072	**341,20**
UMA 16-4-270 - A4	000-00073	**370,40**
UMA 18-4-120 - A4	000-00023	**341,20**
UMA 18-4-150 - A4	000-00024	**351,95**
UMA 18-4-180 - A4	000-00025	**376,55**
UMA 18-4-210 - A4	000-00026	**395,00**
UMA 18-4-240 - A4	000-00027	**419,60**
UMA 18-4-270 - A4	000-00028	**434,95**
UMA 18-4-300 - A4	000-00029	**450,35**
UMA 18-4-330 - A4	000-00030	**479,55**
UMA 18-4-360 - A4	000-00031	**508,75**
UMA 22-4-180 - A4	000-00032	**422,70**
UMA 22-4-210 - A4	000-00033	**459,55**
UMA 22-4-240 - A4	000-00034	**476,45**
UMA 22-4-270 - A4	000-00035	**494,90**
UMA 22-4-300- A4	000-00036	**528,75**
UMA 22-4-330 - A4	000-00037	**553,30**
UMA 22-4-360 - A4	000-00038	**591,75**
UMA 22-4-390 - A4	000-00039	**613,25**
UMA 25-4-210 - A4	000-00040	**524,10**
UMA 25-4-240 - A4	000-00041	**568,70**
UMA 25-4-270 - A4	000-00042	**599,45**
UMA 25-4-300 - A4	000-00043	**624,00**
UMA 25-4-330 - A4	000-00044	**659,35**
UMA 25-4-360 - A4	000-00045	**680,90**
UMA 25-4-390 - A4	000-00046	**723,95**
UMA 28-4-230 - A4	000-00047	**668,60**
UMA 28-4-260 - A4	000-00048	**690,10**
UMA 28-4-290 - A4	000-00049	**716,25**
UMA 28-4-320 - A4	000-00050	**770,05**
UMA 28-4-350 - A4	000-00051	**810,00**
UMA 28-4-380 - A4	000-00052	**845,35**
UMA 28-4-410 - A4	000-00053	**909,90**
UMA 28-4-440 - A4	000-00054	**946,80**
UMA 28-4-470 - A4	000-00055	**992,90**
UMA 28-4-500 - A4	000-00056	**1.037,50**
UMA 33-4-230 - A4	000-00057	**794,65**
UMA 33-4-260 - A4	000-00058	**863,80**
UMA 33-4-290 - A4	000-00059	**916,05**
UMA 33-4-320 - A4	000-00060	**946,80**
UMA 33-4-350 - A4	000-00061	**1.029,80**
UMA 33-4-380 - A4	000-00062	**1.092,80**
UMA 33-4-410 - A4	000-00063	**1.143,55**
UMA 33-4-440 - A4	000-00064	**1.201,95**
UMA 33-4-470 - A4	000-00065	**3.395,25**
UMA 33-4-500 - A4	000-00066	**3.452,10**
UMA 33-4-530 - A4	000-00067	**3.570,45**

Kotevní systémy 1
Výztuže 2
Přepravní úchyty 3
Fasádní systémy 4
Systémy táhel DETAN 5
Montážní technika 6
Šrouby, příslušenství 7

★Upozornění HALFEN: Všeobecné vysvětlivky viz Přehled na straně a

© 2014 HALFEN · Ceník 2/14 · www.halfen.cz

Kotva do malty UMA 022

Nosná kotva design 7
s výložníkem ve tvaru L, dvěma volnými trny a dvěma kluznými pouzdry

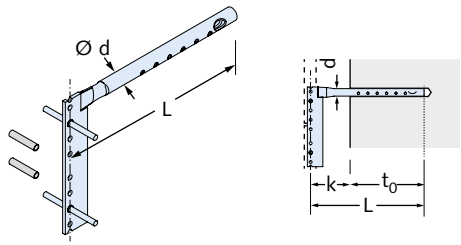

artikl d - design - L	obj. č. 0174.	cena [Kč/ks]
Provedení: A4 podle tabulky, ceník strana 2		
UMA 10-7-120 - A4	000-00001	**262,85**
UMA 10-7-150 - A4	000-00002	**273,60**
UMA 10-7-180 - A4	000-00003	**282,80**
UMA 10-7-210 - A4	000-00004	**304,35**
UMA 10-7-240 - A4	000-00005	**313,55**
UMA 12-7-120 - A4	000-00006	**272,05**
UMA 12-7-150 - A4	000-00007	**281,25**
UMA 12-7-180 - A4	000-00008	**292,05**
UMA 12-7-210 - A4	000-00009	**468,80**
UMA 12-7-240 - A4	000-00010	**328,90**
UMA 16-7-120 - A4	000-00068	**362,75**
UMA 16-7-150 - A4	000-00069	**371,95**
UMA 16-7-180 - A4	000-00070	**379,65**
UMA 16-7-210 - A4	000-00071	**388,85**
UMA 16-7-240 - A4	000-00072	**404,25**
UMA 16-7-270 - A4	000-00073	**411,90**
UMA 18-7-120 - A4	000-00023	**371,95**
UMA 18-7-150 - A4	000-00024	**393,45**
UMA 18-7-180 - A4	000-00025	**411,90**
UMA 18-7-210 - A4	000-00026	**424,20**
UMA 18-7-240 - A4	000-00027	**442,65**
UMA 18-7-270 - A4	000-00028	**454,95**
UMA 18-7-300 - A4	000-00029	**470,30**
UMA 18-7-330 - A4	000-00030	**488,75**
UMA 18-7-360 - A4	000-00031	**502,60**
UMA 22-7-180 - A4	000-00032	**766,95**
UMA 22-7-210 - A4	000-00033	**782,35**
UMA 22-7-240 - A4	000-00034	**817,70**
UMA 22-7-270 - A4	000-00035	**833,05**
UMA 22-7-300 - A4	000-00036	**853,05**
UMA 22-7-330 - A4	000-00037	**894,55**
UMA 22-7-360 - A4	000-00038	**920,65**
UMA 22-7-390 - A4	000-00039	**949,85**
UMA 25-7-210 - A4	000-00040	**na vyžádání**
UMA 25-7-240 - A4	000-00041	**na vyžádání**
UMA 25-7-270 - A4	000-00042	**na vyžádání**
UMA 25-7-300 - A4	000-00043	**na vyžádání**
UMA 25-7-330 - A4	000-00044	**na vyžádání**
UMA 25-7-360 - A4	000-00045	**na vyžádání**
UMA 25-7-390 - A4	000-00046	**na vyžádání**
UMA 28-7-230 - A4	000-00047	**na vyžádání**
UMA 28-7-260 - A4	000-00048	**na vyžádání**
UMA 28-7-290 - A4	000-00049	**na vyžádání**
UMA 28-7-320 - A4	000-00050	**na vyžádání**
UMA 28-7-350 - A4	000-00051	**na vyžádání**
UMA 28-7-380 - A4	000-00052	**na vyžádání**
UMA 28-7-410 - A4	000-00053	**na vyžádání**
UMA 28-7-440 - A4	000-00054	**na vyžádání**
UMA 28-7-470 - A4	000-00055	**na vyžádání**
UMA 28-7-500 - A4	000-00056	**na vyžádání**
UMA 33-7-230 - A4	000-00057	**na vyžádání**
UMA 33-7-260 - A4	000-00058	**na vyžádání**
UMA 33-7-290 - A4	000-00059	**na vyžádání**
UMA 33-7-320 - A4	000-00060	**na vyžádání**
UMA 33-7-350 - A4	000-00061	**na vyžádání**
UMA 33-7-380 - A4	000-00062	**na vyžádání**
UMA 33-7-410 - A4	000-00063	**na vyžádání**
UMA 33-7-440 - A4	000-00064	**na vyžádání**
UMA 33-7-470 - A4	000-00065	**na vyžádání**
UMA 33-7-500 - A4	000-00066	**na vyžádání**
UMA 33-7-530 - A4	000-00067	**na vyžádání**

Kotva do malty UMA 022

Nosná kotva design 8,
šroubová kotva se zápustným šroubem a 2 podložkami EPDM

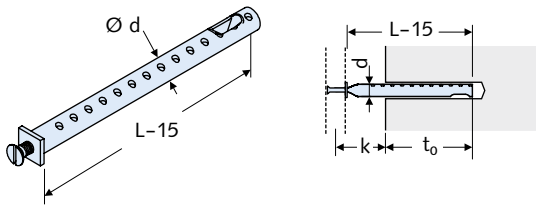

artikl d - design - L	obj. č. 0175.	cena [Kč/ks]
Provedení: A4 podle tabulky, ceník strana 2		
UMA 16-8-120 - A4	000-00001	**235,15**
UMA 16-8-150 - A4	000-00002	**244,40**
UMA 16-8-180 - A4	000-00003	**332,00**
UMA 16-8-210 - A4	000-00004	**371,95**
UMA 16-8-240 - A4	000-00005	**454,95**
UMA 16-8-270 - A4	000-00006	**467,25**
UMA 18-8-120 - A4	000-00007	**416,55**
UMA 18-8-150 - A4	000-00008	**339,70**
UMA 18-8-180 - A4	000-00009	**364,25**
UMA 18-8-210 - A4	000-00010	**371,95**
UMA 18-8-240 - A4	000-00011	**411,90**
UMA 18-8-270 - A4	000-00012	**441,10**
UMA 18-8-300 - A4	000-00013	**447,25**
UMA 18-8-330 - A4	000-00014	**454,95**
UMA 18-8-360 - A4	000-00015	**467,25**
UMA 22-8-180 - A4	000-00016	**365,80**
UMA 22-8-210 - A4	000-00017	**376,55**
UMA 22-8-240 - A4	000-00018	**398,10**
UMA 22-8-270 - A4	000-00019	**422,70**
UMA 22-8-300 - A4	000-00020	**496,45**
UMA 22-8-330 - A4	000-00021	**519,50**
UMA 22-8-360 - A4	000-00022	**547,15**
UMA 22-8-390 - A4	000-00023	**561,00**
UMA 25-8-210 - A4	000-00024	**473,40**
UMA 25-8-240 - A4	000-00025	**501,05**
UMA 25-8-270 - A4	000-00026	**522,60**
UMA 25-8-300 - A4	000-00027	**559,45**
UMA 25-8-330 - A4	000-00028	**582,50**
UMA 25-8-360 - A4	000-00029	**630,15**
UMA 25-8-390 - A4	000-00030	**636,30**
UMA 28-8-230 - A4	000-00031	**na vyžádání**
UMA 28-8-260 - A4	000-00032	**na vyžádání**
UMA 28-8-290 - A4	000-00033	**na vyžádání**
UMA 28-8-320 - A4	000-00034	**na vyžádání**
UMA 28-8-350 - A4	000-00035	**na vyžádání**
UMA 28-8-380 - A4	000-00036	**na vyžádání**
UMA 28-8-410 - A4	000-00037	**na vyžádání**
UMA 28-8-440 - A4	000-00038	**na vyžádání**
UMA 28-8-470 - A4	000-00039	**na vyžádání**
UMA 28-8-500 - A4	000-00040	**na vyžádání**
UMA 33-8-230 - A4	000-00041	**na vyžádání**
UMA 33-8-260 - A4	000-00042	**na vyžádání**
UMA 33-8-290 - A4	000-00043	**na vyžádání**
UMA 33-8-320 - A4	000-00044	**na vyžádání**
UMA 33-8-350 - A4	000-00045	**na vyžádání**
UMA 33-8-380 - A4	000-00046	**na vyžádání**
UMA 33-8-410 - A4	000-00047	**na vyžádání**
UMA 33-8-440 - A4	000-00048	**na vyžádání**
UMA 33-8-470 - A4	000-00049	**na vyžádání**
UMA 33-8-500 - A4	000-00050	**na vyžádání**
UMA 33-8-530 - A4	000-00051	**na vyžádání**

★Upozornění HALFEN: Všeobecné vysvětlivky viz Přehled na straně a

© 2014 HALFEN · Ceník 2/14 · www.halfen.cz

Kotva do malty UHA 022

Přídržná kotva design 1
s jedním volným trnem a jedním kluzným pouzdrem
Typově zkoušeno

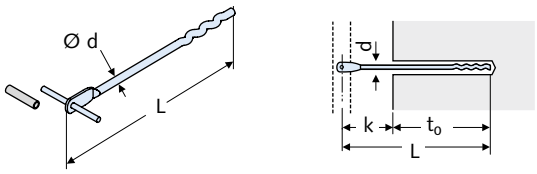

artikl d - design - L	obj. č. 0180.	cena [Kč/ks]
Provedení: A4 podle tabulky, ceník strana 2		
UHA 5-1-120 -A4	000-00001	**43,05**
UHA 5-1-150 -A4	000-00002	**44,55**
UHA 5-1-180 -A4	000-00003	**47,65**
UHA 5-1-210 -A4	000-00004	**52,25**
UHA 5-1-240 -A4	000-00005	**58,40**
UHA 5-1-270 -A4	000-00006	**61,50**
UHA 5-1-300 -A4	000-00007	**69,15**
UHA 7-1-180 -A4	000-00008	**66,10**
UHA 7-1-210 -A4	000-00009	**72,25**
UHA 7-1-240 -A4	000-00010	**79,90**
UHA 7-1-270 -A4	000-00011	**87,60**
UHA 7-1-300 -A4	000-00012	**92,20**
UHA 7-1-330 -A4	000-00013	**103,00**
UHA 7-1-360 -A4	000-00014	**118,35**
UHA 10-1-270 -A4	000-00015	**139,85**
UHA 10-1-300 -A4	000-00016	**146,00**
UHA 10-1-330 -A4	000-00017	**179,85**
UHA 10-1-360 -A4	000-00018	**176,75**
UHA 10-1-390 -A4	000-00019	**181,35**

Kotva do malty UHA 022

Přídržná kotva design 2
s polovičním trnem, slisovaná
Typově zkoušeno

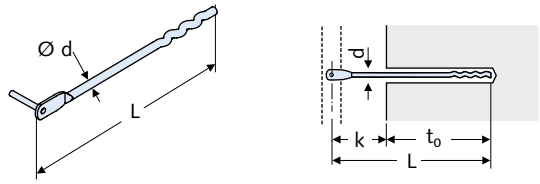

artikl d - design - L	obj. č. 0181.	cena [Kč/ks]
Provedení: A4 podle tabulky, ceník strana 2		
UHA 5-2-120 -A4	000-00001	**43,05**
UHA 5-2-150 -A4	000-00002	**44,55**
UHA 5-2-180 -A4	000-00003	**49,20**
UHA 5-2-210 -A4	000-00004	**53,80**
UHA 5-2-240 -A4	000-00005	**58,40**
UHA 5-2-270 -A4	000-00006	**61,50**
UHA 5-2-300 -A4	000-00007	**66,10**
UHA 7-2-180 -A4	000-00008	**79,90**
UHA 7-2-210 -A4	000-00009	**83,00**
UHA 7-2-240 -A4	000-00010	**89,15**
UHA 7-2-270 -A4	000-00011	**96,85**
UHA 7-2-300 -A4	000-00012	**101,45**
UHA 7-2-330 -A4	000-00013	**112,20**
UHA 7-2-360 -A4	000-00014	**130,65**
UHA 10-2-270 -A4	000-00015	**141,40**
UHA 10-2-300 -A4	000-00016	**147,55**
UHA 10-2-330 -A4	000-00017	**182,90**
UHA 10-2-360 -A4	000-00018	**181,35**
UHA 10-2-390 -A4	000-00019	**186,00**

Kotva do malty UHA 022

Přídržná kotva design 8
šroubová kotva se zápustným šroubem a 2 podložkami EPDM

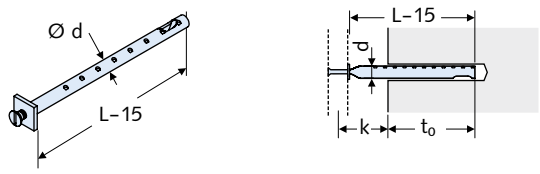

artikl d - design - L	obj. č. 0184.	cena [Kč/ks]
Provedení: A4 podle tabulky, ceník strana 2		
UHA 10-8-120 -A4	000-00001	**162,90**
UHA 10-8-150 -A4	000-00002	**216,70**
UHA 10-8-180 -A4	000-00003	**247,45**
UHA 10-8-210 -A4	000-00004	**241,30**
UHA 10-8-240 -A4	000-00005	**255,15**
UHA 10-8-270 -A4	000-00006	**282,80**
UHA 10-8-300 -A4	000-00007	**298,20**
UHA 10-8-330 -A4	000-00008	**na vyžádání**
UHA 10-8-360 -A4	000-00009	**na vyžádání**
UHA 10-8-390 -A4	000-00010	**na vyžádání**

★Upozornění HALFEN: Všeobecné vysvětlivky viz Přehled na straně a

© 2014 HALFEN · Ceník 2/14 · www.halfen.cz

Úhelník LW-T 022

Nosný úhelník NAS LW-T používejte jen v kombinaci s NAS LW-H

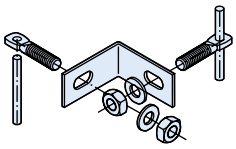

artikl	obj. č. 0232.	cena [Kč/ks]
Provedení: A4 podle tabulky, ceník strana 2		
NAS LW-T - A4	050-00001	**298,20**

Úhelník LW-H 022

Přídržný úhelník NAS LW-H používejte jen v kombinaci s NAS LW-T

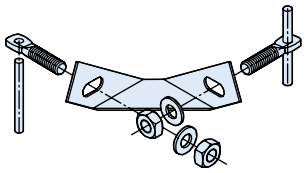

artikl	obj. č. 0232.	cena [Kč/ks]
Provedení: A4 podle tabulky, ceník strana 2		
NAS LW-H - A4	060-00001	**209,05**

Úhelník LW-ALU 022

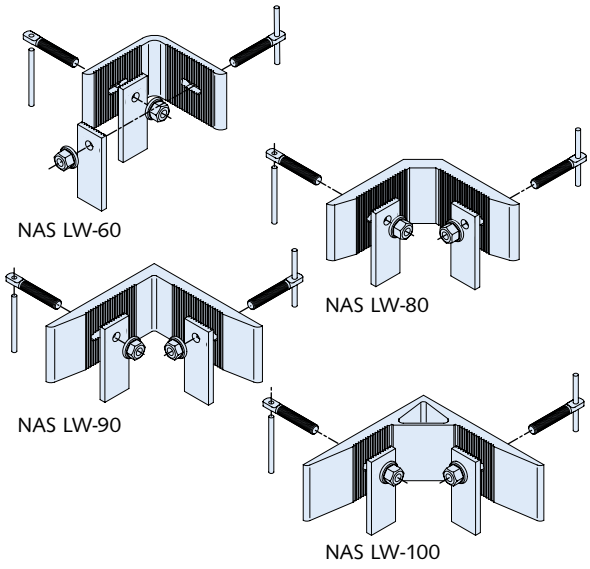

artikl	obj. č. 0232.	cena [Kč/100 ks]
Provedení: hliník		
NAS LW - 60/40 -ALU	080-00001	**na vyžádání**
NAS LW - 60/60 -ALU	080-00002	**na vyžádání**
NAS LW - 80/40 -ALU	080-00003	**na vyžádání**
NAS LW - 80/60 -ALU	080-00004	**na vyžádání**
NAS LW - 90/40 -ALU	080-00005	**na vyžádání**
NAS LW - 90/60 -ALU	080-00006	**na vyžádání**
NAS LW - 100/40 -ALU	080-00007	**na vyžádání**
NAS LW - 100/60 -ALU	080-00008	**na vyžádání**

Úhelník LW 022

Špaletový úhelník NAS LW 1, LW 2

NAS LW 1

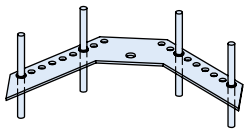

NAS LW 2

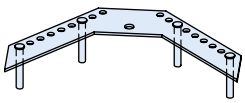

artikl	obj. č. 0232.	cena [Kč/ks]
Provedení: A4 podle tabulky, ceník strana 2		
NAS LW 1 - A4	010-00001	**130,65**
NAS LW 2 - A4	010-00002	**158,30**

★Upozornění HALFEN: Všeobecné vysvětlivky viz Přehled na straně a

© 2014 HALFEN · Ceník 2/14 · www.halfen.cz

Čepová kotva HB-BZ 032

mechanická hmoždina HB-BZ pro beton s trhlinami,
povoleno stavebním dozorem
s evropským certifikátem ETA 07/247

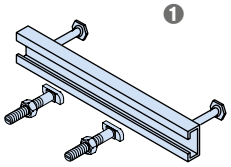

❶ alternativně: profily HALFEN HTA-CE a šrouby Halfen povolené stavebním dozorem
Provedení: nerez A4 → str. 10 - 16

artikl	Ø	svěrací tloušťka	délka hmoždiny	obj. č. 0432.	cena [Kč/100 ks]
Provedení: A4 podle tabulky, ceník strana 2					
HB-BZ	8 -	10/	75 - A4	040-00001	**15.074,90**
HB-BZ	8 -	50/	115 - A4	040-00002	**18.520,85**
HB-BZ	10 -	10/	90 - A4	040-00003	**19.971,80**
HB-BZ	10 -	50/	130 - A4	040-00004	**28.662,00**
HB-BZ	12 -	15/	110 - A4	040-00005	**31.829,75**
HB-BZ	12 -	50/	145 - A4	040-00006	**39.965,05**

Stropní kotva SOF 022

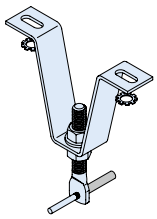

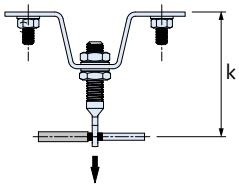

artikl	k [mm]	obj. č. 0192.	cena [Kč/ks]
Provedení: A4 podle tabulky, ceník strana 2			
SOF 805 - A4	50	010-00009	**742,35**
SOF 806 - A4	60	010-00010	**750,05**
SOF 807 - A4	70	010-00011	**774,65**
SOF 808 - A4	80	010-00012	**765,45**
SOF 810 - A4	100	010-00013	**813,05**
SOF 813 - A4	130	010-00014	**833,05**
SOF 816 - A4	160	010-00015	**860,70**
SOF 819 - A4	190	010-00016	**857,65**

Trn NAS D 022

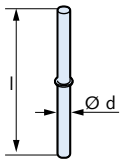

artikl	d [mm]	l [mm]	obj. č. 0225.	cena [Kč/ks]
Provedení: A4 podle tabulky, ceník strana 2				
NAS D- 5x70 trn s prstencem - A4	5	70	000-00001	**9,20**
NAS D- 6x75 trn s prstencem - A4	6	75	000-00002	**13,85**
NAS D- 5x70B trn s vroubkováním - A4	5	70	000-00003	**10,75**

Kluzné pouzdro NAS G 022

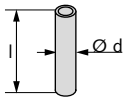

artikl	d [mm]	l [mm]	obj. č. 0226.	cena [Kč/ks]
Provedení: plast				
NAS G- 5	7,5	40	000-00001	**1,55**
NAS G- 6	8,5	40	000-00002	**1,55**

Lešeňová kotva GE HB, horizontální spára 022

Do malty: GE HB pro horizontální spáru

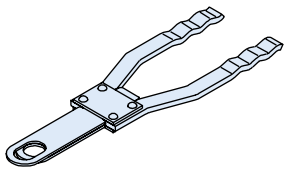

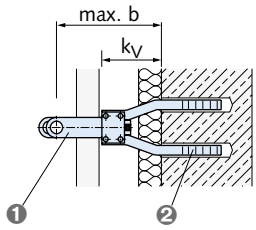

❶ Připojovaný díl - galvanicky zinkováno
❷ Prefa díl - A4 podle tabulky, ceník strana 2

artikl	k_V	max. b	obj. č. 0765.	cena [Kč/ks]
Provedení: A4 podle tabulky, ceník strana 2				
GE HB-135-A4	45-60	135	010-00001	**531,80**
GE HB-150-A4	60-75	150	010-00002	**559,45**
GE HB-165-A4	75-90	165	010-00003	**577,90**
GE HB-180-A4	90-105	180	010-00004	**604,05**
GE HB-195-A4	105-120	195	010-00005	**633,25**
GE HB-210-A4	120-135	210	010-00006	**639,40**
GE HB-225-A4	135-150	225	010-00007	**662,45**
GE HB-240-A4	150-165	240	010-00008	**682,45**
GE HB-255-A4	165-180	255	010-00009	**779,25**
GE HB-270-A4	180-195	270	010-00010	**796,15**
GE HB-285-A4	195-210	285	010-00011	**796,15**
GE HB-300-A4	210-225	300	010-00012	**902,20**
GE HB-315-A4	225-240	315	010-00013	**916,05**
GE HB-330-A4	240-255	330	010-00014	**966,75**

★Upozornění HALFEN: Všeobecné vysvětlivky viz Přehled na straně a

Lešeňová kotva GE VB, vertikální spára 022

Do malty: GE VB pro vertikální spáru

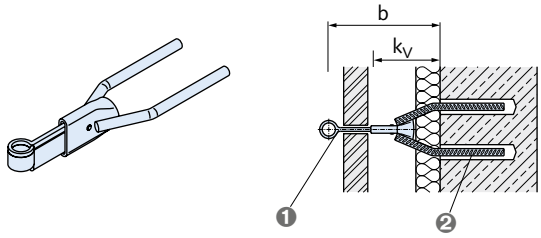

❶ Připojovaný díl - galvanicky zinkováno
❷ Prefa díl - A4 podle tabulky, ceník strana 2

artikl	k_v	max. b	obj. č. 0765.	cena [Kč/ks]
Provedení: A4 podle tabulky, ceník strana 2				
GE VB-200-A4	115-135	200	020-00001	**1.180,40**
GE VB-220-A4	135-155	220	020-00002	**1.205,00**
GE VB-240-A4	155-175	240	020-00003	**1.244,95**
GE VB-260-A4	175-195	260	020-00004	**1.397,15**
GE VB-280-A4	195-215	280	020-00005	**1.435,55**
GE VB-300-A4	215-235	300	020-00006	**1.495,50**
GE VB-320-A4	235-255	320	020-00007	**1.530,85**
GE VB-340-A4	255-275	340	020-00008	**na vyžádání**
GE VB-360-A4	275-295	360	020-00009	**na vyžádání**

Lešeňová kotva HGA-F 022

Pro upevnění hmoždinami: HGA-F pro horizontální spáru

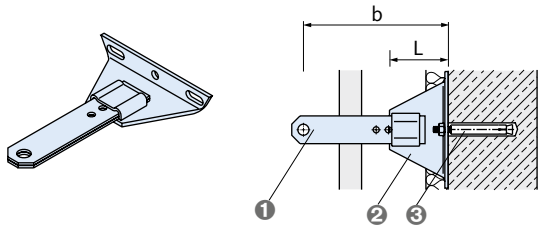

❶ Připojovaný díl - galvanicky zinkováno
❷ Základní těleso - A4 podle tabulky, ceník strana 2
❸ Hmoždina - A4 podle tabulky, ceník strana 2

artikl	L [mm]	b [mm]	obj. č. 0233.	cena [Kč/ks]
Provedení: A4 podle tabulky, ceník strana 2				
HGA-F-110-A4	109	233-277	010-00001	**1.029,80**
HGA-F-140-A4	139	241-307	010-00002	**1.195,80**

Příslušenství HGA: HIP 015

Deska z tvrdé pěnové hmoty
HALFEN **I**nsulation **P**late

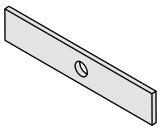

artikl	pro:	obj. č. 0159.	cena [Kč/ks]
Provedení: PVC			
HGA HIP-1	HGA-F-110/140	030-00001	**113,75**

Lešeňová kotva, zátka, plast GE KAP 022

Zátka, plast pro lešeňová kotva GE HB

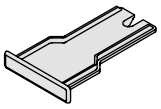

artikl	obj. č. 0765.	cena [Kč/ks]
Provedení: plast		
GE KAP-01 černá	030-00001	**7,70**
GE KAP-02 transparentní	030-00002	**7,70**
GE KAP-03 světle šedá	030-00003	**7,70**

★Upozornění HALFEN: Všeobecné vysvětlivky viz Přehled na straně a

© 2014 HALFEN · Ceník 2/14 · www.halfen.cz

Systém táhel DETAN

Vlastnosti

- Táhla do Ø 95 mm u DETAN-S460 a Ø 30 mm u DETAN-E
- Označení táhla etiketou s údaji o objednávce a projektu
- Všechna táhla do Ø 60 mm jsou předmontovaná
- Vysoce kvalitní provedení: zinkované a nerez

Detan táhlo

DETAN-E i s evropským certifikátem ETA-11/0311

Výhody

- ***Umožňuje velká rozpětí a omezuje průhyb***
- ***Jednoduché přiřazení a vytřídění prvků na stavbě - snazší logistika***
- ***Minimální hmotnost***
- ***Bezpečné podklady pro projektování nosných konstrukcí***
- ***Křížová spojka jako ekonomická alternativa křížení s kruhovou deskou***

Vlastnosti

- Vidlice, matice a kontramatice kvalitní žárové zinkování, chráněný vnitřní závit
- Všechny postupy opracování se provádějí před zinkováním, závit táhel je žárem zinkovaný
- Levý a pravý závit pro přizpůsobení délky a jednoduché napnutí
- Ochranné zátky závitů jsou součástí dodávky a systém těsnění dodáváme od Ø 16 mm
- Standardní dodávky s kontramaticemi

Vidlice DETAN

Výhody

- ***Vysoká protikorozní ochrana závitu a plošek pro klíč***
- ***Estetický design - bez napínáků***
- ***Vysoká ochrana proti vlhkosti a nečistotám***
- ***Harmonický přechod k táhlu***

Vlastnosti

- Veliký sortiment křížových spojek a kruhových desek
- Spojky s okem a bez oka
- Certifikát ETA-05/0207 a ETA-11/0311
- Uživatelsky příjemný software pro dimenzování včetně konfigurátoru
- Velký sortiment produktů

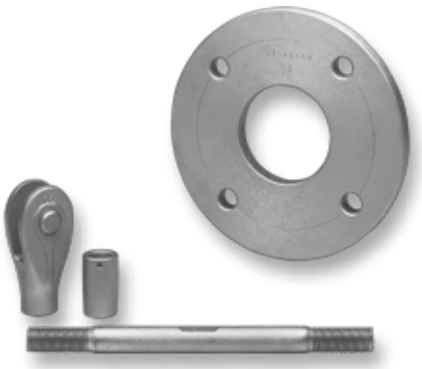

DETAN sortiment výrobků

Jednoduché napnutí průměrů 30-60 mm
- Optimálně jednoduchý systém
- Ochrana vysoce kvalitního zinkového povrchu

Výhody

- ***Určeno pro křížové zavětrování***
- ***Pro architekty další tvůrčí možnosti díky rozmanitosti prvků***
- ***Celoevropský prodej s jedním certifikátem***
- ***Bezpečné a jednoduché projektování***
- ***Správný produkt pro každou situaci***

HALFEN YOUR BEST CONNECTIONS	Kontrolní list **Systém táhel DETAN**	oblast: Systém táhel DETAN označení: CHK-F-DT-001-CZ

Firma: _____ Kontaktní osoba:: _____

Adresa: _____

Tel.: _____ Fax: _____ Mail: _____

Projekt: _____ Stavba: _____

Datum: _____ Číslo zákazníka: _____ ❑ Poptávka ❑ Potřeba ❑ Objednávka

Systém táhel

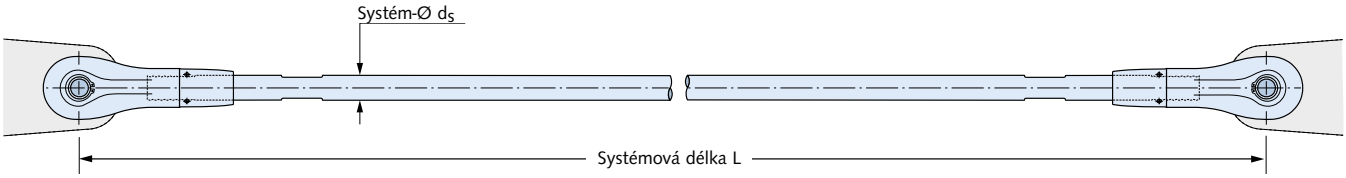

Varianty provedení:

Bez spojky

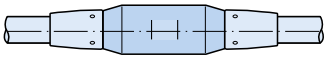

Se spojkou

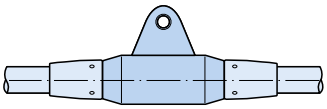

Se spojkou s okem

Výběr materiálu:

DETAN-S460 - FV (žárově zinkováno)
DETAN-S460 - WB (bez povrchové úpravy)
Podle Evropského certifikátu ETA-05/0207 a typové zkoušky S-WUE/060382 podle EC3

DETAN-E (Nerez)
Podle Evropského certifikátu ETA-11/0311 a typové zkoušky S-WUE/980450 podle DIN 18800

Pol.	Ks	d_s [mm]	$Z_{Ed,max}$ *2 [kN]	L [mm]		Počet*1		Počet*1		Výběr materiálu		
										WB	FV	E
Příklad	*3*	*30*		*5600*		*x*	*2*				*x*	

*1: Počet spojek v rámci jedné systémové délky
*2: Maximální namáhání tahem, pokud není znám průměr

Prosíme o zaslání tohoto listu faxem **+42 0 235 314 308** nebo mailem **info@halfen.cz**. Rádi pro Vás vypracujeme nabídku podle Vašich údajů.

Komfortní dimenzování pomocí software pro dimenzování systému táhel DETAN naleznete na www.halfen.cz

© 2014 HALFEN · Ceník 2/14 · www.halfen.cz

DETAN-S460 Kompletní systém

DETAN-S460 Kompletní systém, Ø d_s 10-60
evropský certifikát ETA-05/0207

- Tvoří minimálně jedno táhlo s jedním levým a jedním pravým závitem, dvě vidlice (1 levá, 1 pravá), čepy, pojistné kroužky a kontramatice, včetně sady těsnění (od systému Ø 16).
- Rozdělení celkové délky na další táhla při použití spojek. Předmontované systémy se v případě potřeby před dopravou rozdělí u spojek.
- Systém dodáváme dle přání zákazníka kompletně žárem zinkovaný nebo bez povrchové úpravy s žárem zinkovaným příslušenstvím.

příklady konfigurace
obj. č: 0802-500

systém táhel DETAN, DETAN-S460, d_s = 52 mm, L = 3620, žárově zinkováno
systém táhel DETAN, DETAN-S460, d_s = 30 mm, L = 4500, žárově zinkováno, 2 spojek bez oka
systém táhel DETAN, DETAN-S460, d_s = 20 mm, L = 6480, bez povrchové úpravy, křížová spojka

Upozornění: v jednom systému pouze 5 spojek

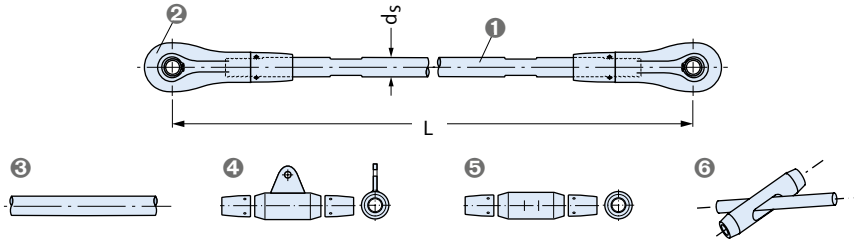

❶ táhlo
❷ vidlice
❸ táhlo bez spojky
❹ spojka s okem
❺ spojka bez oka
❻ křížová spojka

Ø d_s [mm]	N_{rd} [kN]	min L [mm]	max L ① [mm]	obj. č. 0802.	cena [Kč/ks]
Provedení: FV, WB podle tabulky, ceník strana 2					
Kompletní systém					
10	21,3	250	6060	500	**na vyžádání**
12	30,9	310	6070	500	**na vyžádání**
16	70,5	360	12080	500	**na vyžádání**
20	110,2	440	12100	500	**na vyžádání**
24	158,6	520	12120	500	**na vyžádání**
27	206,7	560	12140	500	**na vyžádání**
30	252,3	600	12140	500	**na vyžádání**
36	367,5	700	12170	500	**na vyžádání**
42	504,4	810	12220	500	**na vyžádání**
48	662,9	940	12260	500	**na vyžádání**
52	791,0	990	12270	500	**na vyžádání**
56	913,5	1050	12290	500	**na vyžádání**
60	1063,0	1160	12320	500	**na vyžádání**
Kompletní systém (sada)					
76	1570	1480	15430	510	**na vyžádání**
85	2227	1640	15480	510	**na vyžádání**
95	2823	1810	15530	510	**na vyžádání**

① Maximální systémová délka s jedním táhlem bez prodloužení se spojkami

DETAN-S460 příslušenství vidlice

kompletní vidlice
vidlice, čep, pojistné kroužky a kontramatice
včetně sady těsnění - od systému Ø 16

❶, ❷

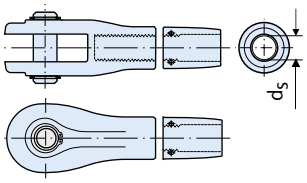

❶ vidlice kompletní, levý závit
❷ vidlice kompletní, pravý závit

artikl	Ø d_s [mm]	obj. č. 0810.	cena [Kč/ks]
Provedení: FV podle tabulky, ceník strana 2			
vidlice kompletní, levý závit	10	030-00003	**na vyžádání**
vidlice kompletní, levý závit	12	030-00004	**na vyžádání**
vidlice kompletní, levý závit	16	030-00005	**na vyžádání**
vidlice kompletní, levý závit	20	030-00006	**na vyžádání**
vidlice kompletní, levý závit	24	030-00007	**na vyžádání**
vidlice kompletní, levý závit	27	030-00008	**na vyžádání**
vidlice kompletní, levý závit	30	030-00009	**na vyžádání**
vidlice kompletní, levý závit	36	030-00010	**na vyžádání**
vidlice kompletní, levý závit	42	030-00011	**na vyžádání**
vidlice kompletní, levý závit	48	030-00012	**na vyžádání**
vidlice kompletní, levý závit	52	030-00013	**na vyžádání**
vidlice kompletní, levý závit	56	030-00014	**na vyžádání**
vidlice kompletní, levý závit	60	030-00015	**na vyžádání**
vidlice kompletní, levý závit	76	030-00017	**na vyžádání**
vidlice kompletní, levý závit	85	030-00018	**na vyžádání**
vidlice kompletní, levý závit	95	030-00019	**na vyžádání**
vidlice kompletní, pravý závit	10	040-00003	**na vyžádání**
vidlice kompletní, pravý závit	12	040-00004	**na vyžádání**
vidlice kompletní, pravý závit	16	040-00005	**na vyžádání**
vidlice kompletní, pravý závit	20	040-00006	**na vyžádání**
vidlice kompletní, pravý závit	24	040-00007	**na vyžádání**
vidlice kompletní, pravý závit	27	040-00008	**na vyžádání**
vidlice kompletní, pravý závit	30	040-00009	**na vyžádání**
vidlice kompletní, pravý závit	36	040-00010	**na vyžádání**
vidlice kompletní, pravý závit	42	040-00011	**na vyžádání**
vidlice kompletní, pravý závit	48	040-00012	**na vyžádání**
vidlice kompletní, pravý závit	52	040-00013	**na vyžádání**
vidlice kompletní, pravý závit	56	040-00014	**na vyžádání**
vidlice kompletní, pravý závit	60	040-00015	**na vyžádání**
vidlice kompletní, pravý závit	76	040-00017	**na vyžádání**
vidlice kompletní, pravý závit	85	040-00018	**na vyžádání**
vidlice kompletní, pravý závit	95	040-00019	**na vyžádání**

DETAN-S460 příslušenství spojka

spojka s okem (mS), příp. bez oka (oS)
kompletní se dvěma protimaticemi
včetně sady těsnění - od systému Ø 16

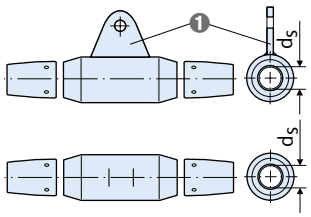

❶ s okem

artikl	Ø d_s [mm]	obj. č. 0816.	cena [Kč/ks]
Provedení: FV podle tabulky, ceník strana 2			
spojka bez oka	10	040-00003	**na vyžádání**
spojka bez oka	12	040-00004	**na vyžádání**
spojka bez oka	16	040-00005	**na vyžádání**
spojka bez oka	20	040-00006	**na vyžádání**
spojka bez oka	24	040-00007	**na vyžádání**
spojka bez oka	27	040-00008	**na vyžádání**
spojka bez oka	30	040-00009	**na vyžádání**
spojka bez oka	36	040-00010	**na vyžádání**
spojka bez oka	42	040-00011	**na vyžádání**
spojka bez oka	48	040-00012	**na vyžádání**
spojka bez oka	52	040-00013	**na vyžádání**
spojka bez oka	56	040-00014	**na vyžádání**
spojka bez oka	60	040-00015	**na vyžádání**
spojka bez oka	76	040-00017	**na vyžádání**
spojka bez oka	85	040-00018	**na vyžádání**
spojka bez oka	95	040-00019	**na vyžádání**
spojka s okem	12	030-00004	**na vyžádání**
spojka s okem	16	030-00005	**na vyžádání**
spojka s okem	20	030-00006	**na vyžádání**
spojka s okem	24	030-00007	**na vyžádání**
spojka s okem	27	030-00008	**na vyžádání**
spojka s okem	30	030-00009	**na vyžádání**
spojka s okem	36	030-00010	**na vyžádání**
spojka s okem	42	030-00011	**na vyžádání**
spojka s okem	48	030-00012	**na vyžádání**
spojka s okem	52	030-00013	**na vyžádání**
spojka s okem	56	030-00014	**na vyžádání**
spojka s okem	60	030-00015	**na vyžádání**
spojka s okem	76	030-00017	**na vyžádání**
spojka s okem	85	030-00018	**na vyžádání**
spojka s okem	95	030-00019	**na vyžádání**

© 2014 HALFEN · Ceník 2/14 · www.halfen.cz

DETAN-S460 příslušenství křížová spojka

křížová spojka
kompletní se dvěma protimaticemi

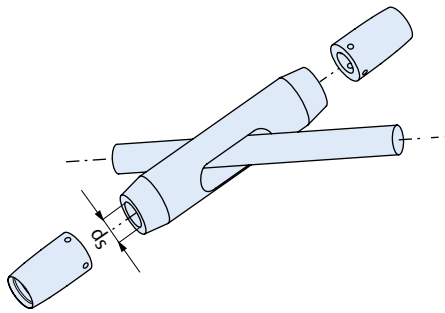

artikl	Ø d_s [mm]	obj. č.	cena
		0816.	[Kč/ks]
Provedení: FV podle tabulky, ceník strana 2			
křížová spojka	16	080-00005	**na vyžádání**
křížová spojka	20	080-00006	**na vyžádání**
křížová spojka	24	080-00007	**na vyžádání**
křížová spojka	27	080-00008	**na vyžádání**
křížová spojka	30	080-00009	**na vyžádání**
křížová spojka	36	080-00010	**na vyžádání**

DETAN-S460 příslušenství kruhová deska

kruhová deska, jednotlivý díl
V objednávce uveďte úhly provedení

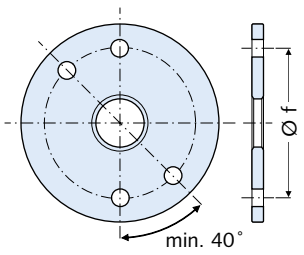

artikl	Ø d_s [mm]	Ø f [mm]	obj. č.	cena
			0815.	[Kč/ks]
Provedení: FV podle tabulky, ceník strana 2				
kruhová deska K40	10	90	020-	**na vyžádání**
kruhová deska K40	12	110	020-	**na vyžádání**
kruhová deska K40	16	140	020-	**na vyžádání**
kruhová deska K40	20	180	020-	**na vyžádání**
kruhová deska K40	24	210	020-	**na vyžádání**
kruhová deska K40	27	240	020-	**na vyžádání**
kruhová deska K40	30	260	020-	**na vyžádání**
kruhová deska K40	36	310	020-	**na vyžádání**
kruhová deska K40	42	360	020-	**na vyžádání**
kruhová deska K40	48	420	020-	**na vyžádání**
kruhová deska K40	52	450	020-	**na vyžádání**
kruhová deska K40	56	490	020-	**na vyžádání**
kruhová deska K40	60	520	020-	**na vyžádání**
kruhová deska K40	76	702	020-	**na vyžádání**
kruhová deska K40	85	777	020-	**na vyžádání**
kruhová deska K40	95	832	020-	**na vyžádání**

DETAN-E Kompletní systém

DETAN-E Kompletní systém, Ø d_s 6-30
evropský certifikát ETA-11/0311

- Tvoří minimálně jedno táhlo s jedním levým a jedním pravým závitem, dvě vidlice (1 levá, 1 pravá), čepy, pojistné kroužky a kontramatice
- Rozdělení celkové délky na další táhla při použití spojek. Předmontované systémy se v případě potřeby před dopravou rozdělí u spojek.
- Systém dodáváme dle přání zákazníka: kompletně žárem zinkovaný nebo bez povrchové úpravy s žárem zinkovaným příslušenstvím.

příklady konfigurace
obj. č: 0800-700

systém táhel DETAN, DETAN-E, d_s = 24 mm, L = 11200, 2 spojky
systém táhel DETAN, DETAN-E, d_s = 20 mm, L = 6480, křížová spojka

Upozornění: v jednom systému pouze 5 spojek

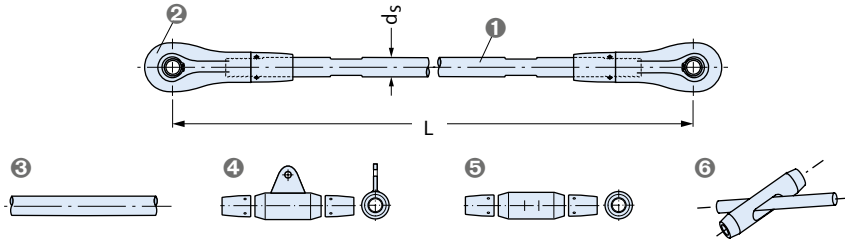

❶ táhlo
❷ vidlice
❸ táhlo bez spojky
❹ spojka s okem
❺ spojka bez oka křížová spojka
❻ křížová spojka

Ø d_s [mm]	N_{rd} [kN]	min L [mm]	max L ① [mm]	obj. č. 0800.	cena [Kč/ks]
Provedení: A4/L4 podle tabulky, ceník strana 2					
6	9,4	190	3040	700	**na vyžádání**
8	17,1	210	6050	700	**na vyžádání**
10	27,1	250	6060	700	**na vyžádání**
12	39,4	310	6070	700	**na vyžádání**
16	73,3	360	6080	700	**na vyžádání**
20	114,6	440	6100	700	**na vyžádání**
24	165,0	520	6120	700	**na vyžádání**
27	215,0	560	6140	700	**na vyžádání**
30	262,4	600	6140	700	**na vyžádání**

① Maximální systémová délka s jedním táhlem bez prodloužení se spojkami

© 2014 HALFEN · Ceník 2/14 · www.halfen.cz

DETAN-E příslušenství vidlice

kompletní vidlice
vidlice, čep, pojistné kroužky a kontramatice

❶, ❷

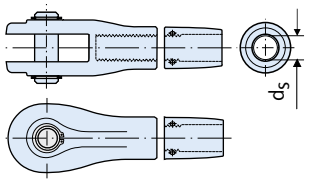

❶ vidlice kompletní, levý závit
❷ vidlice kompletní, pravý závit

artikl	Ø d_s [mm]	obj. č. 0810.	cena [Kč/ks]
Provedení: A4/L4 podle tabulky, ceník strana 2			
vidlice kompletní, levý závit	6	010-00002	**na vyžádání**
vidlice kompletní, levý závit	8	010-00005	**na vyžádání**
vidlice kompletní, levý závit	10	010-00008	**na vyžádání**
vidlice kompletní, levý závit	12	010-00011	**na vyžádání**
vidlice kompletní, levý závit	16	010-00014	**na vyžádání**
vidlice kompletní, levý závit	20	010-00017	**na vyžádání**
vidlice kompletní, levý závit	24	010-00020	**na vyžádání**
vidlice kompletní, levý závit	27	010-00023	**na vyžádání**
vidlice kompletní, levý závit	30	010-00026	**na vyžádání**
vidlice kompletní, pravý závit	6	020-00002	**na vyžádání**
vidlice kompletní, pravý závit	8	020-00005	**na vyžádání**
vidlice kompletní, pravý závit	10	020-00008	**na vyžádání**
vidlice kompletní, pravý závit	12	020-00011	**na vyžádání**
vidlice kompletní, pravý závit	16	020-00014	**na vyžádání**
vidlice kompletní, pravý závit	20	020-00017	**na vyžádání**
vidlice kompletní, pravý závit	24	020-00020	**na vyžádání**
vidlice kompletní, pravý závit	27	020-00023	**na vyžádání**
vidlice kompletní, pravý závit	30	020-00026	**na vyžádání**

DETAN-E příslušenství spojka

spojka s okem (mS), příp. bez oka (oS)
kompletní se dvěma protimaticemi

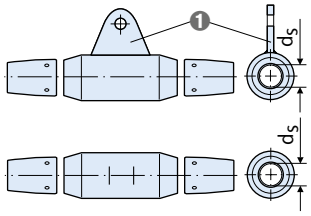

❶ s okem

artikl	Ø d_s [mm]	obj. č. 0816.	cena [Kč/ks]
Provedení: A4/L4 podle tabulky, ceník strana 2			
spojka bez oka	6	020-00002	**na vyžádání**
spojka bez oka	8	020-00005	**na vyžádání**
spojka bez oka	10	020-00008	**na vyžádání**
spojka bez oka	12	020-00011	**na vyžádání**
spojka bez oka	16	020-00014	**na vyžádání**
spojka bez oka	20	020-00017	**na vyžádání**
spojka bez oka	24	020-00020	**na vyžádání**
spojka bez oka	27	020-00023	**na vyžádání**
spojka bez oka	30	020-00026	**na vyžádání**
spojka s okem	6	010-00002	**na vyžádání**
spojka s okem	8	010-00005	**na vyžádání**
spojka s okem	10	010-00008	**na vyžádání**
spojka s okem	12	010-00011	**na vyžádání**
spojka s okem	16	010-00014	**na vyžádání**
spojka s okem	20	010-00017	**na vyžádání**
spojka s okem	24	010-00020	**na vyžádání**
spojka s okem	27	010-00023	**na vyžádání**
spojka s okem	30	010-00026	**na vyžádání**

DETAN-E příslušenství křížová spojka

křížová spojka
kompletní se dvěma protimaticemi

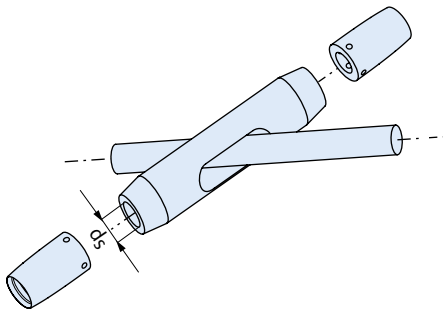

artikl	Ø d_s [mm]	obj. č. 0816.	cena [Kč/ks]
Provedení: A4/L4 podle tabulky, ceník strana 2			
křížová spojka	16	090-00005	**na vyžádání**
křížová spojka	20	090-00006	**na vyžádání**
křížová spojka	24	090-00007	**na vyžádání**
křížová spojka	27	090-00008	**na vyžádání**
křížová spojka	30	090-00009	**na vyžádání**

DETAN-E příslušenství kruhová deska

kruhová deska, jednotlivý díl
V objednávce uveďte úhly provedení

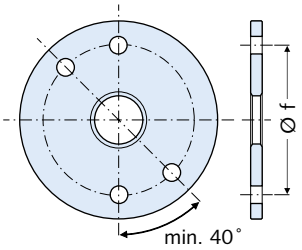

artikl	Ø d_s [mm]	Ø f [mm]	obj. č.	cena
			0815.	[Kč/ks]
Provedení: A4/L4 podle tabulky, ceník strana 2				
kruhová deska K40	6	55	010-	**na vyžádání**
kruhová deska K40	8	75	010-	**na vyžádání**
kruhová deska K40	10	90	010-	**na vyžádání**
kruhová deska K40	12	110	010-	**na vyžádání**
kruhová deska K40	16	140	010-	**na vyžádání**
kruhová deska K40	20	180	010-	**na vyžádání**
kruhová deska K40	24	210	010-	**na vyžádání**
kruhová deska K40	27	240	010-	**na vyžádání**
kruhová deska K40	30	260	010-	**na vyžádání**

© 2014 HALFEN · Ceník 2/14 · www.halfen.cz

Montážní technika

Vlastnosti

- Za tepla válcované ozubené profily
- Flexibilní samosvorné šroubové spojení, pro vysoká zatížení
- Dodáváme
  - bez povrchové úpravy
  - žárově zinkováno
  - nerez
- Velmi dobrá svařitelnost

Montážní profil HZM a šroubem HZS

Výhody

- ***Velmi dobrý přenos zatížení v podélném směru profilu***
- ***Jednoduchá rektifikace šroubového spojení***
- ***Velmi vhodné pro dynamické zatížení***

Vlastnosti

- Za tepla válcované profily bez ozubení
- Flexibilní šroubové spojení pro vysoká zatížení
- Dodáváme
  - bez povrchové úpravy
  - žárově zinkováno
  - nerez
- Velmi dobrá svařitelnost

Za tepla válcované profily a šrouby HALFEN HS

Výhody

- ***Vysoký přenos zatížení v tahu a příčném tahu***
- ***Dokonalá rektifikovatelnost šroubového spojení***
- ***Velmi vhodné pro přenos dynamického zatížení***

Vlastnosti

- Za studena tvarované profily
- Použití pro nízká zatížení
- Dodáváme
  - bez povrchové úpravy
  - žárově zinkováno
  - nerez

Za studena profilované montážní profily a šrouby HALFEN HS

Výhody

- ***Široký výběr profilů, ekonomické řešení***

Informace o výrobku

Příslušné šrouby pro montážní profily HALFEN viz kapitola 7.
Jednotlivé typy profilů dodáváme na vyžádání i v provedení nerez HCR.

Objednávky

Schéma A pro standardní délky

Označení artiklu	Délka [mm]	Obj.č.
HM 72/48 - WB -	6070	0280.180-00002
HM 52/34 - WB -	6070	0280.190-00002
HM 50/30 - WB -	6070	0280.200-00002

Schéma B pro řezané délky a průměr

Označení artiklu	Délka [mm]	Vnější Ø profilu [mm]	Obj.č.
HM 72/48 - WB -	250		HM 72/48 - WB - 250
HM 52/34 - WB -	250		HM 52/34 - WB - 250
HRG-1-() - FV		114	HRG-1-114 - FV

Ceny a podmínky

Veškeré ceny se rozumí ze závodu a bez DPH.
Ceny zvláštních konstrukcí SK (obj.č. 0xxx.xx9-0xxx) je nutno považovat za orientační. Vyžádejte si přesnou cenovou nabídku.
U uvedených cen si prosím zkontrolujte aktuální cenové indexy.

Celková cena pro fixní délky

$$\frac{\text{cena/m [Kč/m] x délka L [mm]}}{1000} + \text{příplatek za fixní délku}$$

Pozor:
Uvedené příplatky za fixní délky platí u fixních délek L ≥ 1000 mm.
U L ≤ 1000 mm příplatky za fixní délky na vyžádání.
Na vyžádání dodáme řezané děrované profily s celými otvory.

Technika

Další detaily o produktech montážní techniky naleznete v našich katalozích a na www.halfen.cz.

- Katalog MT-FFC Flexible Rahmenkonstruktionen
- Katalog MT-FBC Flexible Schraubenverbindungen

Všechny katalogy naleznete také na HALFEN Catalogue App.
Stáhnout je můžete v App Store a Google Play Store.

© 2014 HALFEN · Ceník 2/14 · www.halfen.cz

Těžké nosné systémy, profily válcované za teplae 028_80

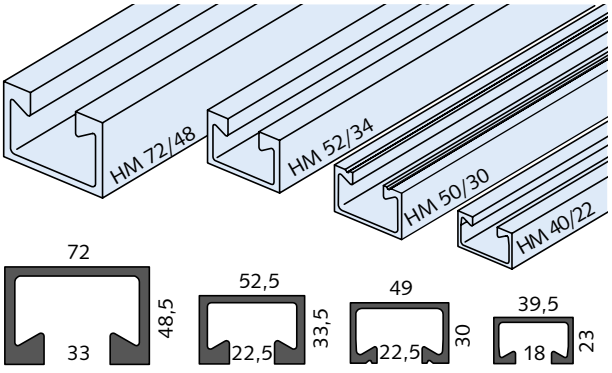

artikl délka [mm]	obj. č.	cena [Kč/ks.]	cena/m [Kč/m]	příplatek za fixní délku [Kč/ks]
Provedení: WB podle tabulky, ceník strana 2				
HM 72/48 - WB - 6070	0280.180-00002	**9.755,35**		
HM 72/48 - WB - FIX. DÉLKA		★	**1.607,14**	**434,95**
HM 52/34 - WB - 6070	0280.190-00002	**5.510,15**		
HM 52/34 - WB - FIX. DÉLKA		★	**907,77**	**434,95**
HM 50/30 - WB - 6070	0280.200-00002	**3.701,10**		
HM 50/30 - WB - FIX. DÉLKA		★	**609,74**	**273,60**
HM 40/22 - WB - 6070	0280.210-00002	**2.500,70**		
HM 40/22 - WB - FIX. DÉLKA		★	**411,98**	**172,15**
Provedení: FV podle tabulky, ceník strana 2				
HM 72/48 - FV - 6070	0280.180-00003	**14.532,35**		
HM 72/48 - FV - FIX. DÉLKA		★	**2.394,13**	**434,95**
HM 52/34 - FV - 6070	0280.190-00003	**8.338,25**		
HM 52/34 - FV - FIX. DÉLKA		★	**1.373,68**	**434,95**
HM 50/30 - FV - 6070	0280.200-00003	**5.829,85**		
HM 50/30 - FV - FIX. DÉLKA		★	**960,44**	**273,60**
HM 40/22 - FV - 6070	0280.210-00003	**3.850,20**		
HM 40/22 - FV - FIX. DÉLKA		★	**634,30**	**172,15**
Provedení: A4 podle tabulky, ceník strana 2				
HM 72/48 - A4 - 6070	0280.180-00001	**83.915,60**		
HM 72/48 - A4 - FIX. DÉLKA		★	**13.824,65**	**880,70**
HM 52/34 - A4 - 6070	0280.190-00001	**48.072,75**		
HM 52/34 - A4 - FIX. DÉLKA		★	**7.919,73**	**498,00**
HM 50/30 - A4 - 6070	0280.200-00001	**37.326,05**		
HM 50/30 - A4 - FIX. DÉLKA		★	**6.149,27**	**350,45**
HM 40/22 - A4 - 6070	0280.210-00001	**22.109,75**		
HM 40/22 - A4 - FIX. DÉLKA		★	**3.642,46**	**273,60**

Těžké nosné systémy, profily válcované za studena 028_82

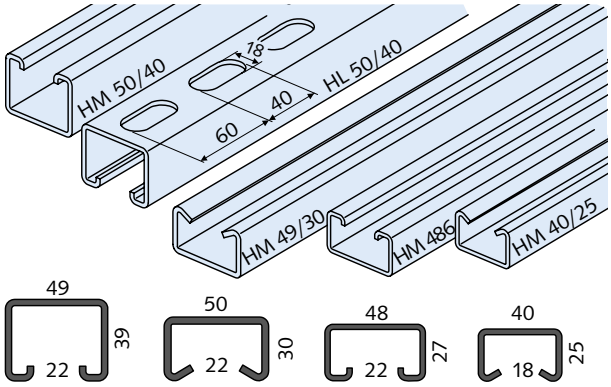

artikl délka [mm]	obj. č.	cena [Kč/ks.]	cena/m [Kč/m]	příplatek za fixní délku [Kč/ks]
Provedení: WB podle tabulky, ceník strana 2				
HM 50/40 - WB - 6000	0280.090-00002	**2.987,95**		
HM 50/40 - WB - FIX. DÉLKA		★	**497,99**	**273,60**
HL 50/40 - WB - 6000	0281.100-00001	**3.253,85**		
HL 50/40 - WB - FIX. DÉLKA		★	**542,31**	**273,60**
HM 49/30 - WB - 6070	0280.220-00001	**2.526,85**		
HM 49/30 - WB - FIX. DÉLKA		★	**416,29**	**172,15**
HM 486 - WB - 6000	0280.100-00001	**2.305,50**		
HM 486 - WB - FIX. DÉLKA		★	**384,25**	
HM 40/25 - WB - 6070	0280.230-00001	**1.806,00**		
HM 40/25 - WB - FIX. DÉLKA		★	**297,53**	**172,15**
Provedení: FV podle tabulky, ceník strana 2				
HM 50/40 - FV - 6000	0280.090-00003	**5.255,00**		
HM 50/40 - FV - FIX. DÉLKA		★	**875,83**	**273,60**
HL 50/40 - FV - 6000	0281.100-00002	**5.525,50**		
HL 50/40 - FV - FIX. DÉLKA		★	**920,92**	**273,60**
HM 49/30 - FV - 6070	0280.220-00002	**4.400,45**		
HM 49/30 - FV - FIX. DÉLKA		★	**724,95**	**172,15**
HM 486 - FV - 6000	0280.100-00002	**3.658,05**		
HM 486 - FV - FIX. DÉLKA		★	**609,68**	
HM 40/25 - FV - 6070	0280.230-00002	**3.081,70**		
HM 40/25 - FV - FIX. DÉLKA		★	**507,69**	**172,15**
Provedení: A2 podle tabulky, ceník strana 2				
HM 49/30 - A2 - 6070	0280.220-00003	**17.265,10**		
HM 49/30 - A2 - FIX. DÉLKA		★	**2.844,33**	**273,60**
HM 40/25 - A2 - 6070	0280.230-00003	**11.396,85**		
HM 40/25 - A2 - FIX. DÉLKA		★	**1.877,57**	**273,60**

★Upozornění HALFEN: Všeobecné vysvětlivky viz Přehled na straně a

© 2014 HALFEN · Ceník 2/14 · www.halfen.cz

MONTÁŽNÍ PROFILY

artikl délka [mm]	obj. č.	cena [Kč/ks.]	cena/m [Kč/m]	příplatek za fixní délku [Kč/ks]
Provedení: A4 podle tabulky, ceník strana 2				
HM 50/40 - A4 - 6000	0280.090-00001	**26.814,50**		
HM 50/40 - A4 - FIX. DÉLKA		★	**4.469,08**	**350,45**
HL 50/40 - A4 - 6000	0281.100-00003	**27.470,80**		
HL 50/40 - A4 - FIX. DÉLKA		★	**4.578,47**	**350,45**
HM 49/30 - A4 - 6070	0280.220-00004	**22.045,20**		
HM 49/30 - A4 - FIX. DÉLKA		★	**3.631,83**	**273,60**
HM 40/25 - A4 - 6070	0280.230-00004	**14.859,70**		
HM 40/25 - A4 - FIX. DÉLKA		★	**2.448,06**	**273,60**

HZM 64/44 028_83

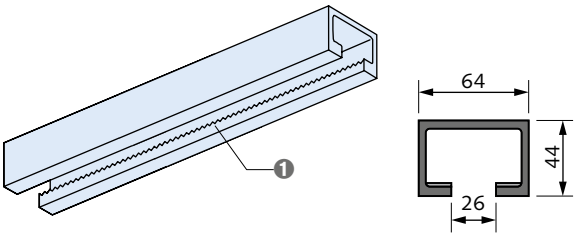

❶ za tepla válcovaný, ozubený

artikl délka [mm]	obj. č. 0284.	cena [Kč/ks.]	cena/m [Kč/m]	příplatek za fixní délku [Kč/ks]
Provedení: WB podle tabulky, ceník strana 2				
HZM 64/44 - WB - 6070	080-00002	**na vyžádání**		
HZM 64/44 - WB - FIX. DÉLKA		★	**na vyžádání**	**na vyžádání**
Provedení: A4 podle tabulky, ceník strana 2				
HZM 64/44 - A4 - 6070	080-00001	**na vyžádání**		
HZM 64/44 - A4 - FIX. DÉLKA		★	**na vyžádání**	**na vyžádání**

HZM 53/34 028_83

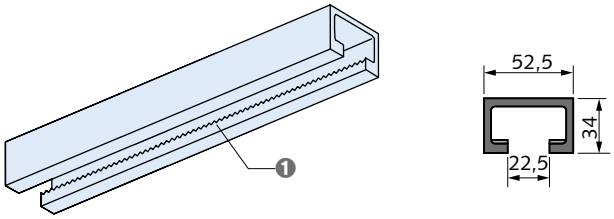

❶ za tepla válcovaný, ozubený

artikl délka [mm]	obj. č. 0284.	cena [Kč/ks.]	cena/m [Kč/m]	příplatek za fixní délku [Kč/ks]
Provedení: WB podle tabulky, ceník strana 2				
HZM 53/34 - WB - 6070	070-00002	**9.633,90**		
HZM 53/34 - WB - FIX. DÉLKA		★	**1.587,13**	**434,95**
Provedení: FV podle tabulky, ceník strana 2				
HZM 53/34 - FV - 6070	070-00003	**14.306,40**		
HZM 53/34 - FV - FIX. DÉLKA		★	**2.356,90**	**434,95**
Provedení: A4 podle tabulky, ceník strana 2				
HZM 53/34 - A4 - 6070	070-00001	**81.451,80**		
HZM 53/34 - A4 - FIX. DÉLKA		★	**13.418,75**	**498,00**

HZM 38/23 028_83

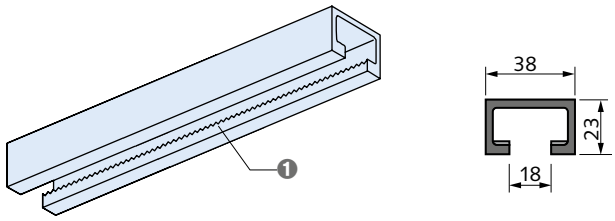

❶ za tepla válcovaný, ozubený

artikl délka [mm]	obj. č. 0284.	cena [Kč/ks.]	cena/m [Kč/m]	příplatek za fixní délku [Kč/ks]
Provedení: WB podle tabulky, ceník strana 2				
HZM 38/23 - WB - 6070	060-00001	**3.701,10**		
HZM 38/23 - WB - FIX. DÉLKA		★	**609,74**	**273,60**
Provedení: FV, WB podle tabulky, ceník strana 2				
HZM 38/23 - FV - 6070	060-00003	**5.829,85**		
HZM 38/23 - FV - FIX. DÉLKA		★	**960,44**	**273,60**
Provedení: A4 podle tabulky, ceník strana 2				
HZM 38/23 - A4 - 6070	060-00002	**na vyžádání**		
HZM 38/23 - A4 - FIX. DÉLKA		★	**na vyžádání**	**na vyžádání**

HZM 29/20 028_83

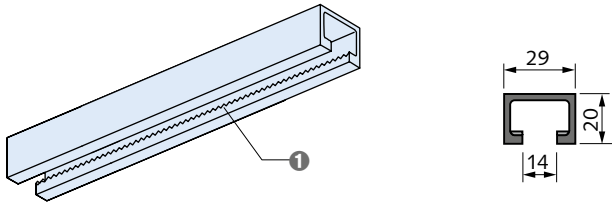

❶ za tepla válcovaný, ozubený

artikl délka [mm]	obj. č. 0284.	cena [Kč/ks.]	cena/m [Kč/m]	příplatek za fixní délku [Kč/ks]
Provedení: WB podle tabulky, ceník strana 2				
HZM 29/20 - WB - 6070	050-00001	**2.500,70**		
HZM 29/20 - WB - FIX. DÉLKA		★	**411,98**	**172,15**
Provedení: FV podle tabulky, ceník strana 2				
HZM 29/20 - FV - 6070	050-00003	**3.850,20**		
HZM 29/20 - FV - FIX. DÉLKA		★	**634,30**	**166,00**

★Upozornění HALFEN: Všeobecné vysvětlivky viz Přehled na straně a

© 2014 HALFEN · Ceník 2/14 · www.halfen.cz

Středně těžké nosné systémy 028_82

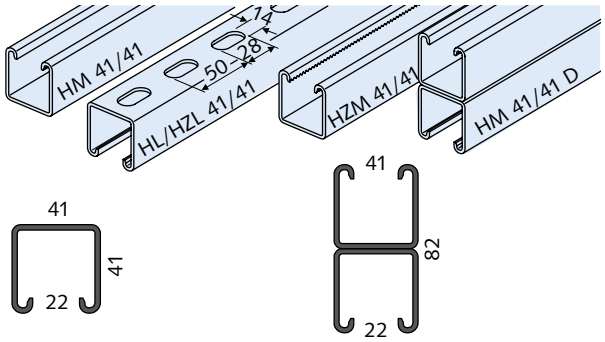

artikl délka [mm]	obj. č.	cena [Kč/ks.]	cena/m [Kč/m]	příplatek za fixní délku [Kč/ks]
Provedení: WB podle tabulky, ceník strana 2				
HM 41/41 - WB - 6000	0280.080-00001	**2.204,05**		
HM 41/41 - WB - FIX. DÉLKA		★	**367,34**	**172,15**
HL 41/41 - WB - 6000	0281.010-00001	**2.400,80**		
HL 41/41 - WB - FIX. DÉLKA		★	**400,13**	**172,15**
HZM 41/41 - WB - 6000	0284.010-00001	**3.891,70**		
HZM 41/41 - WB - FIX. DÉLKA		★	**648,62**	**172,15**
HM 41/41 D - WB - 6000	0280.150-00001	**5.119,75**		
HM 41/41 D - WB - FIX. DÉLKA		★	**853,29**	**172,15**
Provedení: SV podle tabulky, ceník strana 2				
HM 41/41 - SV - 6000	0280.080-00002	**2.860,35**		
HM 41/41 - SV - FIX. DÉLKA		★	**476,73**	**172,15**
HL 41/41 - SV - 6000	0281.010-00003	**3.038,65**		
HL 41/41 - SV - FIX. DÉLKA		★	**506,44**	**172,15**
Provedení: FV podle tabulky, ceník strana 2				
HM 41/41 - FV - 6000	0280.080-00003	**3.728,75**		
HM 41/41 - FV - FIX. DÉLKA		★	**621,46**	**172,15**
HL 41/41 - FV - 6000	0281.010-00002	**3.917,80**		
HL 41/41 - FV - FIX. DÉLKA		★	**652,97**	**172,15**
HZM 41/41 - FV - 6000	0284.010-00002	**5.310,35**		
HZM 41/41 - FV - FIX. DÉLKA		★	**885,06**	**172,15**
HZL 41/41 - FV - 6000	0283.010-00002	**5.462,50**		
HZL 41/41 - FV - FIX. DÉLKA		★	**910,42**	**172,15**
HM 41/41 D - FV - 6000	0280.150-00003	**8.150,70**		
HM 41/41 D - FV - FIX. DÉLKA		★	**1.358,45**	**338,15**
Provedení: A2 podle tabulky, ceník strana 2				
HL 41/41 - A2 - 6000	0281.010-00005	**15.388,45**		
HL 41/41 - A2 - FIX. DÉLKA		★	**2.564,74**	**273,60**

artikl délka [mm]	obj. č.	cena [Kč/ks.]	cena/m [Kč/m]	příplatek za fixní délku [Kč/ks]
Provedení: A4 podle tabulky, ceník strana 2				
HM 41/41 - A4 - 6000	0280.080-00004	**19.607,50**		
HM 41/41 - A4 - FIX. DÉLKA		★	**3.267,92**	**273,60**
HL 41/41 - A4 - 6000	0281.010-00004	**20.265,35**		
HL 41/41 - A4 - FIX. DÉLKA		★	**3.377,56**	**273,60**
HZM 41/41 - A4 - 6000	0284.010-00003	**21.617,90**		
HZM 41/41 - A4 - FIX. DÉLKA		★	**3.602,98**	**273,60**
HZL 41/41 - A4 - 6000	0283.010-00003	**22.088,25**		
HZL 41/41 - A4 - FIX. DÉLKA		★	**3.681,38**	**273,60**
HM 41/41 D - A4 - 6000	0280.150-00002	**40.333,95**		
HM 41/41 D - A4- FIX. DÉLKA		★	**6.722,33**	**545,65**

Středně těžké nosné systémy 028_82

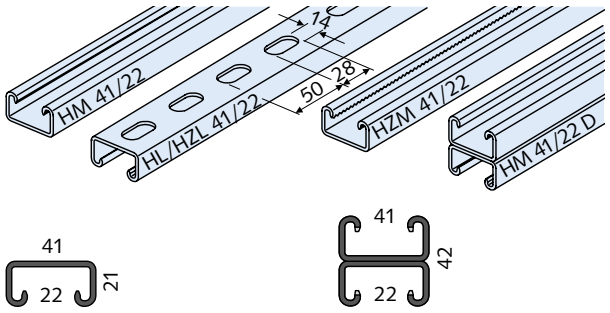

artikl délka [mm]	obj. č.	cena [Kč/ks.]	cena/m [Kč/m]	příplatek za fixní délku [Kč/ks]
Provedení: WB podle tabulky, ceník strana 2				
HM 41/22 - WB - 6000	0280.120-00001	**1.429,40**		
HM 41/22 - WB - FIX. DÉLKA		★	**238,23**	**172,15**
HL 41/22 - WB - 6000	0281.020-00001	**1.620,00**		
HL 41/22 - WB - FIX. DÉLKA		★	**270,00**	**172,15**
HZM 41/22 - WB - 6070	0284.020-00001	**2.909,55**		
HZM 41/22 - WB - FIX. DÉLKA		★	**479,33**	**172,15**
HM 41/22 D - WB - 6000	0280.160-00001	**3.555,10**		
HM 41/22 D - WB - FIX. DÉLKA		★	**592,52**	**338,15**
Provedení: SV podle tabulky, ceník strana 2				
HM 41/22 - SV - 6000	0280.120-00003	**1.861,30**		
HM 41/22 - SV - FIX. DÉLKA		★	**310,22**	**172,15**
HL 41/22 - SV - 6000	0281.020-00003	**2.056,50**		
HL 41/22 - SV - FIX. DÉLKA		★	**342,75**	**172,15**

★Upozornění HALFEN: Všeobecné vysvětlivky viz Přehled na straně a

artikl	délka [mm]	obj. č.	cena [Kč/ks.]	cena/m [Kč/m]	příplatek za fixní délku [Kč/ks]
Provedení: FV podle tabulky, ceník strana 2					
HM 41/22 - FV -	**6000**	0280.120-00002	**2.517,60**		
HM 41/22 - FV -	**FIX. DÉLKA**		★	**419,60**	**172,15**
HL 41/22 - FV -	**6000**	0281.020-00002	**2.702,05**		
HL 41/22 - FV -	**FIX. DÉLKA**		★	**450,34**	**172,15**
HZM 41/22 - FV -	**6070**	0284.020-00002	**4.375,85**		
HZM 41/22 - FV -	**FIX. DÉLKA**		★	**720,90**	**172,15**
HZL 41/22 - FV -	**6000**	0283.020-00002	**4.544,90**		
HZL 41/22 - FV -	**FIX. DÉLKA**		★	**757,48**	**172,15**
HM 41/22 D - FV -	**6000**	0280.160-00002	**5.726,85**		
HM 41/22 D - FV -	**FIX. DÉLKA**		★	**954,48**	**338,15**
HZM 41/22 D - FV -	**6070**	0284.040-00002	**9.354,20**		
HZM 41/22 D - FV -	**FIX. DÉLKA**		★	**1.541,05**	**338,15**
Provedení: A4 podle tabulky, ceník strana 2					
HM 41/22 - A4 -	**6000**	0280.120-00004	**14.098,90**		
HM 41/22 - A4 -	**FIX. DÉLKA**		★	**2.349,82**	**273,60**
HL 41/22 - A4 -	**6000**	0281.020-00004	**14.612,25**		
HL 41/22 - A4 -	**FIX. DÉLKA**		★	**2.435,38**	**273,60**
HZM 41/22 - A4 -	**6070**	0284.020-00003	**17.514,10**		
HZM 41/22 - A4 -	**FIX. DÉLKA**		★	**2.885,35**	**273,60**
HZL 41/22 - A4 -	**6000**	0283.020-00003	**18.021,35**		
HZL 41/22 - A4 -	**FIX. DÉLKA**		★	**3.003,56**	**273,60**
HM 41/22 D - A4 -	**6000**	0280.160-00003	**29.255,25**		
HM 41/22 D - A4 -	**FIX. DÉLKA**		★	**4.875,88**	**545,65**
HZM 41/22 D - A4 -	**6070**	0284.040-00003	**35.683,00**		
HZM 41/22 D - A4 -	**FIX. DÉLKA**		★	**5.878,58**	**545,65**

Středně těžké nosné systémy 028_82

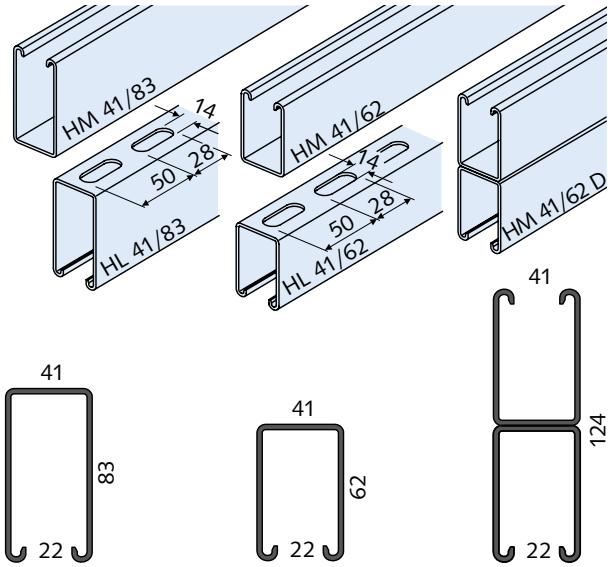

artikl	délka [mm] ①	obj. č.	cena [Kč/ks]	cena/m [Kč/m]
Provedení: WB podle tabulky, ceník strana 2				
HM 41/83 - WB -	**6000**	0280.130-00002	**4.365,10**	**727,52**
HL 41/83 - WB -	**6000**	0281.030-00004	**4.658,65**	**776,44**
HM 41/62 - WB -	**6000**	0280.140-00002	**3.304,55**	**550,76**
HL 41/62 - WB -	**6000**	0281.040-00001	**3.595,05**	**599,18**
HM 41/62 D - WB -	**6000**	0280.170-00001	**10.078,10**	**1.679,68**
Provedení: SV podle tabulky, ceník strana 2				
HM 41/83 - SV -	**6000**	0280.130-00001	**5.726,85**	**954,48**
HL 41/83 - SV -	**6000**	0281.030-00006	**6.034,25**	**1.005,71**
HM 41/62 - SV -	**6000**	0280.140-00001	**4.400,45**	**733,41**
HL 41/62 - SV -	**6000**	0281.040-00003	**4.706,30**	**784,38**
Provedení: FV podle tabulky, ceník strana 2				
HM 41/83 - FV -	**6000**	0280.130-00003	**6.490,75**	**1.081,79**
HL 41/83 - FV -	**6000**	0281.030-00005	**6.788,95**	**1.131,49**
HM 41/62 - FV -	**6000**	0280.140-00003	**5.188,90**	**864,82**
HL 41/62 - FV -	**6000**	0281.040-00002	**5.493,25**	**915,54**
HM 41/62 D - FV -	**6000**	0280.170-00002	**12.631,05**	**2.105,18**

★Upozornění HALFEN: Všeobecné vysvětlivky viz Přehled na straně a

© 2014 HALFEN · Ceník 2/14 · www.halfen.cz

Středně těžké nosné systémy 028_82

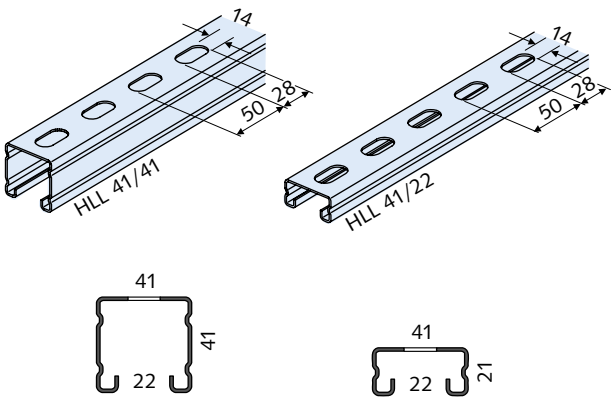

artikl	délka [mm] ①	obj. č.	cena [Kč/ks]	cena/m [Kč/m]
Provedení: SV podle tabulky, ceník strana 2				
HLL 41/41 - SV -	**6000**	0282.010-00002	**1.899,75**	**316,63**
HLL 41/22 - SV -	**6000**	0282.020-00003	**1.701,45**	**283,58**

① žádné fixní délky

★Upozornění HALFEN: Všeobecné vysvětlivky viz Přehled na straně a

© 2014 HALFEN · Ceník 2/14 · www.halfen.cz

Lehké nosné systémy 028_82

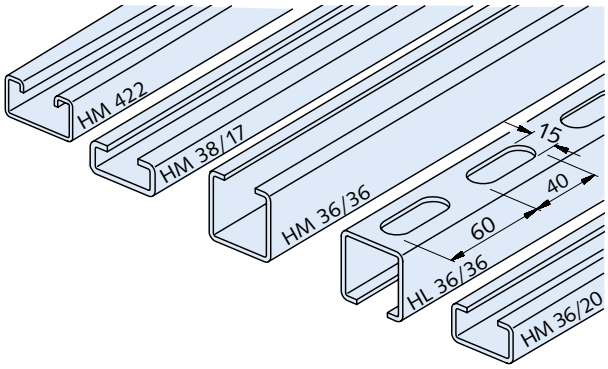

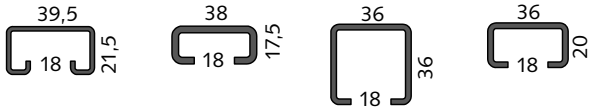

artikl	délka [mm]	obj. č.	cena [Kč/ks.]	cena/m [Kč/m]	příplatek za fixní délku [Kč/ks]
Provedení: WB podle tabulky, ceník strana 2					
HM 422 - WB -	**6000**	0280.110-00001	**1.303,40**		
HM 422 - WB -	**FIX. DÉLKA**		★	**214,73**	**172,15**
HM 38/17 - WB -	**6070**	0280.020-00001	**1.560,05**		
HM 38/17 - WB -	**FIX. DÉLKA**		★	**257,01**	**126,05**
HM 36/36 - WB -	**6000**	0280.070-00001	**1.809,05**		
HM 36/36 - WB -	**FIX. DÉLKA**		★	**298,03**	**172,15**
HL 36/36 - WB -	**6000**	0281.050-00001	**2.078,00**		
HL 36/36 - WB -	**FIX. DÉLKA**		★	**342,34**	**172,15**
HM 36/20 - WB -	**6000**	0280.240-00001	**1.223,45**		
HM 36/20 - WB -	**FIX. DÉLKA**		★	**201,56**	**126,05**
Provedení: FV podle tabulky, ceník strana 2					
HM 422 - FV -	**6000**	0280.110-00002	**2.322,40**		
HM 422 - FV -	**FIX. DÉLKA**		★	**382,60**	**172,15**
HM 38/17 - FV -	**6070**	0280.020-00002	**2.554,50**		
HM 38/17 - FV -	**FIX. DÉLKA**		★	**420,84**	**126,05**
HM 36/36 - FV -	**6000**	0280.070-00002	**3.064,80**		
HM 36/36 - FV -	**FIX. DÉLKA**		★	**504,91**	**172,15**
HL 36/36 - FV -	**6000**	0281.050-00002	**3.253,85**		
HL 36/36 - FV -	**FIX. DÉLKA**		★	**536,05**	**172,15**
HM 36/20 - FV -	**6000**	0280.240-00002	**2.102,60**		
HM 36/20 - FV -	**FIX. DÉLKA**		★	**346,39**	**126,05**
Provedení: A2 podle tabulky, ceník strana 2					
HM 38/17 - A2 -	**6070**	0280.020-00003	**9.418,75**		
HM 38/17 - A2 -	**FIX. DÉLKA**		★	**1.551,69**	**192,15**
Provedení: A4 podle tabulky, ceník strana 2					
HM 38/17 - A4 -	**6070**	0280.020-00004	**12.185,35**		
HM 38/17 - A4 -	**FIX. DÉLKA**		★	**2.007,47**	**192,15**
HM 36/36 - A4 -	**6000**	0280.070-00003	**14.214,20**		
HM 36/36 - A4 -	**FIX. DÉLKA**		★	**2.341,71**	**273,60**
HL 36/36 - A4 -	**6000**	0281.050-00003	**14.848,95**		
HL 36/36 - A4 -	**FIX. DÉLKA**		★	**2.446,29**	**273,60**

Lehké nosné systémy 028_82

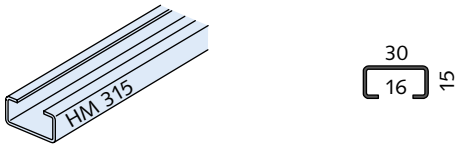

artikl	délka [mm]	obj. č.	cena [Kč/ks.]	cena/m [Kč/m]	příplatek za fixní délku [Kč/ks]
Provedení: WB podle tabulky, ceník strana 2					
HM 315 - WB -	**6000**	0280.060-00001	**896,05**		
HM 315 - WB -	**FIX. DÉLKA**		★	**147,62**	**126,05**
Provedení: FV podle tabulky, ceník strana 2					
HM 315 - FV -	**6000**	0280.060-00002	**1.418,65**		
HM 315 - FV -	**FIX. DÉLKA**		★	**233,71**	**126,05**

Lehké nosné systémy 028_82

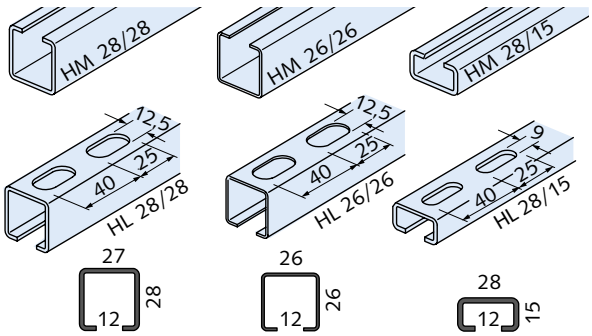

artikl	délka [mm]	obj. č.	cena [Kč/ks.]	cena/m [Kč/m]	příplatek za fixní délku [Kč/ks]
Provedení: WB podle tabulky, ceník strana 2					
HM 28/28 - WB -	**6000**	0280.050-00001	**1.138,90**		
HM 28/28 - WB -	**FIX. DÉLKA**		★	**187,63**	**172,15**
HL 28/28 - WB -	**6000**	0281.060-00001	**1.327,95**		
HL 28/28 - WB -	**FIX. DÉLKA**		★	**218,77**	**172,15**
HM 28/15 - WB -	**6070**	0280.010-00001	**979,05**		
HM 28/15 - WB -	**FIX. DÉLKA**		★	**161,29**	**126,05**
HL 28/15 - WB -	**6070**	0281.080-00001	**1.160,45**		
HL 28/15 - WB -	**FIX. DÉLKA**		★	**191,18**	**126,05**

★Upozornění HALFEN: Všeobecné vysvětlivky viz Přehled na straně a

© 2014 HALFEN · Ceník 2/14 · www.halfen.cz

artikl	délka [mm]	obj. č.	cena [Kč/ks.]	cena/m [Kč/m]	příplatek za fixní délku [Kč/ks]
Provedení: SV podle tabulky, ceník strana 2					
HM 28/28 - SV -	**6000**	0280.050-00003	**1.438,65**		
HM 28/28 - SV -	**FIX. DÉLKA**		★	**237,01**	**172,15**
HL 28/28 - SV -	**6000**	0281.060-00003	**1.635,35**		
HL 28/28 - SV -	**FIX. DÉLKA**		★	**269,42**	**172,15**
HM 26/26 - SV -	**6000**	0280.040-00001	**960,65**		
HM 26/26 - SV -	**FIX. DÉLKA**		★	**158,26**	**64,55**
HL 26/26 - SV -	**6000**	0281.070-00001	**1.138,90**		
HL 26/26 - SV -	**FIX. DÉLKA**		★	**187,63**	**126,05**
Provedení: FV podle tabulky, ceník strana 2					
HM 28/28 - FV -	**6000**	0280.050-00002	**2.016,55**		
HM 28/28 - FV -	**FIX. DÉLKA**		★	**332,22**	**172,15**
HL 28/28 - FV -	**6000**	0281.060-00002	**2.197,90**		
HL 28/28 - FV -	**FIX. DÉLKA**		★	**362,09**	**172,15**
HM 28/15 - FV -	**6070**	0280.010-00002	**1.580,05**		
HM 28/15 - FV -	**FIX. DÉLKA**		★	**260,30**	**126,05**
HL 28/15 - FV -	**6070**	0281.080-00004	**1.779,85**		
HL 28/15 - FV -	**FIX. DÉLKA**		★	**293,22**	**126,05**
Provedení: A2 podle tabulky, ceník strana 2					
HM 28/15 - A2 -	**6070**	0280.010-00004	**5.837,55**		
HM 28/15 - A2 -	**FIX. DÉLKA**		★	**961,71**	**192,15**
HL 28/15 - A2 -	**6070**	0281.080-00002	**6.452,35**		
HL 28/15 - A2 -	**FIX. DÉLKA**		★	**1.062,99**	**192,15**
Provedení: A4 = nerez / montáž bez přípravku					
HM 28/28 - A4 -	**6000**	0280.050-00004	**9.427,95**		
HM 28/28 - A4 -	**FIX. DÉLKA**		★	**1.553,20**	**273,60**
HL 28/28 - A4 -	**6000**	0281.060-00004	**10.044,30**		
HL 28/28 - A4 -	**FIX. DÉLKA**		★	**1.654,74**	**273,60**
HM 28/15 - A4 -	**6070**	0280.010-00003	**7.751,10**		
HM 28/15 - A4 -	**FIX. DÉLKA**		★	**1.276,95**	**192,15**
HL 28/15 - A4 -	**6070**	0281.080-00003	**8.390,50**		
HL 28/15 - A4 -	**FIX. DÉLKA**		★	**1.382,29**	**192,15**

Lehké nosné systémy 028_82

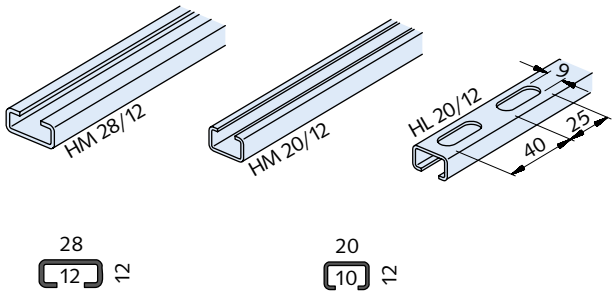

artikl	délka [mm]	obj. č.	cena [Kč/ks.]	cena/m [Kč/m]	příplatek za fixní délku [Kč/ks]
Provedení: WB podle tabulky, ceník strana 2					
HM 28/12 - WB -	**6000**	0280.260-00001	**790,00**		
HM 28/12 - WB -	**FIX. DÉLKA**		★	**130,15**	**126,05**
HM 20/12 - WB -	**6000**	0280.030-00001	**564,10**		
HM 20/12 - WB -	**FIX. DÉLKA**		★	**92,93**	**126,05**
HL 20/12 - WB -	**6000**	0281.090-00001	**748,50**		
HL 20/12 - WB -	**FIX. DÉLKA**		★	**123,31**	**126,05**
Provedení: FV podle tabulky, ceník strana 2					
HM 28/12 - FV -	**6000**	0280.260-00002	**1.303,40**		
HM 28/12 - FV -	**FIX. DÉLKA**		★	**214,73**	**126,05**
HM 20/12 - FV -	**6000**	0280.030-00003	**943,70**		
HM 20/12 - FV -	**FIX. DÉLKA**		★	**155,47**	**126,05**
HL 20/12 - FV -	**6000**	0281.090-00002	**1.118,95**		
HL 20/12 - FV -	**FIX. DÉLKA**		★	**184,34**	**126,05**
Provedení: A2 podle tabulky, ceník strana 2					
HM 20/12 - A2 -	**6000**	0280.030-00002	**3.449,05**		
HM 20/12 - A2 -	**FIX. DÉLKA**		★	**568,21**	**192,15**
HL 20/12 - A2 -	**6000**	0281.090-00003	**4.077,65**		
HL 20/12 - A2 -	**FIX. DÉLKA**		★	**671,77**	**192,15**

★Upozornění HALFEN: Všeobecné vysvětlivky viz Přehled na straně a

HPE 031

Záslepka profilu

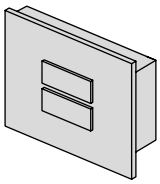

artikl	pro profil	obj. č. 0318.	cena [Kč/100 ks]
Provedení: plast, barva: černá			
HPE 52/34	52/34	000-00001	**3.184,65**
HPE 50/40	50/40	000-00002	**2.688,20**
HPE 41/41	41/41	000-00003	**2.757,40**
HPE 41/22	41/22	000-00004	**2.757,40**
HPE 36/36	36/36	000-00005	**2.264,00**
HPE 28/28	28/28	000-00006	**1.767,55**
HPE 26/26	26/26	000-00007	**1.767,55**
HPE 28/15	28/15	000-00011	**1.553,90**

DGM 031

Těsnicí gumový profil pro HALFEN příchytky trubky, žáruvzdorný do + 110°C

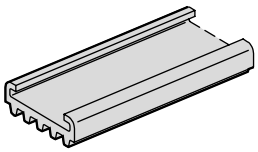

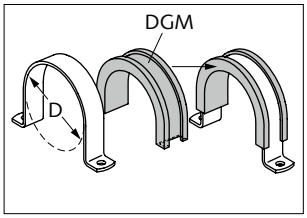

artikl	pro objímky-Ø D [mm]	obj. č. 0320.	cena/m [Kč/m]
Provedení: EPDM			
DGM 25/8	17-96	000-00001	**239,77**
DGM 30/8	100-157	000-00002	**268,98**
DGM 40/8	160-235	000-00003	**339,68**
DGM 50/8	267-340	000-00004	**514,90**
DGM 60/8	355-532	000-00005	**813,07**

SDM 031

Profil zvukové izolace

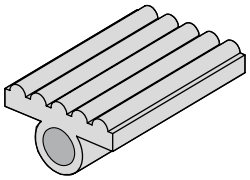

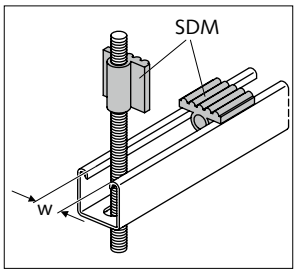

❶ Šířka štěrbiny profilu

artikl	vhodný pro profily se šířkou štěrbiny w [mm]	obj. č. 0319.	cena [Kč/100 ks]	cena/m [Kč/m]
Provedení: EPDM				
SDM 41/8 -metrové zboží	22	000-00001		**495,75**
SDM 41/8 - 4 cm -ks	22	000-00002	**4.526,45**	
SDM 36/6 -metrové zboží	18	000-00003		**446,05**
SDM 36/6 - 4 cm -ks	18	000-00004	**3.605,80**	
SDM 28/6 -metrové zboží	12	000-00005		**289,50**
SDM 28/6 - 4 cm -ks	12	000-00006	**2.757,40**	

★Upozornění HALFEN: Všeobecné vysvětlivky viz Přehled na straně a

© 2014 HALFEN · Ceník 2/14 · www.halfen.cz

PA 031

Kryt profilu

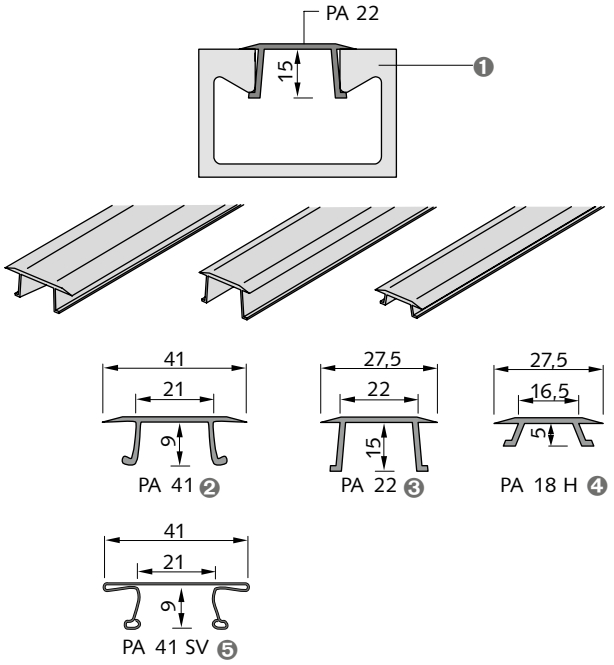

❶ HALFEN montážní profil např. HM 52/34
❷ Provedení: PVC, tvrdé; pro profily: 50/40, 486, všechny profily 41
❸ Provedení: PVC, tvrdé, pro profily: 52/34, 50/30
❹ Provedení: PVC, tvrdé, pro profily: 36/36, 38/17
❺ Provedení: ocel, sendzimiricky pozinkováno (SV); pro profily: 50/40, 486, všechny profily 41

artikl	obj. č. 0321.	cena [Kč/m]	cena/m [Kč/m]	příplatek za fixní délku [Kč/ks]
Provedení: KS podle tabulky, ceník strana 2				
PA - 41 - KS - 3000	000-00002	**439,60**		
PA - 41 - KS - FIX. DÉLKA		★	**146,02**	**56,85**
PA - 22 - KS - 3000	000-00003	**284,35**		
PA - 22 - KS - FIX. DÉLKA		★	**94,68**	**39,95**
PA - 18H - KS - 3000	000-00004	**258,20**		
PA - 18H - KS - FIX. DÉLKA		★	**86,07**	**30,75**
Provedení: SV podle tabulky, ceník strana 2				
PA - 41 - SV - 3000	000-00001	**284,35**		
PA - 41 - SV - FIX. DÉLKA		★	**94,68**	**39,95**
Příklad objednání FIXNÍ DÉLKY: PA-22-KS-1500 (požadovaná délka)				

HVT 52 031

HALFEN Spojovací prvky systém 52, vhodné pro profil 52/34, otvor Ø 18 mm

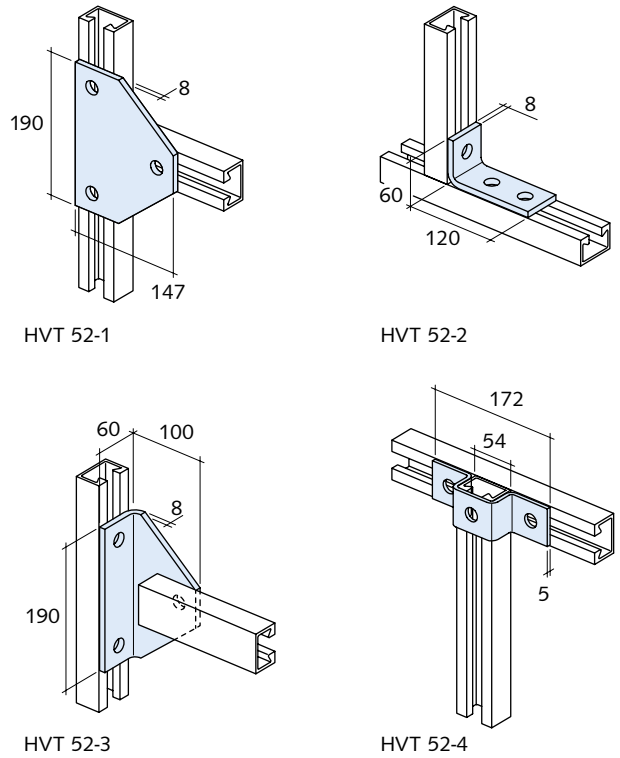

artikl	obj. č. 0312.	cena [Kč/ks.]
Provedení: FV podle tabulky, ceník strana 2		
HVT 52 - 1 - FV	040-00001	**662,45**
HVT 52 - 2 - FV	040-00002	**422,70**
HVT 52 - 3 - FV	040-00003	**756,20**
HVT 52 - 4 - FV	040-00004	**218,25**
Provedení: A4 podle tabulky, ceník strana 2		
HVT 52 - 1 - A4	040-00011	**1.825,95**
HVT 52 - 2 - A4	040-00012	**896,05**
HVT 52 - 3 - A4	040-00013	**1.961,20**
HVT 52 - 4 - A4	040-00014	**1.220,40**

★Upozornění HALFEN: Všeobecné vysvětlivky viz Přehled na straně a

HVT 52 031

HALFEN Spojovací prvky systém 52, vhodné pro profil 52/34, otvor Ø 18 mm

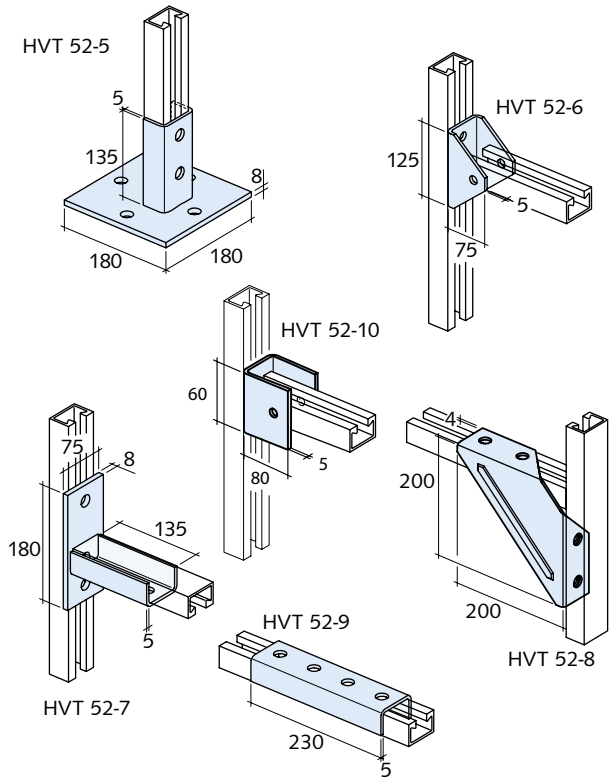

artikl	obj. č. 0312.	cena [Kč/ks.]
Provedení: FV podle tabulky, ceník strana 2		
HVT 52 - 5 - FV	040-00005	**1.206,55**
HVT 52 - 6 - FV	040-00006	**265,90**
HVT 52 - 7 - FV	040-00007	**956,00**
HVT 52 - 8 - FV	040-00008	**880,70**
HVT 52 - 9 - FV	040-00009	**639,40**
HVT 52 - 10 - FV	040-00010	**639,40**
Provedení: A4 podle tabulky, ceník strana 2		
HVT 52 - 5 - A4	040-00015	**3.416,75**
HVT 52 - 6 - A4	040-00016	**1.271,10**
HVT 52 - 7 - A4	040-00017	**2.609,85**
HVT 52 - 8 - A4	040-00018	**2.560,65**
HVT 52 - 9 - A4	040-00019	**1.487,80**
HVT 52 - 10 - A4	040-00020	**1.487,80**

HVT 41 031

HALFEN spojovací díly systém 41, vhodné pro profily 41/41

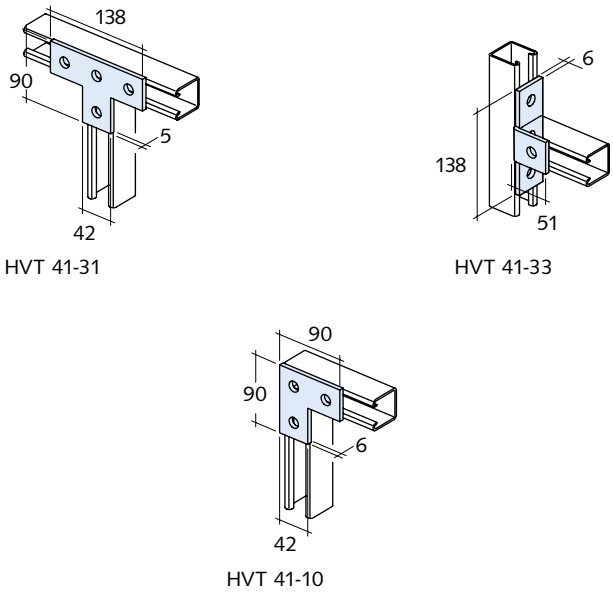

artikl	obj. č. 0312.	cena [Kč/ks.]
Provedení: FV podle tabulky, ceník strana 2		
HVT - 41 - 31 - FV	030-00013	**118,35**
HVT - 41 - 33 - FV	030-00014	**129,10**
HVT - 41 - 10 - FV	030-00002	**89,15**
Provedení: A4 = nerez A4		
HVT - 41 - 10 - A4	030-00049	**582,50**

HVT 41 031

HALFEN spojovací díly systém 41, vhodné pro profily 41/41

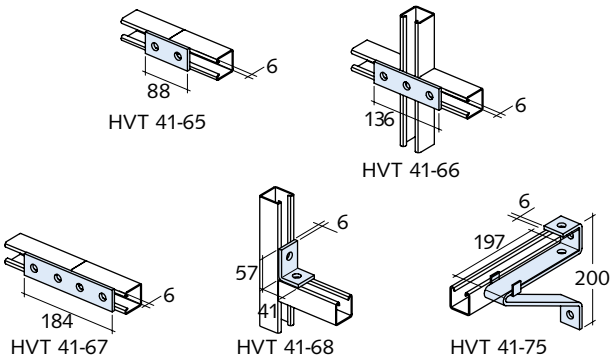

artikl	obj. č. 0312.	cena [Kč/ks.]
Provedení: FV podle tabulky, ceník strana 2		
HVT - 41 - 65 - FV	030-00032	**55,35**
HVT - 41 - 66 - FV	030-00033	**83,00**
HVT - 41 - 67 - FV	030-00034	**101,45**
HVT - 41 - 68 - FV	030-00035	**64,55**
HVT - 41 - 75 - FV	030-00038	**593,30**
Provedení: A4 podle tabulky, ceník strana 2		
HVT - 41 - 68 - A4	030-00079	**293,55**

★Upozornění HALFEN: Všeobecné vysvětlivky viz Přehled na straně a

© 2014 HALFEN · Ceník 2/14 · www.halfen.cz

HVT 41 031

HALFEN spojovací díly systém 41, vhodné pro profily 41/41

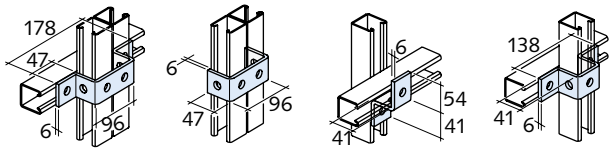

HVT 41-43 HVT 41-44 HVT 41-45 HVT 41-47

artikl	obj. č. 0312.	cena [Kč/ks.]
Provedení: FV podle tabulky, ceník strana 2		
HVT - 41 - 43 - FV	030-00022	**176,75**
HVT - 41 - 44 - FV	030-00023	**122,95**
HVT - 41 - 45 - FV	030-00024	**87,60**
HVT - 41 - 47 - FV	030-00026	**139,85**
Provedení: A4 podle tabulky, ceník strana 2		
HVT - 41 - 47 - A4	030-00072	**748,50**

HVT 41 031

HALFEN spojovací díly systém 41, vhodné pro profily 41/41

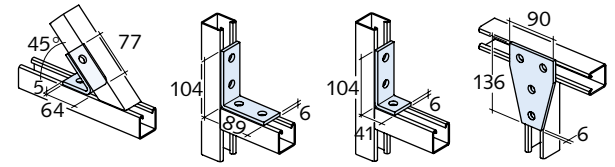

HVT 41-11 HVT 41-25 HVT 41-26 HVT 41-13

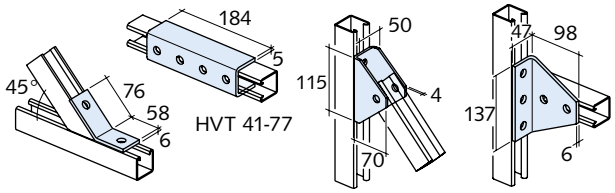

HVT 41-77

HVT 41-15 HVT 41-78 HVT 41-27

artikl	obj. č. 0312.	cena [Kč/ks.]
Provedení: FV podle tabulky, ceník strana 2		
HVT - 41 - 11 - FV	030-00003	**96,85**
HVT - 41 - 25 - FV	030-00010	**103,00**
HVT - 41 - 26 - FV	030-00011	**83,00**
HVT - 41 - 13 - FV	030-00004	**201,35**
HVT - 41 - 77 - FV	030-00039	**316,60**
HVT - 41 - 78 - FV	030-00040	**335,05**
HVT - 41 - 15 - FV	030-00005	**96,85**
HVT - 41 - 27 - FV	030-00012	**338,15**
Provedení: A4 podle tabulky, ceník strana 2		
HVT - 41 - 26 - A4	030-00057	**513,35**
HVT - 41 - 13 - A4	030-00051	**1.226,55**
HVT - 41 - 77 - A4	030-00082	**1.915,10**
HVT - 41 - 78 - A4	030-00083	**866,85**
HVT - 41 - 27 - A4	030-00058	**2.336,25**

HVT 41 031

HALFEN spojovací díly systém 41

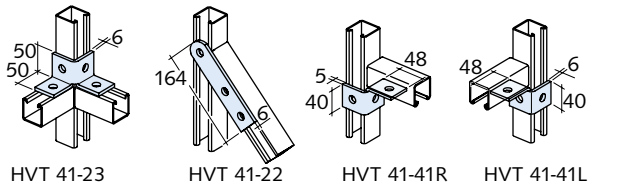

HVT 41-23 HVT 41-22 HVT 41-41R HVT 41-41L

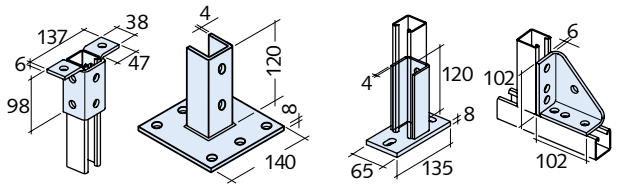

HVT 41-46 HVT 41-57 HVT 41-58 HVT 41-84

artikl	obj. č. 0312.	cena [Kč/ks.]
Provedení: FV podle tabulky, ceník strana 2		
HVT - 41 - 23 - FV	030-00009	**146,00**
HVT - 41 - 22 - FV	030-00008	**99,90**
HVT - 41 - 41L - FV	030-00020	**144,50**
HVT - 41 - 41R - FV	030-00021	**144,50**
HVT - 41 - 46 - FV	030-00025	**315,10**
HVT - 41 - 57 - FV	030-00029	**662,45**
HVT - 41 - 58 - FV	030-00030	**553,30**
HVT - 41 - 84 - FV	030-00041	**275,10**
Provedení: A4 podle tabulky, ceník strana 2		
HVT - 41 - 22 - A4	030-00054	**720,85**
HVT - 41 - 46 - A4	030-00071	**1.899,75**
HVT - 41 - 57 - A4	030-00074	**2.371,60**
HVT - 41 - 58 - A4	030-00075	**1.569,30**
HVT - 41 - 84 - A4	030-00084	**2.303,95**

★Upozornění HALFEN: Všeobecné vysvětlivky viz Přehled na straně a

© 2014 HALFEN · Ceník 2/14 · www.halfen.cz

Nosné svěrky 031

HALFEN nosné svěrky systém 41
Upozornění: nosné svěrky TK viz strana 232

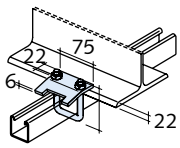

HVT 41-85 ❶

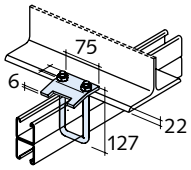

HVT 41-86 ❶

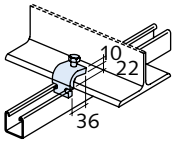

HVT 41-89 ❶

❶ použití v páru

artikl	pro šroub HALFEN	obj. č. 0312.	cena [Kč/ks.]
Provedení: FV podle tabulky, ceník strana 2			
HVT - 41 - 85 - FV	41/41, 41/29 D	030-00042	**150,65**
HVT - 41 - 86 - FV	41/41 D, 41/83	030-00044	**169,05**
HVT - 41 - 89 - FV	Všechny prof. 41/41 do 41/62 D	030-00046	**201,35**
Provedení: A4 podle tabulky, ceník strana 2			
HVT - 41 - 85 - A4	41/41, 41/22 D	030-00085	**1.533,95**
HVT - 41 - 86 - A4	41/41 D, 41/83	030-00086	**1.659,95**

HVT 41 031

HALFEN spojovací díly systém 41

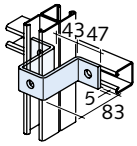

HVT 41-37

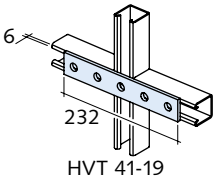

HVT 41-19

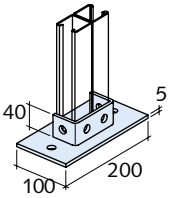

HVT 41-73

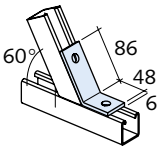

HVT 41-97

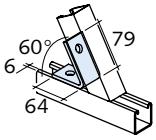

HVT 41-08

artikl	obj. č. 0312.	cena [Kč/ks.]
Provedení: FV podle tabulky, ceník strana 2		
HVT - 41 - 37 - FV	030-00018	**218,25**
HVT - 41 - 19 - FV	030-00006	**129,10**
HVT - 41 - 73 - FV	030-00037	**484,15**
HVT - 41 - 97 - FV	030-00047	**96,85**
HVT - 41 - 08 - FV	030-00001	**96,85**

HVT 41 031

HALFEN spojovací díly systém 41, vhodné pro profily 41/22

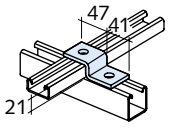

HVT 41-49

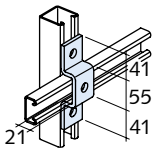

HVT 41-40

artikl	obj. č. 0312.	cena [Kč/ks.]
Provedení: FV podle tabulky, ceník strana 2		
HVT - 41 - 49 - FV	030-00027	**83,00**
HVT - 41 - 40 - FV	030-00019	**129,10**

★Upozornění HALFEN: Všeobecné vysvětlivky viz Přehled na straně a

© 2014 HALFEN · Ceník 2/14 · www.halfen.cz

HCS-VT 41-58 030

Patka profilu
HALFEN POWERCLICK montážní systém

❶

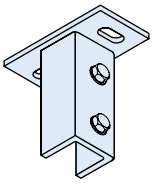

❶ HCS-VT 41-58/2 patka profilu se 2 šrouby, předmontovaná

artikl	balení [ks]	obj. č. 0300.	cena [Kč/ks]
Provedení: FV podle tabulky, ceník strana 2			
HCS-VT 41 - 58/2 - FV	10	010-00029	**579,45**
Provedení: A4 podle tabulky, ceník strana 2			
HCS-VT 41 - 58/2 - A4	10	010-00028	**1.469,35**

HCS-VT 41-57 030

Sloupková patka
HALFEN POWERCLICK montážní systém

❶ ❷

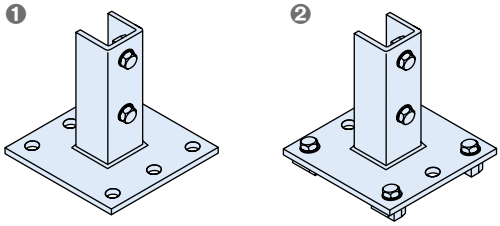

❶ HCS-VT 41-57/2 se 2 šrouby, předmontováno
❷ HCS-VT 41-57/6 se 6 šrouby, předmontováno

artikl	balení [ks]	obj. č. 0300.	cena [Kč/ks]
Provedení: FV podle tabulky, ceník strana 2			
HCS-VT 41 - 57/2 - FV	10	010-00023	**891,45**
HCS-VT 41 - 57/6 - FV	10	010-00026	**979,05**
Provedení: A4 podle tabulky, ceník strana 2			
HCS-VT 41 - 57/2 - A4	10	010-00022	**2.448,45**
HCS-VT 41 - 57/6 - A4	10	010-00025	**3.525,90**

HCS-VT 41-46 030

T-spojka
HALFEN POWERCLICK montážní systém

❶ ❷

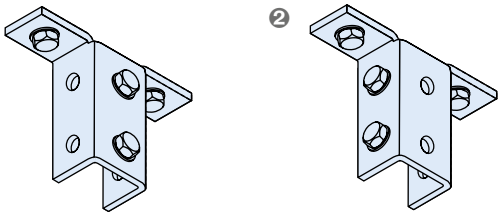

❶ HCS-VT 41-46/4v se 4 šrouby, předmontováno
❷ HCS-VT 41-46/4s se 4 šrouby (z toho 2 boční), předmontováno

artikl	balení [ks]	obj. č. 0300.	cena [Kč/ks]
Provedení: FV podle tabulky, ceník strana 2			
HCS-VT 41 - 46/4v - FV	10	010-00041	**536,40**
HCS-VT 41 - 46/4s - FV	10	010-00038	**536,40**
Provedení: A4 podle tabulky, ceník strana 2			
HCS-VT 41 - 46/4v - A4	10	010-00040	**1.572,35**
HCS-VT 41 - 46/4s - A4	10	010-00037	**1.572,35**

HCS-VT 41-26 030

Úhelník
HALFEN POWERCLICK montážní systém

❶ ❷

❶ HCS-VT 41-26/1 s 1 šroubem, předmontováno
❷ HCS-VT 41-26/3 se 3 šrouby, předmontováno

artikl	balení [ks]	obj. č. 0300.	cena [Kč/ks]
Provedení: FV podle tabulky, ceník strana 2			
HCS-VT 41 - 26/1 - FV	10	010-00005	**146,00**
HCS-VT 41 - 26/3 - FV	10	010-00008	**290,50**
Provedení: A4 podle tabulky, ceník strana 2			
HCS-VT 41 - 26/1 - A4	10	010-00004	**645,55**
HCS-VT 41 - 26/3 - A4	10	010-00007	**1.106,65**

HCS-VT 41-84 030

Rohová spojka
HALFEN POWERCLICK montážní systém

❶

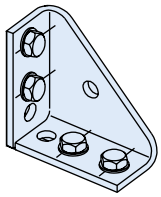

❶ HCS-VT 41-84/4 se 4 šrouby, předmontováno

artikl	balení [ks]	obj. č. 0300.	cena [Kč/ks]
Provedení: FV podle tabulky, ceník strana 2			
HCS-VT 41 - 84/4 - FV	10	010-00035	**514,90**
Provedení: A4 podle tabulky, ceník strana 2			
HCS-VT 41 - 84/4 - A4	10	010-00034	**2.774,30**

HCS-VT 41-68 030

90° úhelník se 2 šrouby, ze závodu předmontováno, napojení na montážní profil
HALFEN POWERCLICK montážní systém

❶

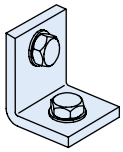

❶ HCS-VT 41-68/2 se 2 šrouby, předmontováno

artikl	balení [ks]	obj. č. 0300.	cena [Kč/ks]
Provedení: FV podle tabulky, ceník strana 2			
HCS-VT 41 - 68/2 - FV	1	010-00043	**262,85**
Provedení: A4 podle tabulky, ceník strana 2			
HCS-VT 41 - 68/2 - A4		010-00044	**625,55**

★Upozornění HALFEN: Všeobecné vysvětlivky viz Přehled na straně a

© 2014 HALFEN · Ceník 2/14 · www.halfen.cz

HCS-VT 41-22 030

Výztužná deska
HALFEN POWERCLICK montážní systém

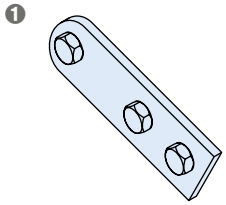

❶ HCS-VT 41-22/3 se 3 šrouby, předmontováno

artikl	balení [ks]	obj. č. 0300.	cena [Kč/ks]
Provedení: FV podle tabulky, ceník strana 2			
HCS-VT 41 - 22/3 - FV	10	010-00002	**288,95**
Provedení: A4 p = nerez A4, třída pevnosti S355, leštěno			
HCS-VT 41 - 22/3 - A4	10	010-00001	**1.275,70**

HCS-VT 41-27 030

Výztužný úhelník
HALFEN POWERCLICK montážní systém

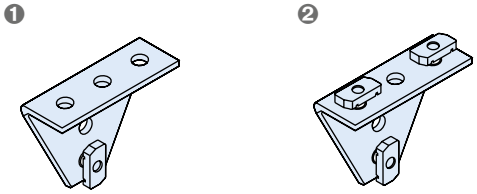

❶ HCS-VT 41-27/1 se 1 šroubem, předmontováno
❷ HCS-VT 41-27/3 se 3 šrouby, předmontováno

artikl	balení [ks]	obj. č. 0300.	cena [Kč/ks]
Provedení: FV podle tabulky, ceník strana 2			
HCS-VT 41 - 27/1 - FV	10	010-00011	**339,70**
HCS-VT 41 - 27/3 - FV	10	010-00014	**471,85**
Provedení: A4 podle tabulky, ceník strana 2			
HCS-VT 41 - 27/1 - A4	10	010-00010	**2.111,85**
HCS-VT 41 - 27/3 - A4	10	010-00013	**2.566,80**

HCS-VT 41-47 030

Třmínek U
HALFEN POWERCLICK montážní systém

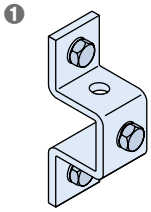

❶ HCS-VT 41-47/3 se 3 šrouby, předmontováno

artikl	balení [ks]	obj. č. 0300.	cena [Kč/ks]
Provedení: FV podle tabulky, ceník strana 2			
HCS-VT 41 - 47/3 - FV	10	010-00020	**335,05**
Provedení: A4 podle tabulky, ceník strana 2			
HCS-VT 41 - 47/3 - A4	10	010-00019	**1.303,40**

HCS-VT 41-77 030

Spojovník profilů
HALFEN POWERCLICK montážní systém

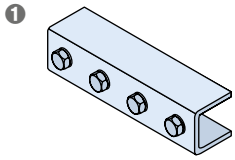

❶ HCS-VT 41-77/4 se 4 šrouby, předmontováno

artikl	balení [ks]	obj. č. 0300.	cena [Kč/ks]
Provedení: FV podle tabulky, ceník strana 2			
HCS-VT 41 - 77/4 - FV	10	010-00032	**522,60**
Provedení: A4 podle tabulky, ceník strana 2			
HCS-VT 41 - 77/4 - A4	10	010-00031	**2.466,90**

★Upozornění HALFEN: Všeobecné vysvětlivky viz Přehled na straně a

© 2014 HALFEN · Ceník 2/14 · www.halfen.cz

HALFEN spojovací díly systém 36 031

HALFEN spojovací díly systém 36, vhodné pro profily 36/36

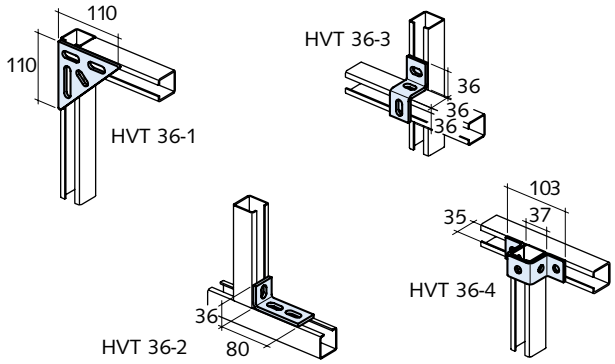

artikl	obj. č. 0312.	cena [Kč/ks]
Provedení: GV podle tabulky, ceník strana 2		
HVT - 36 - 1 - GV	020-00001	**126,05**
HVT - 36 - 2 - GV	020-00002	**52,25**
HVT - 36 - 3 - GV	020-00003	**83,00**
HVT - 36 - 4 - GV	020-00004	**87,60**
Provedení: A4 podle tabulky, ceník strana 2		
HVT - 36 - 2 - A4	020-00010	**514,90**

HALFEN spojovací díly systém 36 031

HALFEN spojovací díly systém 36, vhodné pro profily 36/36

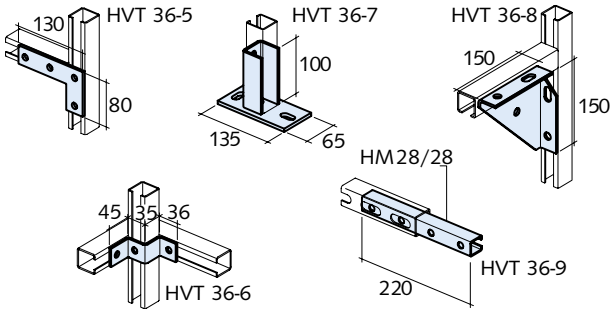

artikl	obj. č. 0312.	cena [Kč/ks]
Provedení: FV, GV podle tabulky, ceník strana 2		
HVT - 36 - 5 - GV	020-00005	**103,00**
HVT - 36 - 6 - GV	020-00006	**287,40**
HVT - 36 - 7 - FV	020-00007	**628,65**
HVT - 36 - 8 - GV	020-00008	**244,40**
HVT - 36 - 9 - FV	020-00009	**195,20**
Provedení: A4 podle tabulky, ceník strana 2		
HVT- 36 - 7 - A4	020-00011	**1.321,80**

HALFEN spojovací díly systém 28 031

HALFEN spojovací díly systém 28, vhodné pro profily 28/28

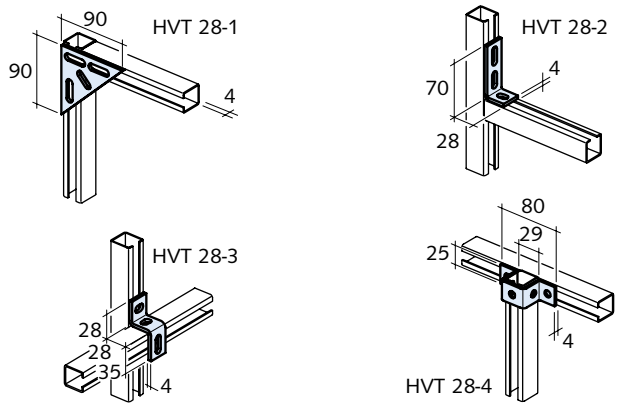

artikl	obj. č. 0312.	cena [Kč/ks]
Provedení: GV podle tabulky, ceník strana 2		
HVT - 28 - 1 - GV	010-00001	**87,60**
HVT - 28 - 2 - GV	010-00002	**47,65**
HVT - 28 - 3 - GV	010-00003	**52,25**
HVT - 28 - 4 - GV	010-00004	**47,65**

HALFEN spojovací díly systém 28 031

HALFEN spojovací díly systém 28, vhodné pro profily 28/28

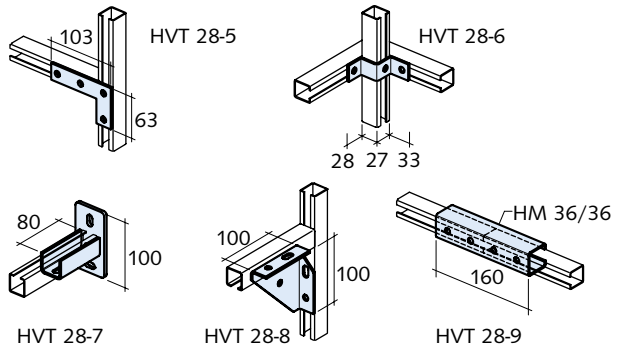

artikl	obj. č. 0312.	cena [Kč/ks.]
Provedení: FV, GV podle tabulky, ceník strana 2		
HVT - 28 - 5 - GV	010-00005	**55,35**
HVT - 28 - 6 - GV	010-00006	**230,55**
HVT - 28 - 7 - FV	010-00007	**514,90**
HVT - 28 - 8 - GV	010-00008	**116,80**
HVT - 28 - 9 - FV	010-00009	**158,30**

★Upozornění HALFEN: Všeobecné vysvětlivky viz Přehled na straně a

KON 28/1 031

HALFEN konzola včetně koncové záslepky

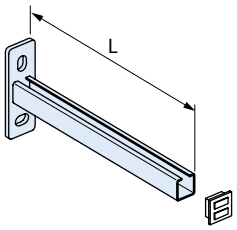

artikl	délka L [mm]	obj. č. 0310.	cena [Kč/ks]
Provedení: FV podle tabulky, ceník strana 2			
KON 28/1 - FV -	**100**	050-00001	**415,00**
KON 28/1 - FV -	**200**	050-00002	**444,20**
KON 28/1 - FV -	**300**	050-00003	**467,25**
KON 28/1 - FV -	**400**	050-00004	**487,25**
Provedení: A4 podle tabulky, ceník strana 2			
KON 28/1 - A4 -	**100**	050-00005	**972,90**
KON 28/1 - A4 -	**200**	050-00006	**1.103,55**
KON 28/1 - A4 -	**300**	050-00007	**1.231,15**
KON 28/1 - A4 -	**400**	050-00008	**1.351,00**

KON 36/1 031

HALFEN konzola včetně koncové záslepky

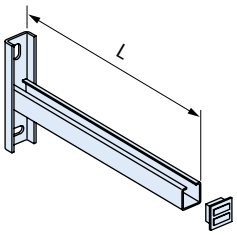

artikl	délka L [mm]	obj. č. 0310.	cena [Kč/ks]
Provedení: FV podle tabulky, ceník strana 2			
KON 36/1 - FV -	**300**	060-00001	**625,55**
KON 36/1 - FV -	**400**	060-00002	**674,75**
KON 36/1 - FV -	**500**	060-00003	**723,95**
KON 36/1 - FV -	**600**	060-00004	**774,65**
Provedení: A4 podle tabulky, ceník strana 2			
KON 36/1 - A4 -	**300**	060-00005	**1.899,75**
KON 36/1 - A4 -	**400**	060-00006	**2.128,75**
KON 36/1 - A4 -	**500**	060-00007	**2.373,15**
KON 36/1 - A4 -	**600**	060-00008	**2.600,60**

KON 36/2 031

HALFEN konzola včetně koncové záslepky

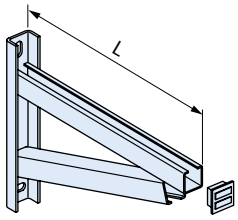

artikl	délka L [mm]	obj. č. 0310.	cena [Kč/ks]
Provedení: FV podle tabulky, ceník strana 2			
KON 36/2 - FV -	**300**	070-00001	**1.109,70**
KON 36/2 - FV -	**400**	070-00002	**1.221,90**
KON 36/2 - FV -	**500**	070-00003	**1.337,20**
KON 36/2 - FV -	**600**	070-00004	**1.440,15**
KON 36/2 - FV -	**700**	070-00005	**1.557,00**
Provedení: A4 podle tabulky, ceník strana 2			
KON 36/2 - A4 -	**300**	070-00006	**3.160,05**
KON 36/2 - A4 -	**400**	070-00010	**3.664,20**
KON 36/2 - A4 -	**500**	070-00007	**4.177,55**
KON 36/2 - A4 -	**600**	070-00009	**4.697,05**
KON 36/2 - A4 -	**700**	070-00011	**5.207,35**

KON 41/1 031

HALFEN konzola včetně koncové záslepky

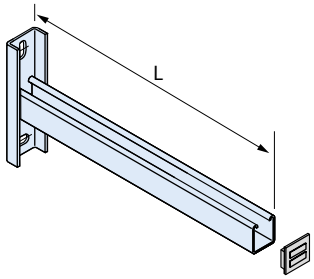

artikl	délka L [mm]	obj. č. 0310.	cena [Kč/ks]
Provedení: FV podle tabulky, ceník strana 2			
KON 41/1 - FV -	**175**	010-00001	**653,25**
KON 41/1 - FV -	**325**	010-00002	**727,00**
KON 41/1 - FV -	**475**	010-00003	**800,80**
Provedení: A4 podle tabulky, ceník strana 2			
KON 41/1 - A4 -	**175**	010-00004	**1.968,90**
KON 41/1 - A4 -	**325**	010-00005	**2.522,20**
KON 41/1 - A4 -	**475**	010-00006	**3.081,70**

★Upozornění HALFEN: Všeobecné vysvětlivky viz Přehled na straně a

© 2014 HALFEN · Ceník 2/14 · www.halfen.cz

KON 41/D 031

HALFEN konzola

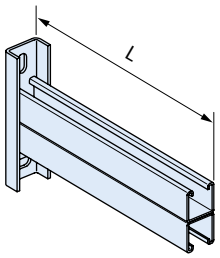

artikl	délka L [mm]	obj. č. 0310.	cena [Kč/ks]
Provedení: FV podle tabulky, ceník strana 2			
KON 41/D - FV -	**325**	030-00001	**949,85**
KON 41/D - FV -	**475**	030-00002	**1.122,00**
KON 41/D - FV -	**625**	030-00003	**1.347,95**
Provedení: A4 podle tabulky, ceník strana 2			
KON 41/D - A4 -	**325**	030-00004	**3.853,25**
KON 41/D - A4 -	**475**	030-00005	**4.973,75**
KON 41/D - A4 -	**625**	030-00006	**6.026,60**

KON 41/2 031

HALFEN konzola včetně koncové záslepky

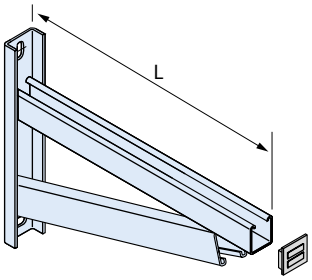

artikl	délka L [mm]	obj. č. 0310.	cena [Kč/ks]
Provedení: FV podle tabulky, ceník strana 2			
KON 41/2 - FV -	**325**	020-00001	**1.349,50**
KON 41/2 - FV -	**475**	020-00002	**1.487,80**
KON 41/2 - FV -	**625**	020-00003	**1.756,80**
KON 41/2 - FV -	**775**	020-00004	**2.074,95**
Provedení: A4 podle tabulky, ceník strana 2			
KON 41/2 - A4 -	**325**	020-00005	**4.480,35**
KON 41/2 - A4 -	**475**	020-00006	**6.301,70**
KON 41/2 - A4 -	**625**	020-00007	**7.769,55**
KON 41/2 - A4 -	**775**	020-00008	**9.103,65**

KON Z1 031

Vyztužení pro konzoly KON 41

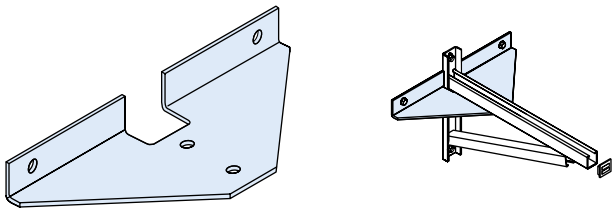

artikl	obj. č. 0310.	cena [Kč/ks]
Provedení: FV podle tabulky, ceník strana 2		
KON Z1 - FV	110-00002	**794,65**
Provedení: A4 podle tabulky, ceník strana 2		
KON Z1 - A4	110-00001	**2.957,20**

HCS KON - Z1 030

Vyztužení pro konzoly KON 41, se 2 šrouby, předmontováno
HALFEN POWERCLICK montážní systém

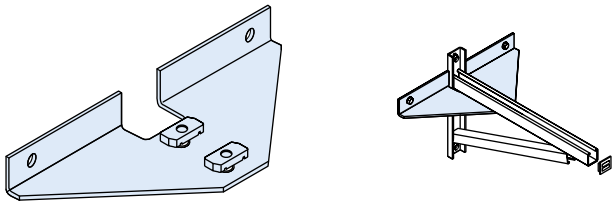

artikl	obj. č. 0302.	cena [Kč/ks]
Provedení: FV podle tabulky, ceník strana 2		
HCS KON - Z1 - FV	050-00002	**826,90**
Provedení: A4 podle tabulky, ceník strana 2		
HCS KON - Z1 - A4	050-00001	**2.892,65**

★Upozornění HALFEN: Všeobecné vysvětlivky viz Přehled na straně a

KON 52/2 031

HALFEN konzola včetně koncové záslepky

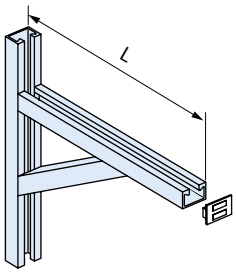

artikl	délka L [mm]	obj. č. 0310.	cena [Kč/ks]
Provedení: FV podle tabulky, ceník strana 2			
KON 52/2 - FV -	**500**	080-00001	**3.441,35**
KON 52/2 - FV -	**600**	080-00002	**3.754,90**
KON 52/2 - FV -	**700**	080-00003	**4.057,70**
KON 52/2 - FV -	**800**	080-00004	**4.409,65**
KON 52/2 - FV -	**900**	080-00005	**4.750,85**
KON 52/2 - FV -	**1000**	080-00006	**5.102,85**
KON 52/2 - FV -	**1100**	080-00007	**5.451,75**
Provedení: A4 podle tabulky, ceník strana 2			
KON 52/2 - A4 -	**500**	080-00008	**15.622,05**
KON 52/2 - A4 -	**600**	080-00009	**17.730,85**
KON 52/2 - A4 -	**700**	080-00010	**19.842,65**
KON 52/2 - A4 -	**800**	080-00011	**22.175,85**
KON 52/2 - A4 -	**900**	080-00012	**24.492,10**
KON 52/2 - A4 -	**1000**	080-00013	**26.817,60**
KON 52/2 - A4 -	**1100**	080-00014	**29.147,65**

Upevňovací díly pro KON 52/2 031

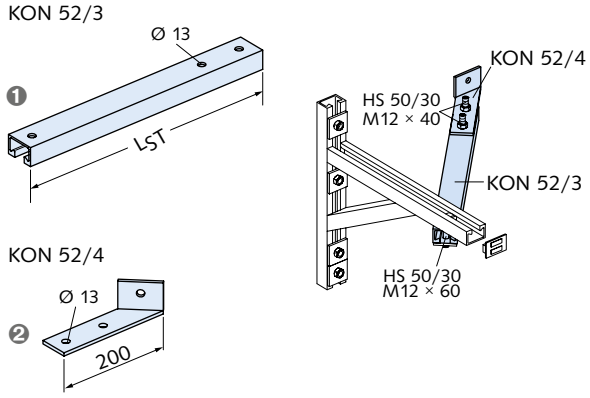

❶ Vzpěra
❷ Upevňovací úhelník

artikl	délka L_{St} [mm]	obj. č. 0310.	cena [Kč/ks]
Provedení: FV podle tabulky, ceník strana 2			
KON 52/3 - FV -	**532**	090-00001	**880,70**
KON 52/3 - FV -	**602**	090-00002	**985,20**
KON 52/3 - FV -	**673**	090-00003	**1.052,85**
KON 52/3 - FV -	**744**	090-00004	**1.178,90**
KON 52/3 - FV -	**815**	090-00005	**1.297,25**
KON 52/3 - FV -	**961**	090-00006	**1.501,65**
KON 52/3 - FV -	**1102**	090-00007	**1.704,55**
KON 52/4 - FV		100-00002	**467,25**
Provedení: A4 podle tabulky, ceník strana 2			
KON 52/3 - A4 -	**532**	090-00012	**4.709,35**
KON 52/3 - A4 -	**602**	090-00013	**5.299,60**
KON 52/3 - A4 -	**673**	090-00014	**5.686,90**
KON 52/3 - A4 -	**744**	090-00015	**6.487,70**
KON 52/3 - A4 -	**815**	090-00016	**7.140,90**
KON 52/3 - A4 -	**961**	090-00017	**8.321,30**
KON 52/3 - A4 -	**1102**	090-00018	**9.515,55**
KON 52/4 - A4		100-00001	**1.111,25**

★Upozornění HALFEN: Všeobecné vysvětlivky viz Přehled na straně a

© 2014 HALFEN · Ceník 2/14 · www.halfen.cz

HRS-A 031

Objímka pro trubky Alpha

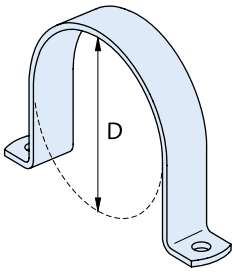

artikl	Ø D [mm] ①	obj. č. 0311.	cena [Kč/100 ks]
Provedení: FV podle tabulky, ceník strana 2			
HRS - A -	**17 - FV**	010-00048	**4.881,50**
HRS - A -	**21,5 - FV**	010-00049	**5.162,80**
HRS - A -	**27 - FV**	010-00050	**5.233,50**
HRS - A -	**33,5 - FV**	010-00051	**5.654,60**
HRS - A -	**42,5 - FV**	010-00052	**5.868,25**
HRS - A -	**48,5 - FV**	010-00053	**6.504,60**
HRS - A -	**50 - FV**	010-00054	**7.147,05**
HRS - A -	**56 - FV**	010-00055	**7.641,95**
HRS - A -	**60 - FV**	010-00056	**7.708,05**
HRS - A -	**64 - FV**	010-00057	**7.989,35**
HRS - A -	**77 - FV**	010-00058	**11.387,65**
HRS - A -	**80 - FV**	010-00059	**11.529,05**
HRS - A -	**84 - FV**	010-00060	**11.811,85**
HRS - A -	**89 - FV**	010-00061	**12.163,80**
HRS - A -	**96 - FV**	010-00062	**12.872,40**
HRS - A -	**100 - FV**	010-00063	**14.709,10**
HRS - A -	**105 - FV**	010-00064	**15.417,65**
HRS - A -	**110 - FV**	010-00065	**16.055,50**
HRS - A -	**116 - FV**	010-00066	**20.084,00**
HRS - A -	**125 - FV**	010-00067	**21.075,35**
HRS - A -	**131 - FV**	010-00068	**22.844,45**
HRS - A -	**137 - FV**	010-00069	**24.539,75**
HRS - A -	**141 - FV**	010-00070	**25.884,60**
HRS - A -	**150 - FV**	010-00071	**26.734,60**
HRS - A -	**157 - FV**	010-00072	**27.440,05**
HRS - A -	**160 - FV**	010-00073	**29.913,10**
HRS - A -	**168 - FV**	010-00074	**30.409,55**
HRS - A -	**176 - FV**	010-00075	**31.966,55**
HRS - A -	**185 - FV**	010-00076	**34.090,65**
HRS - A -	**200 - FV**	010-00077	**35.434,00**
HRS - A -	**212 - FV**	010-00078	**41.090,15**
HRS - A -	**218 - FV**	010-00079	**41.090,15**
HRS - A -	**225 - FV**	010-00080	**42.787,00**
HRS - A -	**235 - FV**	010-00081	**43.990,50**
HRS - A -	**267 - FV**	010-00083	**258.635,60**
HRS - A -	**273 - FV**	010-00084	**263.231,25**
HRS - A -	**285 - FV**	010-00085	**308.497,40**
HRS - A -	**326 - FV**	010-00086	**316.345,35**
HRS - A -	**340 - FV**	010-00087	**322.288,90**
HRS - A -	**355 - FV**	010-00088	**334.169,95**
HRS - A -	**400 - FV**	010-00089	**369.391,80**
HRS - A -	**406 - FV**	010-00090	**396.476,85**
HRS - A -	**420 - FV**	010-00091	**415.431,10**
HRS - A -	**429 - FV**	010-00092	**427.594,95**
HRS - A -	**508 - FV**	010-00093	**480.496,95**
HRS - A -	**525 - FV**	010-00094	**560.837,45**
HRS - A -	**532 - FV**	010-00095	**604.406,80**

artikl	Ø D [mm] ①	obj. č. 0311.	cena [Kč/100 ks]
Provedení: A4 podle tabulky, ceník strana 2			
HRS - A -	**17 - A4**	010-00001	**28.611,25**
HRS - A -	**21,5 - A4**	010-00002	**32.463,00**
HRS - A -	**27 - A4**	010-00003	**35.985,80**
HRS - A -	**33,5 - A4**	010-00004	**40.716,65**
HRS - A -	**42,5 - A4**	010-00005	**46.105,40**
HRS - A -	**48,5 - A4**	010-00006	**50.510,45**
HRS - A -	**50 - A4**	010-00007	**53.258,60**
HRS - A -	**56 - A4**	010-00008	**57.443,85**
HRS - A -	**60 - A4**	010-00009	**61.183,35**
HRS - A -	**64 - A4**	010-00010	**64.810,70**
HRS - A -	**77 - A4**	010-00011	**76.919,15**
HRS - A -	**80 - A4**	010-00012	**79.671,95**
HRS - A -	**84 - A4**	010-00013	**80.770,90**
HRS - A -	**89 - A4**	010-00014	**89.026,10**
HRS - A -	**96 - A4**	010-00015	**91.774,25**
HRS - A -	**100 - A4**	010-00016	**132.157,40**
HRS - A -	**105 - A4**	010-00017	**138.651,25**
HRS - A -	**110 - A4**	010-00018	**144.708,55**
HRS - A -	**116 - A4**	010-00019	**146.136,40**
HRS - A -	**125 - A4**	010-00020	**153.069,85**
HRS - A -	**131 - A4**	010-00021	**159.231,65**
HRS - A -	**137 - A4**	010-00022	**165.398,10**
HRS - A -	**141 - A4**	010-00023	**166.716,85**
HRS - A -	**150 - A4**	010-00024	**177.717,15**
HRS - A -	**157 - A4**	010-00025	**185.314,55**
HRS - A -	**160 - A4**	010-00026	**232.740,25**
HRS - A -	**168 - A4**	010-00027	**237.028,45**
HRS - A -	**176 - A4**	010-00028	**245.394,35**
HRS - A -	**185 - A4**	010-00029	**261.133,25**
HRS - A -	**200 - A4**	010-00030	**270.927,00**
HRS - A -	**212 - A4**	010-00031	**287.651,10**
HRS - A -	**218 - A4**	010-00032	**293.809,85**
HRS - A -	**225 - A4**	010-00033	**302.172,65**
HRS - A -	**235 - A4**	010-00034	**324.182,50**
HRS - A -	**267 - A4**	010-00035	**656.071,50**
HRS - A -	**273 - A4**	010-00036	**665.209,00**
HRS - A -	**285 - A4**	010-00037	**699.540,95**
HRS - A -	**326 - A4**	010-00038	**703.062,25**
HRS - A -	**340 - A4**	010-00039	**826.086,80**
HRS - A -	**355 - A4**	010-00040	**844.467,75**
HRS - A -	**400 - A4**	010-00041	**857.779,70**
HRS - A -	**406 - A4**	010-00042	**861.633,00**
HRS - A -	**420 - A4**	010-00043	**926.886,30**
HRS - A -	**429 - A4**	010-00044	**992.030,50**
HRS - A -	**508 - A4**	010-00045	**1.053.327,60**
HRS - A -	**525 - A4**	010-00046	**1.084.359,65**
HRS - A -	**532 - A4**	010-00047	**1.098.661,45**

① D = jmenovitý průměr trubky, odpovídá vnějšímu průměru trubky

Kotevní systémy 1
Výztuže 2
Přepravní úchyty 3
Fasádní systémy 4
Systémy táhel DETAN 5
Montážní technika 6
Šrouby, příslušenství 7

★Upozornění HALFEN: Všeobecné vysvětlivky viz Přehled na straně a

HCS-RAD 030

Upevňovací sada pro objímky pro trubky Alpha
Rozsah dodávky: 1x objímka pro trubky Alpha, 1 x těsnicí gumový profil DGM (volně přiložen jako metrové zboží), 1x podložka pod trubku RUV
Jednotka balení: 1 sada

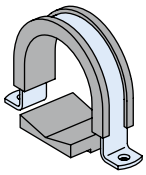

artikl	rozsah předpínání Ø D [mm] ①	obj. č. 0303.	cena [Kč/ks]
Provedení: FV podle tabulky, ceník strana 2			
HCS - RAD - 33 - FV	16.5-21.5	010-00042	**187,50**
HCS - RAD - 42 - FV	25.5-30.5	010-00043	**187,50**
HCS - RAD - 48 - FV	31.5-36.5	010-00044	**201,35**
HCS - RAD - 50 - FV	33-38	010-00045	**207,50**
HCS - RAD - 56 - FV	39-44	010-00046	**212,10**
HCS - RAD - 60 - FV	43-48	010-00047	**216,70**
HCS - RAD - 64 - FV	47-52	010-00048	**221,35**
HCS - RAD - 77 - FV	60-65	010-00049	**250,55**
HCS - RAD - 80 - FV	63-68	010-00050	**318,15**
HCS - RAD - 84 - FV	67-72	010-00051	**322,75**
HCS - RAD - 89 - FV	72-77	010-00052	**325,85**
HCS - RAD - 96 - FV	79-84	010-00053	**333,55**
HCS - RAD - 100 - FV	83-88	010-00054	**362,75**
HCS - RAD - 105 - FV	88-93	010-00055	**367,35**
HCS - RAD - 110 - FV	93-98	010-00056	**376,55**
HCS - RAD - 116 - FV	99-104	010-00057	**408,85**
HCS - RAD - 125 - FV	108-113	010-00058	**422,70**
HCS - RAD - 131 - FV	114-119	010-00059	**438,05**
HCS - RAD - 137 - FV	120-125	010-00060	**454,95**
HCS - RAD - 141 - FV	124-129	010-00061	**462,65**
HCS - RAD - 150 - FV	133-138	010-00062	**476,45**
HCS - RAD - 157 - FV	140-145	010-00063	**484,15**
HCS - RAD - 160 - FV	143-148	010-00064	**542,55**
HCS - RAD - 168 - FV	151-156	010-00065	**544,10**
HCS - RAD - 176 - FV	159-164	010-00066	**554,85**
HCS - RAD - 185 - FV	168-173	010-00067	**590,20**
HCS - RAD - 200 - FV	183-188	010-00068	**597,90**
HCS - RAD - 212 - FV	195-200	010-00069	**657,85**
HCS - RAD - 218 - FV	201-206	010-00070	**657,85**
HCS - RAD - 225 - FV	208-213	010-00071	**687,05**
HCS - RAD - 235 - FV	218-223	010-00072	**696,25**
HCS - RAD - 267 - FV	250-255	010-00073	**2.528,35**
HCS - RAD - 273 - FV	256-261	010-00074	**2.612,90**
HCS - RAD - 285 - FV	268-273	010-00075	**2.994,10**
HCS - RAD - 326 - FV	309-314	010-00076	**3.103,20**
HCS - RAD - 340 - FV	323-328	010-00077	**3.173,90**
HCS - RAD - 355 - FV	338-343	010-00078	**3.267,65**
HCS - RAD - 400 - FV	383-388	010-00079	**3.611,95**
HCS - RAD - 406 - FV	389-394	010-00080	**3.830,20**
HCS - RAD - 420 - FV	403-408	010-00081	**3.982,35**
HCS - RAD - 429 - FV	412-417	010-00082	**4.077,65**

artikl	rozsah předpínání Ø D [mm] ①	obj. č. 0303.	cena [Kč/ks]
Provedení: A4 podle tabulky, ceník strana 2			
HCS - RAD - 33 - A4	16.5-21.5	010-00001	**544,10**
HCS - RAD - 42 - A4	25.5-30.5	010-00002	**591,75**
HCS - RAD - 48 - A4	31.5-36.5	010-00003	**642,45**
HCS - RAD - 50 - A4	33-38	010-00004	**660,90**
HCS - RAD - 56 - A4	39-44	010-00005	**699,35**
HCS - RAD - 60 - A4	43-48	010-00006	**730,10**
HCS - RAD - 64 - A4	47-52	010-00007	**756,20**
HCS - RAD - 77 - A4	60-65	010-00008	**865,35**
HCS - RAD - 80 - A4	63-68	010-00009	**992,90**
HCS - RAD - 84 - A4	67-72	010-00010	**994,45**
HCS - RAD - 89 - A4	72-77	010-00011	**1.068,20**
HCS - RAD - 96 - A4	79-84	010-00012	**1.098,95**
HCS - RAD - 100 - A4	83-88	010-00013	**1.438,65**
HCS - RAD - 105 - A4	88-93	010-00014	**1.493,95**
HCS - RAD - 110 - A4	93-98	010-00015	**1.544,70**
HCS - RAD - 116 - A4	99-104	010-00016	**1.547,75**
HCS - RAD - 125 - A4	108-113	010-00017	**1.618,45**
HCS - RAD - 131 - A4	114-119	010-00018	**1.670,70**
HCS - RAD - 137 - A4	120-125	010-00019	**1.723,00**
HCS - RAD - 141 - A4	124-129	010-00020	**1.732,20**
HCS - RAD - 150 - A4	133-138	010-00021	**1.841,35**
HCS - RAD - 157 - A4	140-145	010-00022	**1.901,25**
HCS - RAD - 160 - A4	143-148	010-00023	**2.327,00**
HCS - RAD - 168 - A4	151-156	010-00024	**2.363,90**
HCS - RAD - 176 - A4	159-164	010-00025	**2.426,90**
HCS - RAD - 185 - A4	168-173	010-00026	**2.582,15**
HCS - RAD - 200 - A4	183-188	010-00027	**2.659,00**
HCS - RAD - 212 - A4	195-200	010-00028	**2.811,15**
HCS - RAD - 218 - A4	201-206	010-00029	**2.863,45**
HCS - RAD - 225 - A4	208-213	010-00030	**2.957,20**
HCS - RAD - 235 - A4	218-223	010-00031	**3.132,40**
HCS - RAD - 267 - A4	250-255	010-00032	**5.962,00**
HCS - RAD - 273 - A4	256-261	010-00033	**6.111,10**
HCS - RAD - 285 - A4	268-273	010-00034	**6.423,10**
HCS - RAD - 326 - A4	309-314	010-00035	**6.510,75**
HCS - RAD - 340 - A4	323-328	010-00036	**7.534,35**
HCS - RAD - 355 - A4	338-343	010-00037	**7.681,95**
HCS - RAD - 400 - A4	383-388	010-00038	**7.886,35**
HCS - RAD - 406 - A4	389-394	010-00039	**7.915,55**
HCS - RAD - 420 - A4	403-408	010-00040	**8.442,75**
HCS - RAD - 429 - A4	412-417	010-00041	**8.963,80**

① Rozměr D u objímek trubky HCS-RAD: kvůli tloušťce uložení izolační gumy platí: D minus 16mm odpovídá vnějšímu Ø trubky (viz hodnota v tabulce „rozsah předpínání“).

★Upozornění HALFEN: Všeobecné vysvětlivky viz Přehled na straně a

© 2014 HALFEN · Ceník 2/14 · www.halfen.cz

HRS-B 031

Objímka pro trubky Beta

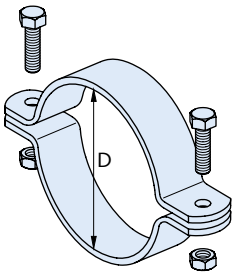

artikl		obj. č.	cena
	Ø D [mm] ①	0311.	[Kč/100 ks]
Provedení: FV podle tabulky, ceník strana 2			
HRS - B -	**21,5 - FV**	030-00049	**na vyžádání**
HRS - B -	**27 - FV**	030-00050	**na vyžádání**
HRS - B -	**33,5 - FV**	030-00051	**na vyžádání**
HRS - B -	**42,5 - FV**	030-00052	**na vyžádání**
HRS - B -	**48,5 - FV**	030-00053	**na vyžádání**
HRS - B -	**50 - FV**	030-00054	**na vyžádání**
HRS - B -	**56 - FV**	030-00055	**na vyžádání**
HRS - B -	**60 - FV**	030-00056	**na vyžádání**
HRS - B -	**64 - FV**	030-00057	**na vyžádání**
HRS - B -	**77 - FV**	030-00058	**na vyžádání**
HRS - B -	**80 - FV**	030-00059	**na vyžádání**
HRS - B -	**84 - FV**	030-00060	**na vyžádání**
HRS - B -	**89 - FV**	030-00061	**na vyžádání**
HRS - B -	**96 - FV**	030-00062	**na vyžádání**
HRS - B -	**100 - FV**	030-00063	**na vyžádání**
HRS - B -	**105 - FV**	030-00064	**na vyžádání**
HRS - B -	**110 - FV**	030-00065	**na vyžádání**
HRS - B -	**116 - FV**	030-00066	**na vyžádání**
HRS - B -	**125 - FV**	030-00067	**na vyžádání**
HRS - B -	**131 - FV**	030-00068	**na vyžádání**
HRS - B -	**137 - FV**	030-00069	**na vyžádání**
HRS - B -	**141 - FV**	030-00070	**na vyžádání**
HRS - B -	**150 - FV**	030-00071	**na vyžádání**
HRS - B -	**157 - FV**	030-00072	**na vyžádání**
HRS - B -	**160 - FV**	030-00073	**na vyžádání**
HRS - B -	**168 - FV**	030-00074	**na vyžádání**
HRS - B -	**176 - FV**	030-00075	**na vyžádání**
HRS - B -	**185 - FV**	030-00076	**na vyžádání**
HRS - B -	**200 - FV**	030-00077	**na vyžádání**
HRS - B -	**212 - FV**	030-00078	**na vyžádání**
HRS - B -	**218 - FV**	030-00079	**na vyžádání**
HRS - B -	**225 - FV**	030-00080	**na vyžádání**
HRS - B -	**235 - FV**	030-00081	**na vyžádání**
HRS - B -	**267 - FV**	030-00082	**na vyžádání**
HRS - B -	**273 - FV**	030-00083	**na vyžádání**
HRS - B -	**285 - FV**	030-00084	**na vyžádání**
HRS - B -	**326 - FV**	030-00085	**na vyžádání**
HRS - B -	**340 - FV**	030-00086	**na vyžádání**
HRS - B -	**355 - FV**	030-00087	**na vyžádání**
HRS - B -	**400 - FV**	030-00088	**na vyžádání**
HRS - B -	**406 - FV**	030-00089	**na vyžádání**
HRS - B -	**420 - FV**	030-00090	**na vyžádání**
HRS - B -	**429 - FV**	030-00091	**na vyžádání**
HRS - B -	**508 - FV**	030-00092	**na vyžádání**
HRS - B -	**525 - FV**	030-00093	**na vyžádání**
HRS - B -	**532 - FV**	030-00094	**na vyžádání**

artikl		obj. č.	cena
	Ø D [mm] ①	0311.	[Kč/100 ks]
Provedení: A4 podle tabulky, ceník strana 2			
HRS - B -	**21,5 - A4**	030-00002	**na vyžádání**
HRS - B -	**27 - A4**	030-00003	**na vyžádání**
HRS - B -	**33,5 - A4**	030-00004	**na vyžádání**
HRS - B -	**42,5 - A4**	030-00005	**na vyžádání**
HRS - B -	**48,5 - A4**	030-00006	**na vyžádání**
HRS - B -	**50 - A4**	030-00007	**na vyžádání**
HRS - B -	**56 - A4**	030-00008	**na vyžádání**
HRS - B -	**60 - A4**	030-00009	**na vyžádání**
HRS - B -	**64 - A4**	030-00010	**na vyžádání**
HRS - B -	**77 - A4**	030-00011	**na vyžádání**
HRS - B -	**80 - A4**	030-00012	**na vyžádání**
HRS - B -	**84 - A4**	030-00013	**na vyžádání**
HRS - B -	**89 - A4**	030-00014	**na vyžádání**
HRS - B -	**96 - A4**	030-00015	**na vyžádání**
HRS - B -	**100 - A4**	030-00016	**na vyžádání**
HRS - B -	**105 - A4**	030-00017	**na vyžádání**
HRS - B -	**110 - A4**	030-00018	**na vyžádání**
HRS - B -	**116 - A4**	030-00019	**na vyžádání**
HRS - B -	**125 - A4**	030-00020	**na vyžádání**
HRS - B -	**131 - A4**	030-00021	**na vyžádání**
HRS - B -	**137 - A4**	030-00022	**na vyžádání**
HRS - B -	**141 - A4**	030-00023	**na vyžádání**
HRS - B -	**150 - A4**	030-00024	**na vyžádání**
HRS - B -	**157 - A4**	030-00025	**na vyžádání**
HRS - B -	**160 - A4**	030-00026	**na vyžádání**
HRS - B -	**168 - A4**	030-00027	**na vyžádání**
HRS - B -	**176 - A4**	030-00028	**na vyžádání**
HRS - B -	**185 - A4**	030-00029	**na vyžádání**
HRS - B -	**200 - A4**	030-00030	**na vyžádání**
HRS - B -	**212 - A4**	030-00031	**na vyžádání**
HRS - B -	**218 - A4**	030-00032	**na vyžádání**
HRS - B -	**225 - A4**	030-00033	**na vyžádání**
HRS - B -	**235 - A4**	030-00034	**na vyžádání**
HRS - B -	**267 - A4**	030-00035	**na vyžádání**
HRS - B -	**273 - A4**	030-00036	**na vyžádání**
HRS - B -	**285 - A4**	030-00037	**na vyžádání**
HRS - B -	**326 - A4**	030-00038	**na vyžádání**
HRS - B -	**340 - A4**	030-00039	**na vyžádání**
HRS - B -	**355 - A4**	030-00040	**na vyžádání**
HRS - B -	**400 - A4**	030-00041	**na vyžádání**
HRS - B -	**406 - A4**	030-00042	**na vyžádání**
HRS - B -	**420 - A4**	030-00043	**na vyžádání**
HRS - B -	**429 - A4**	030-00044	**na vyžádání**
HRS - B -	**508 - A4**	030-00045	**na vyžádání**
HRS - B -	**525 - A4**	030-00046	**na vyžádání**
HRS - B -	**532 - A4**	030-00047	**na vyžádání**

① D = jmenovitý průměr trubky, odpovídá vnějšímu průměru trubky

Kotevní systémy 1
Výztuže 2
Přepravní úchyty 3
Fasádní systémy 4
Systémy táhel DETAN 5
Montážní technika 6
Šrouby, příslušenství 7

★Upozornění HALFEN: Všeobecné vysvětlivky viz Přehled na straně a

HRS-D 031

Objímka pro trubky Delta

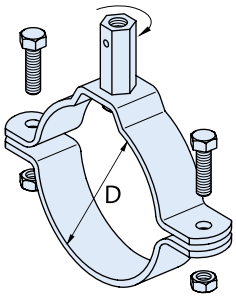

artikl		obj. č.	cena
Ø D [mm] ①		0311.	[Kč/100 ks]
Provedení: FV podle tabulky, ceník strana 2			
HRS - D -	**64 - FV**	050-00030	**32.744,25**
HRS - D -	**77 - FV**	050-00031	**35.008,25**
HRS - D -	**80 - FV**	050-00032	**35.361,75**
HRS - D -	**89 - FV**	050-00033	**35.858,20**
HRS - D -	**96 - FV**	050-00034	**37.624,20**
HRS - D -	**100 - FV**	050-00035	**52.902,00**
HRS - D -	**105 - FV**	050-00036	**53.114,10**
HRS - D -	**110 - FV**	050-00037	**53.398,45**
HRS - D -	**116 - FV**	050-00038	**57.359,30**
HRS - D -	**125 - FV**	050-00039	**58.980,85**
HRS - D -	**131 - FV**	050-00040	**59.621,75**
HRS - D -	**137 - FV**	050-00041	**60.115,15**
HRS - D -	**141 - FV**	050-00042	**60.677,70**
HRS - D -	**150 - FV**	050-00043	**63.156,85**
HRS - D -	**157 - FV**	050-00044	**65.277,95**
HRS - D -	**160 - FV**	050-00045	**81.121,30**
HRS - D -	**168 - FV**	050-00046	**81.757,65**
HRS - D -	**176 - FV**	050-00047	**83.385,30**
HRS - D -	**185 - FV**	050-00048	**85.506,40**
HRS - D -	**200 - FV**	050-00049	**86.777,50**
HRS - D -	**212 - FV**	050-00050	**95.546,05**
HRS - D -	**218 - FV**	050-00051	**95.546,05**
HRS - D -	**225 - FV**	050-00052	**99.013,55**
HRS - D -	**235 - FV**	050-00053	**100.924,05**
HRS - D -	**267 - FV**	050-00054	**379.997,10**
HRS - D -	**273 - FV**	050-00055	**381.979,85**
HRS - D -	**285 - FV**	050-00056	**434.102,60**
HRS - D -	**326 - FV**	050-00057	**474.630,20**
HRS - D -	**340 - FV**	050-00058	**502.844,90**

artikl		obj. č.	cena
Ø D [mm] ①		0311.	[Kč/100 ks]
Provedení: A4 podle tabulky, ceník strana 2			
HRS - D -	**64 - A4**	050-00001	**144.816,15**
HRS - D -	**77 - A4**	050-00002	**152.410,45**
HRS - D -	**80 - A4**	050-00003	**156.809,35**
HRS - D -	**89 - A4**	050-00004	**165.172,15**
HRS - D -	**96 - A4**	050-00005	**171.005,10**
HRS - D -	**100 - A4**	050-00006	**259.150,50**
HRS - D -	**105 - A4**	050-00007	**265.753,45**
HRS - D -	**110 - A4**	050-00008	**271.365,05**
HRS - D -	**116 - A4**	050-00009	**279.946,10**
HRS - D -	**125 - A4**	050-00010	**290.181,00**
HRS - D -	**131 - A4**	050-00011	**296.232,15**
HRS - D -	**137 - A4**	050-00012	**300.086,95**
HRS - D -	**141 - A4**	050-00013	**308.668,05**
HRS - D -	**150 - A4**	050-00014	**316.041,00**
HRS - D -	**157 - A4**	050-00015	**324.514,50**
HRS - D -	**160 - A4**	050-00016	**421.348,55**
HRS - D -	**168 - A4**	050-00017	**434.116,45**
HRS - D -	**176 - A4**	050-00018	**444.569,55**
HRS - D -	**185 - A4**	050-00019	**458.989,70**
HRS - D -	**200 - A4**	050-00020	**469.442,85**
HRS - D -	**212 - A4**	050-00021	**485.616,70**
HRS - D -	**218 - A4**	050-00022	**492.663,85**
HRS - D -	**225 - A4**	050-00023	**503.885,45**
HRS - D -	**235 - A4**	050-00024	**531.396,25**
HRS - D -	**267 - A4**	050-00025	**936.461,80**
HRS - D -	**273 - A4**	050-00026	**967.601,45**
HRS - D -	**285 - A4**	050-00027	**1.011.067,80**
HRS - D -	**326 - A4**	050-00028	**1.076.545,55**
HRS - D -	**340 - A4**	050-00029	**1.171.622,80**

① D = jmenovitý průměr trubky, odpovídá vnějšímu průměru trubky

★Upozornění HALFEN: Všeobecné vysvětlivky viz Přehled na straně a

© 2014 HALFEN · Ceník 2/14 · www.halfen.cz

HRS-G 031

Objímka pro trubky Gamma

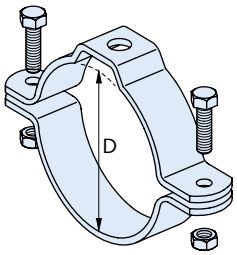

artikl		obj. č.	cena
	Ø D [mm] ①	0311.	[Kč/100 ks]
Provedení: FV podle tabulky, ceník strana 2			
HRS - G -	**64 - FV**	060-00030	**na vyžádání**
HRS - G -	**77 - FV**	060-00031	**na vyžádání**
HRS - G -	**80 - FV**	060-00032	**na vyžádání**
HRS - G -	**89 - FV**	060-00033	**na vyžádání**
HRS - G -	**96 - FV**	060-00034	**na vyžádání**
HRS - G -	**100 - FV**	060-00035	**na vyžádání**
HRS - G -	**105 - FV**	060-00036	**na vyžádání**
HRS - G -	**110 - FV**	060-00037	**na vyžádání**
HRS - G -	**116 - FV**	060-00038	**na vyžádání**
HRS - G -	**125 - FV**	060-00039	**na vyžádání**
HRS - G -	**131 - FV**	060-00040	**na vyžádání**
HRS - G -	**137 - FV**	060-00041	**na vyžádání**
HRS - G -	**141 - FV**	060-00042	**na vyžádání**
HRS - G -	**150 - FV**	060-00043	**na vyžádání**
HRS - G -	**157 - FV**	060-00044	**na vyžádání**
HRS - G -	**160 - FV**	060-00045	**na vyžádání**
HRS - G -	**168 - FV**	060-00046	**na vyžádání**
HRS - G -	**176 - FV**	060-00047	**na vyžádání**
HRS - G -	**185 - FV**	060-00048	**na vyžádání**
HRS - G -	**200 - FV**	060-00049	**na vyžádání**
HRS - G -	**212 - FV**	060-00050	**na vyžádání**
HRS - G -	**218 - FV**	060-00051	**na vyžádání**
HRS - G -	**225 - FV**	060-00052	**na vyžádání**
HRS - G -	**235 - FV**	060-00053	**na vyžádání**
HRS - G -	**267 - FV**	060-00054	**na vyžádání**
HRS - G -	**273 - FV**	060-00055	**na vyžádání**
HRS - G -	**285 - FV**	060-00056	**na vyžádání**
HRS - G -	**326 - FV**	060-00057	**na vyžádání**
HRS - G -	**340 - FV**	060-00058	**na vyžádání**

artikl		obj. č.	cena
	Ø D [mm] ①	0311.	[Kč/100 ks]
Provedení: A4 podle tabulky, ceník strana 2			
HRS - G -	**64 - A4**	060-00001	**na vyžádání**
HRS - G -	**77 - A4**	060-00002	**na vyžádání**
HRS - G -	**80 - A4**	060-00003	**na vyžádání**
HRS - G -	**89 - A4**	060-00004	**na vyžádání**
HRS - G -	**96 - A4**	060-00005	**na vyžádání**
HRS - G -	**100 - A4**	060-00006	**na vyžádání**
HRS - G -	**105 - A4**	060-00007	**na vyžádání**
HRS - G -	**110 - A4**	060-00008	**na vyžádání**
HRS - G -	**116 - A4**	060-00009	**na vyžádání**
HRS - G -	**125 - A4**	060-00010	**na vyžádání**
HRS - G -	**131 - A4**	060-00011	**na vyžádání**
HRS - G -	**137 - A4**	060-00012	**na vyžádání**
HRS - G -	**141 - A4**	060-00013	**na vyžádání**
HRS - G -	**150 - A4**	060-00014	**na vyžádání**
HRS - G -	**157 - A4**	060-00015	**na vyžádání**
HRS - G -	**160 - A4**	060-00016	**na vyžádání**
HRS - G -	**168 - A4**	060-00017	**na vyžádání**
HRS - G -	**176 - A4**	060-00018	**na vyžádání**
HRS - G -	**185 - A4**	060-00019	**na vyžádání**
HRS - G -	**200 - A4**	060-00020	**na vyžádání**
HRS - G -	**212 - A4**	060-00021	**na vyžádání**
HRS - G -	**218 - A4**	060-00022	**na vyžádání**
HRS - G -	**225 - A4**	060-00023	**na vyžádání**
HRS - G -	**235 - A4**	060-00024	**na vyžádání**
HRS - G -	**267 - A4**	060-00025	**na vyžádání**
HRS - G -	**273 - A4**	060-00026	**na vyžádání**
HRS - G -	**285 - A4**	060-00027	**na vyžádání**
HRS - G -	**326 - A4**	060-00028	**na vyžádání**
HRS - G -	**340 - A4**	060-00029	**na vyžádání**
① D = jmenovitý průměr trubky, odpovídá vnějšímu průměru trubky			

★Upozornění HALFEN: Všeobecné vysvětlivky viz Přehled na straně a

RUK 031

Podložka pod trubku

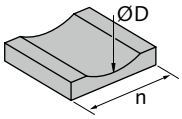

artikl	pro vnější Ø trub D [mm]	n [mm]	obj. č. 0316.	cena [Kč/ks]
Provedení: polypropylen, teplotně stálý od -30° do +90° C				
RUK - 57	**57**	**38**	000-00001	**172,15**
RUK - 60	**60**	**38**	000-00002	**172,15**
RUK - 76	**76**	**38**	000-00003	**172,15**
RUK - 88	**88**	**75**	000-00004	**218,25**
RUK - 108	**108**	**75**	000-00005	**218,25**
RUK - 114	**114**	**75**	000-00006	**218,25**
RUK - 133	**133**	**75**	000-00007	**218,25**
RUK - 139	**139**	**75**	000-00008	**218,25**
RUK - 159	**159**	**140**	000-00009	**774,65**
RUK - 168	**168**	**140**	000-00010	**774,65**
RUK - 193	**193**	**140**	000-00011	**774,65**
RUK - 216	**216**	**140**	000-00012	**774,65**
RUK - 219	**219**	**140**	000-00013	**774,65**
RUK - 267	**267**	**140**	000-00014	**774,65**
RUK - 273	**273**	**140**	000-00015	**774,65**
RUK - 318	**318**	**220**	000-00016	**1.338,75**
RUK - 323	**323**	**220**	000-00017	**1.338,75**
RUK - 355	**355**	**220**	000-00018	**1.338,75**
RUK - 368	**368**	**220**	000-00019	**1.338,75**
RUK - 406	**406**	**220**	000-00020	**1.338,75**
RUK - 419	**419**	**220**	000-00021	**1.338,75**
RUK - 508	**508**	**220**	000-00022	**1.338,75**
RUK - 521	**521**	**220**	000-00023	**1.338,75**

RUV 031

Podložka pod trubku pro různé Ø trubek

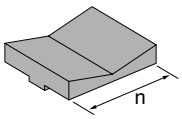

artikl	pro vnější Ø trub D [mm]	n [mm]	obj. č. 0317.	cena [Kč/ks]
Provedení: polypropylen, teplotně stálý od -30° do +90° C				
RUV - K	**25-79**	**30**	000-00001	**158,30**
RUV - M	**80-269**	**80**	000-00002	**239,75**
RUV - G	**270-420**	**120**	000-00003	**301,25**

HRG 031

Ložisko trubky

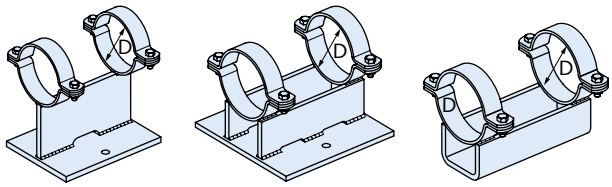

HRG-1 HRG-2 HRG-3

artikl	pro vnější Ø D [mm] trouby	obj. č. 0291.	cena [Kč/ks]
Provedení: FV podle tabulky, ceník strana 2			
HRG-1- (①) - FV	21,5 - 185	009-00004	**na vyžádání**
HRG-2- (①) - FV	176 - 532	009-00005	**na vyžádání**
HRG-3- (①) - FV	100 - 532	009-00006	**na vyžádání**
Provedení: A4 podle tabulky, ceník strana 2			
HRG-1- (①) - A4	21,5 - 185	009-00001	**na vyžádání**
HRG-2- (①) - A4	176 - 532	009-00002	**na vyžádání**
HRG-3- (①) - A4	100 - 532	009-00003	**na vyžádání**

① V objednávce uveďte požadovaný průměr objímky [mm] (viz objímky HRS-D, strana 212)

AHS 031

Pojistky proti nadzdvižení pro kluzná ložiska trubek

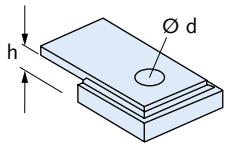

artikl	h [mm]	d [mm]	obj. č. 0324.	cena [Kč/ks]
Provedení: FV podle tabulky, ceník strana 2				
AHS - 1 - FV	8,0	13	000-00001	**484,15**
AHS - 2 - FV	10,0	13	000-00002	**487,25**
AHS - 3 - FV	12,0	13	000-00003	**498,00**
AHS - 4 - FV	18,0	17	000-00004	**727,00**
Provedení: A4 podle tabulky, ceník strana 2				
AHS - 1 - A4	8,0	13	000-00005	**1.045,15**
AHS - 2 - A4	10,0	13	000-00006	**1.083,60**
AHS - 3 - A4	12,0	13	000-00007	**1.132,75**
AHS - 4 - A4	18,0	17	000-00008	**2.151,80**

★Upozornění HALFEN: Všeobecné vysvětlivky viz Přehled na straně a

© 2014 HALFEN · Ceník 2/14 · www.halfen.cz

HCS HRG 4 030

Ložisko trubky

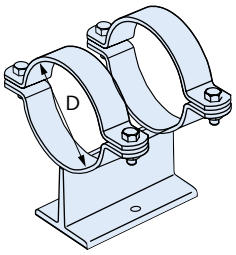

artikl	pro vnější Ø D [mm] trouby	obj. č. 0291.	cena [Kč/ks]
Provedení: FV podle tabulky, ceník strana 2			
HCS HRG 4-21 - FV	21,3	040-00001	**na vyžádání**
HCS HRG 4-33 - FV	33,7	040-00002	**na vyžádání**
HCS HRG 4-48 - FV	48,3	040-00003	**na vyžádání**
HCS HRG 4-60 - FV	60,3	040-00004	**na vyžádání**
HCS HRG 4-76 - FV	76,1	040-00009	**na vyžádání**
HCS HRG 4-89 - FV	88,9	040-00005	**na vyžádání**
HCS HRG 4-116 - FV	114,3	040-00006	**na vyžádání**
HCS HRG 4-141 - FV	139,7	040-00007	**na vyžádání**
HCS HRG 4-168 - FV	168,3	040-00008	**na vyžádání**
HCS HRG 4-219 - FV	219,1	040-00010	**na vyžádání**

HCS HRG 5 030

HV ložisko trubky s výškovým nastavením

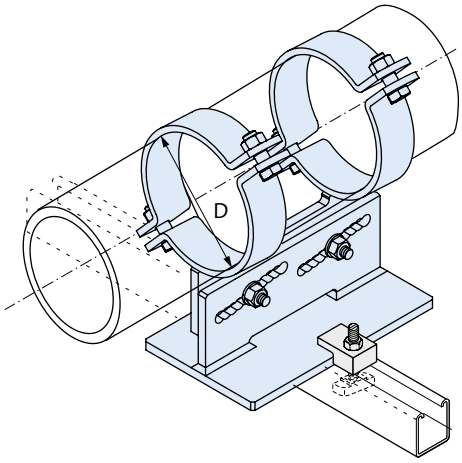

artikl	pro vnější Ø D [mm] trouby	obj. č. 0291.	cena [Kč/ks]
Provedení: FV podle tabulky, ceník strana 2			
HCS HRG 5 HV-21 - FV	21,3	080-00001	**na vyžádání**
HCS HRG 5 HV-33 - FV	33,7	080-00002	**na vyžádání**
HCS HRG 5 HV-48 - FV	48,3	080-00003	**na vyžádání**
HCS HRG 5 HV-60 - FV	60,3	080-00004	**na vyžádání**
HCS HRG 5 HV-76 - FV	76,1	080-00005	**na vyžádání**
HCS HRG 5 HV-89 - FV	88,9	080-00006	**na vyžádání**
HCS HRG 5 HV-116 - FV	114,3	080-00007	**na vyžádání**
HCS HRG 5 HV-141- FV	139,7	080-00008	**na vyžádání**
HCS HRG 5 HV-168 - FV	168,3	080-00009	**na vyžádání**
HCS HRG 5 HV-219 - FV	219,1	080-00010	**na vyžádání**

HCS AHS 031

Pojistka proti nadzdvižení vč. šroubu pro profily 41/41, 41/22 a 63/63

HZS 41/22-FV8.8 M12x50

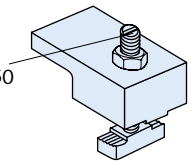

artikl	h [mm]	d [mm]	obj. č. 0308.	cena [Kč/ks]
Provedení: FV podle tabulky, ceník strana 2				
HCS AHS 5/1- FV	**15**	**13**	040-00001	**na vyžádání**
HCS AHS 6/1- FV	**17,5**	**13**	040-00002	**na vyžádání**

★Upozornění HALFEN: Všeobecné vysvětlivky viz Přehled na straně a

Šrouby, příslušenství

Vlastnosti

- Pro všechny profily
- Přenos zatížení ve 2 směrech
- Různé jakosti v provedení ocel i nerez
- Poloha zářezu na konci dříku ukazuje polohu hlavy

Šroub HALFEN, bez ozubení

Výhody

- ***Typy šroubů jsou z hlediska funkce a únosnosti optimálně přizpůsobeny profilům HALFEN***
- ***Vysoce ekonomické***
- ***Montážní bezpečnost***
- ***Široký sortiment***

Vlastnosti

- Pro za tepla válcované profily z normální oceli
- Vrubový zub zabraňující prokluzu
- Přenos zatížení všemi směry
- Háková hlava zamezuje samočinnému otočení šroubu při otřesech
- Různé jakosti v provedení ocel i nerez
- Poloha zářezu na konci dříku ukazuje polohu hlavy

HSR Šroub HALFEN s vrubovým zubem

Vlastnosti

- Pro ozubené kotevní profily HZA nebo montážní profily HZM a HZL
- Díky ozubení tvarový přenos zatížení i v podélném směru profilu - nebezpečí prokluzu je tak vyloučeno
- Různé jakosti v provedení ocel i nerez
- Poloha zářezu na konci dříku ukazuje polohu hlavy

HZS Šroub HALFEN, ozubení

© 2014 HALFEN · Ceník 2/14 · www.halfen.cz

Šrouby, příslušenství

Vlastnosti

- Klasické chemické kotvy pro mnohostranné použití v betonu s trhlinami a bez trhlin

- Silná, univerzální kotva pro beton s trhlinami a beton bez trhlin

Systémy chemických hmoždin

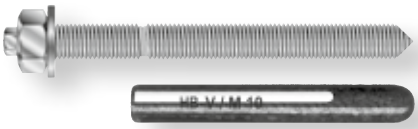

HB-V

HB-VMZ

Výhody

- ***Ekonomické řešení***
- ***Jednoduchá montáž***
- ***Vysoká zatížení i u nejmenších vzdáleností od okraje a optimalizace díky různým hloubkám kotvení***
- ***Těsné uzavření vyvrtaného otvoru***

Vlastnosti

- Pro jednoduchá použití v betonu bez trhlin

- Univerzální čepová kotva pro použití v betonu s trhlinami a bez trhlin

Systémy mechanických hmoždin

HB-B

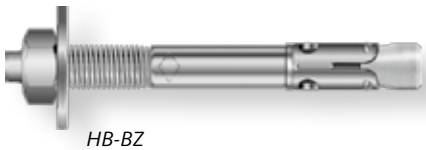

HB-BZ

Výhody

- ***Jednoduchá a rychlá manipulace***
- ***Maximálně ekonomické řešení***
- ***Spolehlivé kotvení i do betonu s trhlinami dané rozpěrným konusem s povrchovou úpravou***

Informace o výrobku

Pro všechny šrouby HALFEN v provedení GV-S (zvláštní galvanická povrchová úprava) platí: zvláštní galvanická povrchová úprava pro zvláště trvalou antikorozní ochranu může být podle oblasti použití provedena jako žárem pozinkovaná - viz certifikát Z - 21.4 - 34, příloha 10. Pro šrouby HALFEN vhodné pro montážní profily HALFEN typ DYNAGRIP platí certifikát Z - 21.4 - 1691, příloha 7.

Objednávky

Schéma

Označení artiklu		JB [ks]	obj.č.
HS 72/48	M20 x 50 FV	20	0350.100-00003
HS 72/48	M24 x 100 GV 8.8	10	0350.100-00025
KLP - Nr. 26	FV	1	0325.010-00002

JB [ks] = jednotka balení

Technika

Další detaily k našim šroubům a příslušenství naleznete v našich katalozích a na www.halfen.cz.

- Katalog MT-FFC Flexible Rahmenkonstruktionen
- Katalog MT-FBC Flexible Schraubenverbindungen
- Katalog GA Dauergerüstanker
- Katalog B Halfenschienen
- Katalog HB Dübelsysteme

Všechny katalogy naleznete také na HALFEN Catalogue App.
Stáhnout je můžete v App Store a Google Play Store.

© 2014 HALFEN · Ceník 2/14 · www.halfen.cz

HS 72/48 032

Šroub HALFEN s maticí,
pro profily 72/48, 72/49

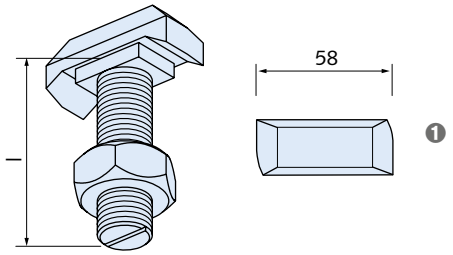

❶ Standardní tvar hlavy

artikl		balení [ks]	obj. č.	cena
závit x délka l [mm]			0350.	[Kč/100 ks]
Provedení: FV = žárově zinkováno, třída pevnosti 4.6				
HS 72/48	**M20 x 50 FV**	20	100-00003	**22.666,15**
HS 72/48	**M20 x 75 FV**	20	100-00004	**24.604,30**
HS 72/48	**M20 x 100 FV**	15	100-00005	**25.289,80**
HS 72/48	**M20 x 150 FV**	10	100-00006	**32.719,65**
HS 72/48	**M20 x 200 FV**	10	100-00007	**37.336,80**
HS 72/48	**M24 x 50 FV**	15	100-00008	**21.665,55**
HS 72/48	**M24 x 75 FV**	15	100-00009	**23.791,20**
HS 72/48	**M24 x 100 FV**	10	100-00010	**26.720,75**
HS 72/48	**M24 x 150 FV**	10	100-00011	**33.217,65**
HS 72/48	**M24 x 200 FV**	10	100-00012	**40.023,50**
HS 72/48	**M27 x 75 FV**	25	100-00015	**30.969,00**
HS 72/48	**M27 x 100 FV**	20	100-00016	**34.591,70**
HS 72/48	**M30 x 75 FV**	20	100-00018	**36.526,80**
HS 72/48	**M30 x 100 FV**	15	100-00019	**41.709,55**
HS 72/48	**M30 x 150 FV**	15	100-00020	**52.136,60**
HS 72/48	**M30 x 200 FV**	5	100-00021	**60.444,05**
Provedení: GV-S = galvanicky zinkováno, zvláštní úprava ★, třída pevnosti 8.8				
HS 72/48	**M20 x 75 GV-S 8.8**	20	100-00023	**32.111,00**
HS 72/48	**M20 x 100 GV-S 8.8**	15	100-00024	**36.291,65**
HS 72/48	**M24 x 100 GV-S 8.8**	10	100-00025	**43.205,05**
HS 72/48	**M24 x 150 GV-S 8.8**	10	100-00026	**58.000,25**
Provedení: FV = žárově zinkováno, třída pevnosti 8.8				
HS 72/48	**M20 x 60 FV 8.8**	20	100-00022	**28.311,55**
HS 72/48	**M24 x 75 FV 8.8**	15	100-00014	**33.591,15**
HS 72/48	**M27 x 100 FV 8.8**	20	100-00017	**45.830,25**
Provedení: A4-50 = nerez kvalita A4-50				
HS 72/48	**M24 x 50 A4 - 50**	15	100-00001	**148.841,55**
HS 72/48	**M24 x 100 A4 - 50**	15	100-00002	**199.750,05**

HS 50/30 032

Šroub HALFEN s maticí,
pro profily 55/42, 52/34, 54/33, 50/30, 49/30, 50/40, 486

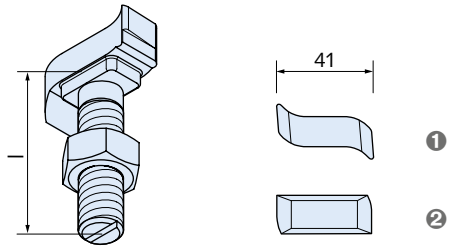

❶ Standardní tvar hlavy
❷ Alternativní tvar hlavy ①

artikl		balení [ks]	obj. č.	cena
závit x délka l [mm]			0350.	[Kč/100 ks]
Provedení: GV-S = galvanicky zinkováno, zvláštní úprava ★, třída pevnosti 4.6				
HS 50/30	**M10 x 30 GV-S**	100	090-00020	**8.241,40**
HS 50/30	**M10 x 40 GV-S**	100	090-00021	**8.241,40**
HS 50/30	**M10 x 50 GV-S**	100	090-00022	**8.365,90**
HS 50/30	**M12 x 30 GV-S**	100	090-00028	**7.056,35**
HS 50/30	**M12 x 40 GV-S**	50	090-00029	**7.243,90**
HS 50/30	**M12 x 50 GV-S**	50	090-00030	**7.555,90**
HS 50/30	**M12 x 60 GV-S**	50	090-00031	**7.806,40**
HS 50/30	**M12 x 80 GV-S**	50	090-00032	**8.866,95**
HS 50/30	**M12 x 100 GV-S**	50	090-00033	**10.865,05**
HS 50/30	**M12 x 125 GV-S**	50	090-00034	**16.235,35**
HS 50/30	**M12 x 150 GV-S**	50	090-00035	**19.169,45**
HS 50/30	**M12 x 200 GV-S**	25	090-00036	**26.099,80**
HS 50/30	**M16 x 30 GV-S**	50	090-00046	**8.490,40**
HS 50/30	**M16 x 40 GV-S**	50	090-00047	**8.679,45**
HS 50/30	**M16 x 50 GV-S**	50	090-00048	**9.119,00**
HS 50/30	**M16 x 60 GV-S**	25	090-00049	**9.363,40**
HS 50/30	**M16 x 80 GV-S**	25	090-00051	**10.677,55**
HS 50/30	**M16 x 100 GV-S**	25	090-00052	**12.614,15**
HS 50/30	**M16 x 125 GV-S**	25	090-00076	**16.235,35**
HS 50/30	**M16 x 150 GV-S ①**	25	090-00053	**18.419,40**
HS 50/30	**M16 x 200 GV-S ①**	25	090-00054	**22.229,65**
HS 50/30	**M16 x 300 GV-S ①**	25	090-00055	**31.281,00**
HS 50/30	**M20 x 35 GV-S**	25	090-00063	**10.740,55**
HS 50/30	**M20 x 45 GV-S**	25	090-00064	**10.865,05**
HS 50/30	**M20 x 55 GV-S**	25	090-00065	**11.550,55**
HS 50/30	**M20 x 65 GV-S**	25	090-00066	**11.925,60**
HS 50/30	**M20 x 75 GV-S**	25	090-00067	**12.614,15**
HS 50/30	**M20 x 100 GV-S**	25	090-00068	**14.610,70**
HS 50/30	**M20 x 125 GV-S**	25	090-00069	**19.418,45**
HS 50/30	**M20 x 150 GV-S**	25	090-00070	**22.541,65**
HS 50/30	**M20 x 200 GV-S**	10	090-00071	**28.972,45**
HS 50/30	**M20 x 300 GV-S**	10	090-00072	**38.152,95**
Provedení: GV-S = galvanicky zinkováno, zvláštní úprava ★, třída pevnosti 8.8				
HS 50/30	**M12 x 35 GV-S 8.8**	25	090-00087	**na vyžádání**
HS 50/30	**M12 x 45 GV-S 8.8**	25	090-00040	**11.303,10**
HS 50/30	**M12 x 60 GV-S 8.8**	25	090-00037	**13.923,70**
HS 50/30	**M12 x 80 GV-S 8.8**	25	090-00077	**14.812,05**
HS 50/30	**M16 x 40 GV-S 8.8**	25	090-00057	**12.986,10**
HS 50/30	**M16 x 50 GV-S 8.8**	25	090-00058	**13.487,20**
HS 50/30	**M16 x 60 GV-S 8.8**	25	090-00056	**17.168,30**
HS 50/30	**M16 x 80 GV-S 8.8**	10	090-00078	**18.539,30**
HS 50/30	**M16 x 100 GV-S 8.8**	10	090-00079	**22.037,50**
HS 50/30	**M20 x 45 GV-S 8.8**	25	090-00074	**15.294,70**
HS 50/30	**M20 x 60 GV-S 8.8**	25	090-00073	**18.734,50**
HS 50/30	**M20 x 80 GV-S 8.8**	25	090-00080	**21.571,80**
HS 50/30	**M20 x 100 GV-S 8.8**	10	090-00081	**22.790,65**
HS 50/30	**M20 x 150 GV-S 8.8**	10	090-00082	**34.030,70**

Kotevní systémy 1
Výztuže 2
Přepravní úchyty 3
Fasádní systémy 4
Systémy táhel DETAN 5
Montážní technika 6
Šrouby, příslušenství 7

★Upozornění HALFEN: Všeobecné vysvětlivky viz Přehled na straně a

artikl		balení [ks]	obj. č.	cena
závit x délka l [mm]			0350.	[Kč/100 ks]
Provedení: FV = žárově zinkováno, třída pevnosti 4.6				
HS 50/30	**M10 x 30 FV**	100	090-00019	**8.241,40**
HS 50/30	**M12 x 40 FV**	50	090-00026	**7.243,90**
HS 50/30	**M16 x 40 FV**	50	090-00041	**8.679,45**
HS 50/30	**M16 x 50 FV**	50	090-00042	**9.119,00**
HS 50/30	**M16 x 60 FV**	25	090-00084	**10.396,25**
HS 50/30	**M16 x 80 FV**	25	090-00091	**12.299,05**
HS 50/30	**M16 x 100 FV**	25	090-00043	**12.614,15**
HS 50/30	**M16 x 150 FV**	25	090-00044	**18.419,40**
HS 50/30	**M20 x 55 FV**	25	090-00060	**11.550,55**
HS 50/30	**M20 x 100 FV**	25	090-00062	**14.610,70**
HS 50/30	**M24 x 75 FV**	25	090-00089	**na vyžádání**
Provedení: FV = žárově zinkováno, třída pevnosti 8.8				
HS 50/30	**M16 x 60 FV 8.8**	25	090-00045	**16.522,75**
Provedení: A4-50 = nerez kvalita A4-50				
HS 50/30	**M12 x 100 A4 - 50**	25	090-00004	**84.621,05**
HS 50/30	**M16 x 30 A4 - 50**	25	090-00005	**82.191,10**
HS 50/30	**M16 x 40 A4 - 50**	25	090-00006	**90.742,95**
HS 50/30	**M16 x 50 A4 - 50**	25	090-00007	**96.671,15**
HS 50/30	**M16 x 60 A4 - 50**	25	090-00008	**98.320,35**
HS 50/30	**M16 x 80 A4 - 50**	10	090-00009	**122.120,80**
HS 50/30	**M16 x 150 A4 - 50**	10	090-00010	**145.829,00**
HS 50/30	**M20 x 45 A4 - 50**	25	090-00012	**98.320,35**
HS 50/30	**M20 x 55 A4 - 50**	25	090-00013	**105.607,25**
HS 50/30	**M20 x 75 A4 - 50**	25	090-00014	**120.470,05**
HS 50/30	**M20 x 100 A4 - 50**	10	090-00015	**122.417,45**
HS 50/30	**M20 x 125 A4 - 50**	10	090-00016	**148.841,55**
HS 50/30	**M20 x 150 A4 - 50**	10	090-00017	**170.119,75**
Provedení: A4-70 = nerez kvalita A4-70				
HS 50/30	**M12 x 30 A4 - 70**	25	090-00001	**51.394,20**
HS 50/30	**M12 x 40 A4 - 70**	25	090-00002	**50.272,20**
HS 50/30	**M12 x 50 A4 - 70**	25	090-00003	**56.249,60**
HS 50/30	**M16 x 80 A4 - 70**	10	090-00094	**50.874,70**
Provedení: HCR-50 = nerez kvalita HCR-50, vysoce odolný proti korozi				
HS 50/30	**M16 x 50 HCR - 50**	25	090-00085	**na vyžádání**
HS 50/30	**M16 x 80 HCR - 50**	10	090-00086	**na vyžádání**
HS 50/30 závit M16 a M20 - na vyžádání dodáváme i v kvalitě nerez FA-70				

HS 40/22 032

Šroub HALFEN s maticí,
pro profily 40/22, 40/25, 422

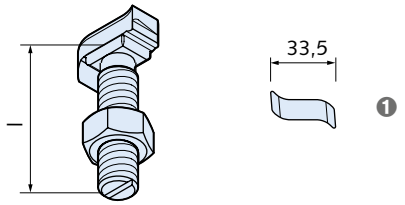

❶ Standardní tvar hlavy

artikl		balení [ks]	obj. č.	cena
závit x délka l [mm]			0350.	[Kč/100 ks]
Provedení: GV-S = galvanicky zinkováno, zvláštní úprava ★, třída pevnosti 4.6				
HS 40/22	**M10 x 20 GV-S**	100	070-00020	**3.871,70**
HS 40/22	**M10 x 30 GV-S**	100	070-00022	**3.936,25**
HS 40/22	**M10 x 40 GV-S**	100	070-00023	**4.122,25**
HS 40/22	**M10 x 50 GV-S**	100	070-00024	**4.183,70**
HS 40/22	**M10 x 60 GV-S**	100	070-00025	**4.618,70**
HS 40/22	**M10 x 80 GV-S**	50	070-00027	**10.865,05**
HS 40/22	**M10 x 100 GV-S**	50	070-00028	**12.677,20**
HS 40/22	**M12 x 20 GV-S**	100	070-00031	**4.807,75**
HS 40/22	**M12 x 30 GV-S**	100	070-00032	**4.870,75**
HS 40/22	**M12 x 40 GV-S**	50	070-00033	**4.933,75**
HS 40/22	**M12 x 50 GV-S**	50	070-00034	**5.182,75**
HS 40/22	**M12 x 60 GV-S**	50	070-00035	**5.433,30**
HS 40/22	**M12 x 80 GV-S**	50	070-00036	**6.679,80**
HS 40/22	**M12 x 100 GV-S**	50	070-00037	**7.492,90**
HS 40/22	**M12 x 125 GV-S**	50	070-00038	**10.179,55**
HS 40/22	**M12 x 150 GV-S**	50	070-00039	**13.862,20**
HS 40/22	**M12 x 200 GV-S**	25	070-00040	**15.483,75**
HS 40/22	**M16 x 30 GV-S**	50	070-00051	**6.558,40**
HS 40/22	**M16 x 40 GV-S**	50	070-00052	**6.993,35**
HS 40/22	**M16 x 50 GV-S**	50	070-00053	**7.492,90**
HS 40/22	**M16 x 60 GV-S**	25	070-00054	**7.620,45**
HS 40/22	**M16 x 80 GV-S**	25	070-00056	**8.928,45**
HS 40/22	**M16 x 100 GV-S**	25	070-00057	**10.865,05**
HS 40/22	**M16 x 125 GV-S**	25	070-00058	**12.924,65**
HS 40/22	**M16 x 150 GV-S**	25	070-00059	**16.359,85**
HS 40/22	**M16 x 200 GV-S**	25	070-00060	**20.980,05**
HS 40/22	**M16 x 250 GV-S**	25	070-00061	**23.290,15**
HS 40/22	**M16 x 300 GV-S**	25	070-00062	**28.223,95**
Provedení: GV-S = galvanicky zinkováno, zvláštní úprava ★, třída pevnosti 8.8				
HS 40/22	**M12 x 40 GV-S 8.8**	50	070-00041	**6.304,75**
HS 40/22	**M12 x 45 GV-S 8.8**	50	070-00045	**7.303,80**
HS 40/22	**M12 x 60 GV-S 8.8**	50	070-00042	**7.721,90**
HS 40/22	**M12 x 80 GV-S 8.8**	50	070-00070	**9.537,10**
HS 40/22	**M12 x 100 GV-S 8.8**	50	070-00047	**12.365,15**
HS 40/22	**M16 x 60 GV-S 8.8**	25	070-00071	**11.444,50**
HS 40/22	**M16 x 80 GV-S 8.8**	25	070-00072	**14.175,75**
Provedení: FV = žárově zinkováno, třída pevnosti 4.6				
HS 40/22	**M12 x 30 FV**	100	070-00029	**4.870,75**
HS 40/22	**M12 x 50 FV**	50	070-00030	**5.182,75**
HS 40/22	**M16 x 50 FV**	50	070-00048	**7.492,90**
HS 40/22	**M16 x 60 FV**	25	070-00078	**na vyžádání**
HS 40/22	**M16 x 100 FV**	25	070-00049	**10.865,05**

★Upozornění HALFEN: Všeobecné vysvětlivky viz Přehled na straně a

© 2014 HALFEN · Ceník 2/14 · www.halfen.cz

artikl		balení [ks]	obj. č.	cena
závit x délka l [mm]			0350.	[Kč/100 ks]
Provedení: A4-50 = nerez kvalita A4-50				
HS 40/22	**M12 x 30 A4-50**	25	070-00004	**44.496,15**
HS 40/22	**M12 x 40 A4-50**	25	070-00005	**49.259,30**
HS 40/22	**M12 x 50 A4-50**	25	070-00006	**53.533,70**
HS 40/22	**M12 x 80 A4-50**	25	070-00007	**61.985,65**
HS 40/22	**M12 x 100 A4-50**	10	070-00008	**68.301,20**
HS 40/22	**M12 x 150 A4-50**	10	070-00069	**96.474,40**
HS 40/22	**M16 x 30 A4-50**	25	070-00009	**50.324,45**
HS 40/22	**M16 x 40 A4-50**	25	070-00010	**53.921,05**
HS 40/22	**M16 x 50 A4-50**	25	070-00011	**58.390,65**
HS 40/22	**M16 x 60 A4-50**	25	070-00012	**60.915,90**
HS 40/22	**M16 x 80 A4-50**	25	070-00013	**66.064,85**
HS 40/22	**M16 x 100 A4-50**	10	070-00014	**83.459,10**
HS 40/22	**M16 x 150 A4-50**	10	070-00015	**na vyžádání**
HS 40/22	**M16 x 200 A4-50**	10	070-00016	**134.461,35**
Provedení: A4-70 = nerez kvalita A4-70				
HS 40/22	**M10 x 30 A4-70**	25	070-00001	**65.869,65**
HS 40/22	**M10 x 40 A4-70**	25	070-00002	**67.326,75**
HS 40/22	**M10 x 50 A4-70**	25	070-00003	**69.950,40**
HS 40/22	**M12 x 40 A4-70**	50	070-00083	**na vyžádání**
HS 40/22	**M16 x 50 A4-70**	25	070-00082	**na vyžádání**

HS 41/41 031

Šroub HALFEN s maticí, pro montáž do štěrbiny profilu, pro všechny profily, systém 41.

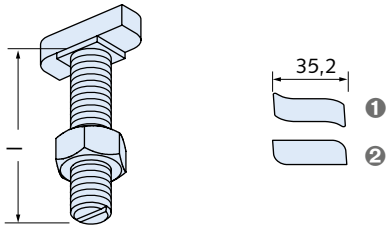

❶ Standardní tvar hlavy
❷ Alternativní tvar hlavy ①

artikl		balení [ks]	obj. č.	cena
závit x délka l [mm]			0323.	[Kč/100 ks]
Provedení: FV = žárově zinkováno, třída pevnosti 4.6				
HS 41/41	**M10 x 35 FV**	100	000-00003	**8.063,10**
HS 41/41	**M12 x 35 FV**	100	000-00004	**8.204,50**
HS 41/41	**M12 x 50 FV**	50	000-00007	**8.770,10**
Provedení: A4-70 = nerez kvalita A4-70				
HS 41/41	**M10 x 35 A4-70** ①	100	000-00001	**28.926,35**
HS 41/41	**M12 x 35 A4-70** ①	100	000-00002	**30.391,10**

HS 38/17 032

Šroub HALFEN s maticí, pro profily 38/17, 36/36, 36/20, 35/50

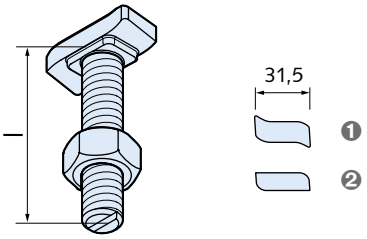

❶ Standardní tvar hlavy
❷ Alternativní tvar hlavy ①

artikl		balení [ks]	obj. č.	cena
závit x délka l [mm]			0350.	[Kč/100 ks]
Provedení: GV-S = galvanicky zinkováno, zvláštní úprava ★, třída pevnosti 4.6				
HS 38/17	**M10 x 20 GV-S**	100	050-00037	**3.559,70**
HS 38/17	**M10 x 30 GV-S**	100	050-00038	**3.619,65**
HS 38/17	**M10 x 40 GV-S**	100	050-00039	**3.871,70**
HS 38/17	**M10 x 50 GV-S**	100	050-00040	**3.996,20**
HS 38/17	**M10 x 60 GV-S**	100	050-00041	**4.122,25**
HS 38/17	**M10 x 80 GV-S**	50	050-00043	**5.560,85**
HS 38/17	**M10 x 100 GV-S**	50	050-00044	**6.931,85**
HS 38/17	**M10 x 150 GV-S** ①	50	050-00045	**12.302,15**
HS 38/17	**M12 x 20 GV-S**	100	050-00051	**3.808,70**
HS 38/17	**M12 x 30 GV-S**	100	050-00052	**3.996,20**
HS 38/17	**M12 x 40 GV-S**	50	050-00053	**4.122,25**
HS 38/17	**M12 x 50 GV-S**	50	050-00054	**4.308,20**
HS 38/17	**M12 x 60 GV-S**	50	050-00055	**4.618,70**
HS 38/17	**M12 x 80 GV-S**	50	050-00056	**4.995,25**
HS 38/17	**M12 x 100 GV-S**	50	050-00057	**8.055,40**
HS 38/17	**M12 x 125 GV-S** ①	50	050-00058	**10.304,05**
HS 38/17	**M12 x 150 GV-S** ①	25	050-00059	**12.486,60**
HS 38/17	**M12 x 200 GV-S** ①	25	050-00060	**20.605,00**
HS 38/17	**M16 x 20 GV-S**	50	050-00066	**5.433,30**
HS 38/17	**M16 x 30 GV-S**	50	050-00067	**5.560,85**
HS 38/17	**M16 x 40 GV-S**	50	050-00068	**5.617,75**
HS 38/17	**M16 x 50 GV-S**	50	050-00069	**6.181,80**
HS 38/17	**M16 x 60 GV-S**	50	050-00070	**6.742,80**
HS 38/17	**M16 x 80 GV-S**	25	050-00071	**7.806,40**
HS 38/17	**M16 x 100 GV-S**	25	050-00072	**9.862,95**
HS 38/17	**M16 x 125 GV-S** ①	25	050-00073	**13.988,25**
HS 38/17	**M16 x 150 GV-S** ①	25	050-00074	**16.359,85**
HS 38/17	**M16 x 200 GV-S** ①	25	050-00075	**24.037,15**
Provedení: GV-S = galvanicky zinkováno, zvláštní úprava ★, třída pevnosti 8.8				
HS 38/17	**M12 x 60 GV-S 8.8**	50	050-00081	**na vyžádání**
HS 38/17	**M16 x 60 GV-S 8.8**	50	050-00082	**na vyžádání**
Provedení: FV = žárově zinkováno, třída pevnosti 4.6				
HS 38/17	**M10 x 30 FV**	100	050-00036	**3.619,65**
HS 38/17	**M12 x 30 FV**	100	050-00046	**3.996,20**
HS 38/17	**M12 x 50 FV**	50	050-00048	**4.308,20**
HS 38/17	**M16 x 30 FV**	50	050-00061	**5.560,85**
HS 38/17	**M16 x 40 FV**	50	050-00062	**5.617,75**
HS 38/17	**M16 x 50 FV**	50	050-00063	**6.181,80**
HS 38/17	**M16 x 100 FV**	25	050-00064	**9.862,95**
Provedení: FV = žárově zinkováno, třída pevnosti 8.8				
HS 38/17	**M12 x 70 FV 8.8**	50	050-00050	**8.679,45**
HS 38/17	**M16 x 60 FV 8.8**	50	050-00065	**11.675,05**
Provedení: A2-50 = nerez kvalita A2-50				
HS 38/17	**M16 x 30 A2-50**	50	050-00019	**32.147,90**
HS 38/17	**M16 x 40 A2-50**	50	050-00020	**35.304,90**

★Upozornění HALFEN: Všeobecné vysvětlivky viz Přehled na straně a

artikl		balení [ks]	obj. č.	cena
závit x délka l [mm]			0350.	[Kč/100 ks]
Provedení: A2-70 = nerez kvalita A2-70				
HS 38/17	**M12 x 30 A2-70**	50	050-00005	**21.986,80**
HS 38/17	**M12 x 40 A2-70**	50	050-00006	**23.391,60**
HS 38/17	**M12 x 50 A2-70**	50	050-00007	**25.056,15**
Provedení: A4 podle tabulky, ceník strana 2				
HS 38/17	**M12 x 50 levý A4 ②**	50	050-00131	**75.309,95**
HS 38/17	**M16 x 50 levý A4 ②**	50	050-00133	**109.935,45**
Provedení: A4-50 = nerez kvalita A4-50				
HS 38/17	**M12 x 100 A4-50**	50	050-00008	**53.533,70**
HS 38/17	**M12 x 150 A4-50 ①**	25	050-00009	**85.397,25**
HS 38/17	**M12 x 200 A4-50 ①**	25	050-00010	**96.282,30**
HS 38/17	**M16 x 25 A4-50**	50	050-00022	**39.540,85**
HS 38/17	**M16 x 30 A4-50**	50	050-00023	**41.097,85**
HS 38/17	**M16 x 40 A4-50**	50	050-00024	**44.596,05**
HS 38/17	**M16 x 50 A4-50**	50	050-00025	**49.357,70**
HS 38/17	**M16 x 60 A4-50**	25	050-00026	**52.465,50**
HS 38/17	**M16 x 80 A4-50**	25	050-00027	**60.331,85**
HS 38/17	**M16 x 80 levý A4-50**	50	050-00035	**78.984,90**
HS 38/17	**M16 x 100 A4-50**	25	050-00028	**67.717,15**
HS 38/17	**M16 x 150 A4-50 ①**	25	050-00029	**105.316,80**
HS 38/17	**M16 x 200 A4-50 ①**	25	050-00030	**125.717,40**
Provedení: A4-70 = nerez kvalita A4-70				
HS 38/17	**M10 x 30 A4-70**	50	050-00001	**30.408,00**
HS 38/17	**M10 x 40 A4-70**	50	050-00002	**35.168,10**
HS 38/17	**M10 x 50 A4-70**	50	050-00003	**36.334,70**
HS 38/17	**M10 x 60 A4-70**	50	050-00004	**38.280,50**
HS 38/17	**M12 x 25 A4-70**	50	050-00011	**29.242,95**
HS 38/17	**M12 x 30 A4-70**	50	050-00012	**30.701,60**
HS 38/17	**M12 x 40 A4-70**	50	050-00013	**32.642,80**
HS 38/17	**M12 x 50 A4-70**	50	050-00014	**35.072,80**
HS 38/17	**M12 x 60 A4-70**	50	050-00015	**38.863,05**
HS 38/17	**M12 x 80 A4-70**	50	050-00016	**40.026,55**
Provedení: HCR-50 = nerez kvalita HCR-50, vysoce odolný proti korozi				
HS 38/17	**M12 x 40 HCR-50 ②**	50	050-00077	**na vyžádání**
HS 38/17	**M12 x 60 HCR-50 ②**	50	050-00078	**na vyžádání**

② bez matic

HS 28/15 032

Šroub HALFEN s maticí,
pro profily 28/15, 28/28, 26/26

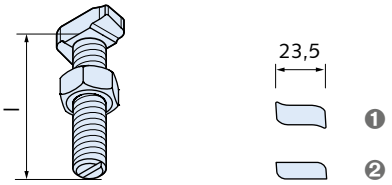

❶ Standardní tvar hlavy
❷ Alternativní tvar hlavy ①

artikl		balení [ks]	obj. č.	cena
závit x délka l [mm]			0350.	[Kč/100 ks]
Provedení: GV-S = galvanicky zinkováno, zvláštní úprava ★, třída pevnosti 4.6				
HS 28/15	**M6 x 15 GV-S**	100	020-00021	**2.247,10**
HS 28/15	**M6 x 20 GV-S**	100	020-00022	**2.247,10**
HS 28/15	**M6 x 25 GV-S**	100	020-00023	**2.310,10**
HS 28/15	**M6 x 30 GV-S**	100	020-00024	**2.373,15**
HS 28/15	**M6 x 40 GV-S**	100	020-00025	**2.434,60**
HS 28/15	**M6 x 50 GV-S**	100	020-00026	**2.496,10**
HS 28/15	**M6 x 60 GV-S**	100	020-00027	**2.560,65**
HS 28/15	**M8 x 15 GV-S**	100	020-00028	**1.813,65**
HS 28/15	**M8 x 20 GV-S**	100	020-00029	**1.813,65**
HS 28/15	**M8 x 25 GV-S**	100	020-00030	**1.872,05**
HS 28/15	**M8 x 30 GV-S**	100	020-00031	**1.932,00**
HS 28/15	**M8 x 40 GV-S**	100	020-00032	**2.122,60**
HS 28/15	**M8 x 50 GV-S**	100	020-00033	**2.122,60**
HS 28/15	**M8 x 60 GV-S**	100	020-00034	**2.685,15**
HS 28/15	**M8 x 80 GV-S**	100	020-00035	**4.558,75**
HS 28/15	**M8 x 100 GV-S**	100	020-00036	**6.181,80**
HS 28/15	**M8 x 150 GV-S**	100	020-00037	**11.323,10**
HS 28/15	**M10 x 15 GV-S**	100	020-00041	**2.373,15**
HS 28/15	**M10 x 20 GV-S**	100	020-00042	**2.434,60**
HS 28/15	**M10 x 25 GV-S**	100	020-00043	**2.560,65**
HS 28/15	**M10 x 30 GV-S**	100	020-00044	**2.623,65**
HS 28/15	**M10 x 40 GV-S**	100	020-00046	**2.997,15**
HS 28/15	**M10 x 50 GV-S**	100	020-00047	**3.247,70**
HS 28/15	**M10 x 60 GV-S**	100	020-00048	**3.432,10**
HS 28/15	**M10 x 80 GV-S**	100	020-00049	**4.933,75**
HS 28/15	**M10 x 100 GV-S**	50	020-00050	**6.615,25**
HS 28/15	**M10 x 125 GV-S**	50	020-00051	**10.115,00**
HS 28/15	**M10 x 150 GV-S**	50	020-00052	**12.302,15**
HS 28/15	**M10 x 200 GV-S**	50	020-00053	**19.481,50**
HS 28/15	**M12 x 30 GV-S ①**	100	020-00057	**4.618,70**
HS 28/15	**M12 x 35 GV-S ①**	100	020-00058	**4.710,90**
HS 28/15	**M12 x 50 GV-S ①**	50	020-00059	**4.995,25**
HS 28/15	**M12 x 80 GV-S ①**	50	020-00060	**5.496,30**
Provedení: GV-S = galvanicky zinkováno, zvláštní úprava ★, třída pevnosti 8.8				
HS 28/15	**M8 x 20 GV-S 8.8**	100	020-00071	**na vyžádání**
HS 28/15	**M10 x 60 GV-S 8.8**	100	020-00068	**na vyžádání**
Provedení: FV = žárově zinkováno, třída pevnosti 4.6				
HS 28/15	**M10 x 20 FV**	100	020-00061	**na vyžádání**
HS 28/15	**M10 x 30 FV**	100	020-00038	**2.623,65**
HS 28/15	**M10 x 50 FV**	100	020-00039	**3.247,70**
Provedení: FV = žárově zinkováno, třída pevnosti 8.8				
HS 28/15	**M10 x 40 FV 8.8**	100	020-00040	**5.560,85**

★Upozornění HALFEN: Všeobecné vysvětlivky viz Přehled na straně a

© 2014 HALFEN · Ceník 2/14 · www.halfen.cz

artikl		balení [ks]	obj. č.	cena
závit x délka l [mm]			0350.	[Kč/100 ks]
Provedení: A2-70 = nerez kvalita A2-70				
HS 28/15	**M8 x 20 A2-70**	100	020-00073	**na vyžádání**
HS 28/15	**M8 x 25 A2-70**	100	020-00001	**13.991,30**
HS 28/15	**M8 x 30 A2-70**	100	020-00002	**15.067,20**
HS 28/15	**M10 x 20 A2-70**	100	020-00004	**15.240,90**
HS 28/15	**M10 x 25 A2-70**	100	020-00005	**15.683,55**
HS 28/15	**M10 x 30 A2-70**	100	020-00006	**16.473,55**
HS 28/15	**M10 x 40 A2-70**	100	020-00007	**17.873,75**
HS 28/15	**M10 x 50 A2-70**	100	020-00008	**19.183,30**
Provedení: A4-50 = nerez kvalita A4-50				
HS 28/15	**M10 x 50 levý A4-50**	100	020-00020	**35.072,80**
HS 28/15	**M10 x 100 A4-50**	50	020-00009	**40.712,05**
HS 28/15	**M10 x 125 A4-50**	50	020-00010	**45.662,75**
HS 28/15	**M10 x 150 A4-50**	50	020-00011	**52.073,55**
HS 28/15	**M10 x 200 A4-50**	50	020-00012	**70.142,55**
Provedení: A4-70 = nerez kvalita A4-70				
HS 28/15	**M8 x 30 A4-70**	100	020-00003	**17.973,70**
HS 28/15	**M10 x 20 A4-70**	100	020-00013	**18.459,35**
HS 28/15	**M10 x 25 A4-70**	100	020-00014	**19.333,90**
HS 28/15	**M10 x 30 A4-70**	100	020-00015	**19.582,90**
HS 28/15	**M10 x 40 A4-70**	100	020-00016	**21.860,75**
HS 28/15	**M10 x 50 A4-70**	100	020-00017	**23.514,55**
HS 28/15	**M10 x 60 A4-70**	100	020-00018	**25.065,40**
HS 28/15	**M10 x 80 A4-70**	100	020-00019	**30.896,75**
Provedení: HCR-50 = nerez kvalita HCR-50, vysoce odolný proti korozi				
HS 28/15	**M10 x 30 HCR-50**	100	020-00062	**na vyžádání**
HS 28/15	**M10 x 50 HCR-50**	100	020-00063	**na vyžádání**

HS 20/12 032

Šroub HALFEN s maticí,
pro profil 20/12

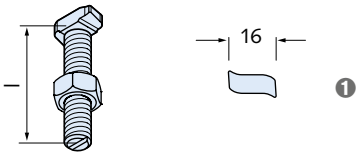

1 Standardní tvar hlavy

artikl		balení [ks]	obj. č.	cena
závit x délka l [mm]			0350.	[Kč/100 ks]
Provedení: GV-S = galvanicky zinkováno, zvláštní úprava ★, třída pevnosti 4.6				
HS 20/12	**M6 x 20 GV-S**	100	010-00006	**1.995,05**
HS 20/12	**M6 x 30 GV-S**	100	010-00007	**2.122,60**
HS 20/12	**M6 x 40 GV-S**	100	010-00008	**2.247,10**
HS 20/12	**M6 x 50 GV-S**	100	010-00009	**2.434,60**
HS 20/12	**M6 x 60 GV-S**	100	010-00010	**2.560,65**
HS 20/12	**M8 x 15 GV-S**	100	010-00011	**1.872,05**
HS 20/12	**M8 x 20 GV-S**	100	010-00012	**1.932,00**
HS 20/12	**M8 x 25 GV-S**	100	010-00013	**1.995,05**
HS 20/12	**M8 x 30 GV-S**	100	010-00014	**1.995,05**
HS 20/12	**M8 x 40 GV-S**	100	010-00015	**2.247,10**
HS 20/12	**M8 x 50 GV-S**	100	010-00016	**2.434,60**
HS 20/12	**M8 x 60 GV-S**	100	010-00017	**2.875,75**
HS 20/12	**M8 x 80 GV-S**	100	010-00018	**5.119,75**
HS 20/12	**M8 x 100 GV-S**	100	010-00019	**7.119,40**
Provedení: A2-70 = nerez kvalita A2-70				
HS 20/12	**M8 x 20 A2-70**	100	010-00002	**12.964,60**
HS 20/12	**M8 x 30 A2-70**	100	010-00003	**14.278,75**
HS 20/12	**M8 x 40 A2-70**	100	010-00004	**15.855,70**
HS 20/12	**M8 x 50 A2-70**	100	010-00005	**18.308,75**

HSR 72/48 032

Šroub HALFEN s vrubovým zubem, s maticí,
pro profil 72/48

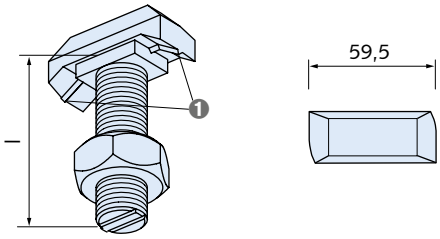

1 Vrubový zub

artikl		balení [ks]	obj. č.	cena
závit x délka l [mm]			0351.	[Kč/100 ks]
Provedení: FV = žárově zinkováno, třída pevnosti 8.8				
HSR 72/48	**M20 x 75 FV 8.8**	20	100-00002	**41.114,75**

HSR 50/30 032

Šroub HALFEN s vrubovým zubem, s maticí,
pro profil 52/34, 50/30

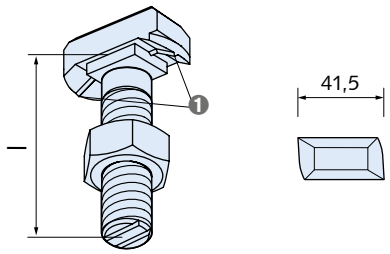

1 Vrubový zub

artikl		balení [ks]	obj. č.	cena
závit x délka l [mm]			0351.	[Kč/100 ks]
Provedení: FV = žárově zinkováno, třída pevnosti 8.8				
HSR 50/30	**M16 x 40 FV 8.8**	50	090-00001	**na vyžádání**
Provedení: GV-S = galvanicky zinkováno, zvláštní úprava ★, třída pevnosti 8.8				
HSR 50/30	**M16 x 60 GV-S 8.8**	25	090-00002	**15.671,25**
HSR 50/30	**M20 x 45 GV-S 8.8**	25	090-00003	**17.856,85**
HSR 50/30	**M20 x 60 GV-S 8.8**	25	090-00004	**19.546,05**
HSR 50/30	**M20 x 75 GV-S 8.8**	25	090-00005	**21.856,15**

HSR 40/22 032

Šroub HALFEN s vrubovým zubem, s maticí,
pro profil 40/22

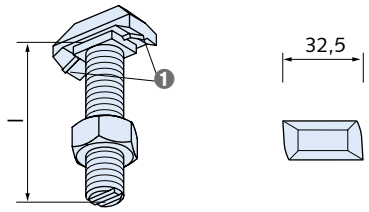

1 Vrubový zub

artikl		balení [ks]	obj. č.	cena
závit x délka l [mm]			0351.	[Kč/100 ks]
Provedení: GV-S = galvanicky zinkováno, zvláštní úprava ★, třída pevnosti 8.8				
HSR 40/22	**M16 x 40 GV-S 8.8**	50	070-00001	**12.240,65**
HSR 40/22	**M16 x 60 GV-S 8.8**	25	070-00002	**13.862,20**

★Upozornění HALFEN: Všeobecné vysvětlivky viz Přehled na straně a

HZS 64/44 032

Šroub HALFEN ozubený, s maticí
pro profil HZA 64/44

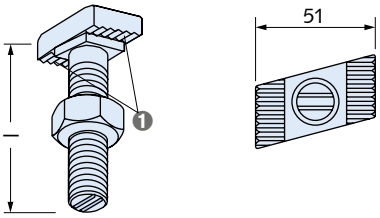

❶ Ozubení

artikl		balení [ks]	obj. č.	cena
závit x délka [mm]			0352.	[Kč/100 ks]
Provedení: GV-S = galvanicky zinkováno, zvláštní úprava ★, třída pevnosti 8.8				
HZS 64/44	**M20 x 80 GV-S 8.8**	25	090-00001	**na vyžádání**
HZS 64/44	**M20 x 125 GV-S 8.8**	25	090-00002	**na vyžádání**
HZS 64/44	**M24 x 80 GV-S 8.8**	25	090-00003	**na vyžádání**
HZS 64/44	**M24 x 150 GV-S 8.8**	25	090-00004	**na vyžádání**
Provedení: A4-70 = nerez kvalita A4-70				
HZS 64/44	**M20 x 80 A4-70**	25	090-00011	**na vyžádání**
HZS 64/44	**M20 x 125 A4-70**	25	090-00012	**na vyžádání**
HZS 64/44	**M24 x 80 A4-70**	25	090-00013	**na vyžádání**
HZS 64/44	**M24 x 150 A4-70**	25	090-00014	**na vyžádání**

HZS 53/34 032

Šroub HALFEN ozubený, s maticí
pro profil HZA 53/34 DYNAGRIP

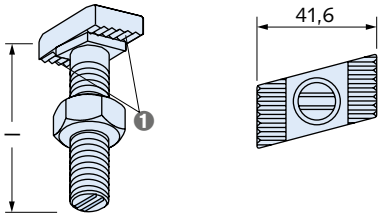

❶ Ozubení

artikl		balení [ks]	obj. č.	cena
závit x délka [mm]			0352.	[Kč/100 ks]
Provedení: GV-S = galvanicky zinkováno, zvláštní úprava ★, třída pevnosti 8.8				
HZS 53/34	**M16 x 60 GV-S 8.8**	25	080-00001	**38.879,95**
HZS 53/34	**M16 x 100 GV-S 8.8**	25	080-00002	**40.576,80**
HZS 53/34	**M20 x 65 GV-S 8.8**	25	080-00003	**44.774,35**
HZS 53/34	**M20 x 100 GV-S 8.8**	25	080-00004	**47.457,95**
Provedení: A4-70 = nerez kvalita A4-70				
HZS 53/34	**M16 x 60 A4-70**	25	080-00011	**61.604,50**
HZS 53/34	**M16 x 100 A4-70**	25	080-00012	**68.490,25**
HZS 53/34	**M20 x 65 A4-70**	25	080-00013	**66.616,65**
HZS 53/34	**M20 x 100 A4-70**	25	080-00014	**75.669,60**

HZS 38/23 032

Šroub HALFEN ozubený, s maticí
pro profil 38/23 DYNAGRIP

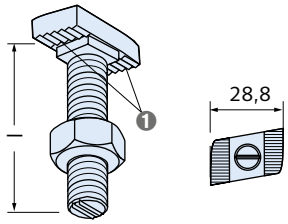

❶ Ozubení

artikl		balení [ks]	obj. č.	cena
závit x délka l [mm]			0352.	[Kč/100 ks]
Provedení: GV-S = galvanicky zinkováno, zvláštní úprava ★, třída pevnosti 8.8				
HZS 38/23	**M12 x 30 GV-S 8.8**	100	060-00001	**9.554,00**
HZS 38/23	**M12 x 40 GV-S 8.8**	50	060-00002	**9.799,90**
HZS 38/23	**M12 x 50 GV-S 8.8**	50	060-00003	**10.304,05**
HZS 38/23	**M12 x 60 GV-S 8.8**	50	060-00004	**10.553,05**
HZS 38/23	**M12 x 80 GV-S 8.8**	50	060-00005	**16.544,25**
HZS 38/23	**M12 x 100 GV-S 8.8**	50	060-00006	**21.916,10**
HZS 38/23	**M12 x 125 GV-S 8.8**	50	060-00007	**31.156,55**
HZS 38/23	**M12 x 150 GV-S 8.8**	50	060-00008	**34.591,70**
HZS 38/23	**M16 x 30 GV-S 8.8**	50	060-00011	**11.426,05**
HZS 38/23	**M16 x 40 GV-S 8.8**	50	060-00012	**12.177,65**
HZS 38/23	**M16 x 50 GV-S 8.8**	50	060-00013	**12.677,20**
HZS 38/23	**M16 x 60 GV-S 8.8**	25	060-00014	**13.301,20**
HZS 38/23	**M16 x 80 GV-S 8.8**	25	060-00015	**15.548,30**
HZS 38/23	**M16 x 100 GV-S 8.8**	25	060-00016	**16.544,25**
HZS 38/23	**M16 x 125 GV-S 8.8**	25	060-00017	**21.916,10**
HZS 38/23	**M16 x 150 GV-S 8.8**	25	060-00018	**41.271,50**
HZS 38/23	**M16 x 200 GV-S 8.8**	25	060-00019	**49.393,05**
HZS 38/23	**M16 x 300 GV-S 8.8**	25	060-00020	**68.809,95**
Provedení: FV = žárově zinkováno, třída pevnosti 8.8				
HZS 38/23	**M16 x 60 FV 8.8**	25	060-00023	**14.129,65**
Provedení: A4-70 = nerez kvalita A4-70				
HZS 38/23	**M16 x 60 A4-70**	25	060-00021	**48.735,20**
HZS 38/23	**M16 x 80 A4-70**	25	060-00022	**54.411,35**

★Upozornění HALFEN: Všeobecné vysvětlivky viz Přehled na straně a

© 2014 HALFEN · Ceník 2/14 · www.halfen.cz

HZS 29/20 — 032

Šroub HALFEN ozubený, s maticí,
pro profil 29/20 DYNAGRIP

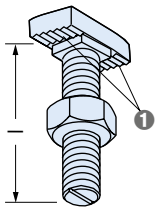

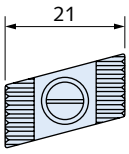

❶ Ozubení

artikl závit x délka l [mm]		balení [ks]	obj. č. 0352.	cena [Kč/100 ks]
Provedení: GV-S = galvanicky zinkováno, zvláštní úprava ★, třída pevnosti 8.8				
HZS 29/20	**M12 x 30 GV-S 8.8**	100	040-00001	**7.303,80**
HZS 29/20	**M12 x 40 GV-S 8.8**	50	040-00002	**7.867,90**
HZS 29/20	**M12 x 50 GV-S 8.8**	50	040-00003	**8.490,40**
HZS 29/20	**M12 x 60 GV-S 8.8**	50	040-00004	**8.617,95**
HZS 29/20	**M12 x 80 GV-S 8.8**	50	040-00005	**10.115,00**
HZS 29/20	**M12 x 100 GV-S 8.8**	50	040-00006	**12.302,15**
HZS 29/20	**M12 x 125 GV-S 8.8**	50	040-00007	**17.046,85**
HZS 29/20	**M12 x 150 GV-S 8.8**	50	040-00008	**32.343,10**
HZS 29/20	**M12 × 200 GV-S 8.8**	25	040-00009	**38.840,00**
HZS 29/20	**M12 x 250 GV-S 8.8**	25	040-00010	**45.644,30**
HZS 29/20	**M12 x 300 GV-S 8.8**	25	040-00011	**54.949,30**

HS 29/20 — 032

Šroub HALFEN s maticí,
pro profil 29/20 DYNAGRIP.

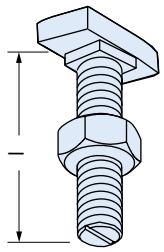

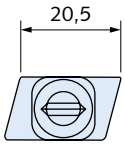

artikl závit x délka l [mm]		balení [ks]	obj. č. 0350.	cena [Kč/100 ks]
Provedení: GV-S = galvanicky zinkováno, zvláštní úprava ★, třída pevnosti 4.6				
HS 29/20	**M12 x 40 GV-S 4.6**	50	040-00002	**6.117,25**
HS 29/20	**M12 x 60 GV-S 4.6**	50	040-00004	**7.056,35**
HS 29/20	**M12 x 100 GV-S 4.6**	50	040-00006	**11.112,50**
HS 29/20	**M12 x 150 GV-S 4.6**	50	040-00008	**34.153,70**

HZS 41/41 — 031

Šroub HALFEN bez šestihranné matice,
pro profily 41/22, 41/41, 41/62, 41/83

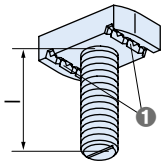

❶ Ozubení

artikl závit x délka l [mm]		obj. č. 0323.	cena [Kč/100 ks]
Provedení: ZL = zinkové lamely			
HZS 41/41	**M8 x 30 ZL**	010-00001	**15.277,80**
HZS 41/41	**M8 x 50 ZL**	010-00002	**16.055,50**
HZS 41/41	**M10 x 30 ZL**	010-00003	**15.486,80**
HZS 41/41	**M10 x 50 ZL**	010-00004	**16.478,20**
HZS 41/41	**M12 x 30 ZL**	010-00005	**16.404,40**
HZS 41/41	**M12 x 50 ZL**	010-00006	**17.753,90**
HZS 41/41	**M12 x 75 ZL**	010-00007	**19.519,90**
HZS 41/41	**M12 x 100 ZL**	010-00008	**20.860,15**
HZS 41/41	**M16 x 63 ZL ① ②**	010-00009	**32.957,90**
HZS 41/41	**M16 x 102 ZL ③**	010-00010	**38.967,55**

① ne pro profil 41/22
② šířka 30mm, montujte od konce profilu
③ bez ozubení

HZS 41/22 — 032

Šroub HALFEN ozubený, s maticí,
pro profily HZA 41/22, HZM, HZL 41/22 a 41/41

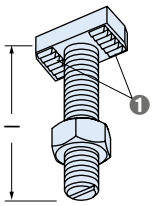

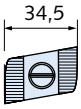

❶ Ozubení

artikl závit x délka l [mm]		balení [ks]	obj. č. 0352.	cena [Kč/100 ks]
Provedení: FV = žárově zinkováno, třída pevnosti 8.8				
HZS 41/22	**M12 x 35 FV8.8**	100	070-00001	**11.426,05**
HZS 41/22	**M12 x 50 FV8.8**	100	070-00002	**12.425,10**
HZS 41/22	**M16 x 50 FV8.8**	25	070-00003	**19.041,90**
HZS 41/22	**M16 x 100 FV8.8**	25	070-00004	**26.411,80**
Provedení: A4-50 = nerez kvalita A4-50				
HZS 41/22	**M12 x 35 A4-50**	25	070-00005	**72.672,45**
HZS 41/22	**M12 x 50 A4-50**	25	070-00006	**77.624,65**
HZS 41/22	**M12 x 80 A4-50**	25	070-00007	**80.835,45**
HZS 41/22	**M16 x 35 A4-50**	25	070-00008	**66.064,85**
HZS 41/22	**M16 x 50 A4-50**	25	070-00009	**78.594,50**

★Upozornění HALFEN: Všeobecné vysvětlivky viz Přehled na straně a

GWP 72/48 031

HALFEN závitová destička,
pro profily 72/48, 72/49

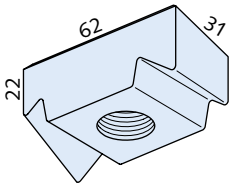

artikl		balení [ks]	obj. č.	cena
závit			0380.	[Kč/100 ks]
Provedení: GV podle tabulky, ceník strana 2				
GWP 72/48	**M12 - GV**	50	090-00001	**19.169,45**
GWP 72/48	**M16 - GV**	50	090-00002	**19.169,45**
GWP 72/48	**M20 - GV**	50	090-00003	**19.169,45**
Provedení: A4 podle tabulky, ceník strana 2				
GWP 72/48	**M12 - A4**	50	090-00006	**121.247,80**
GWP 72/48	**M16 - A4**	50	090-00007	**121.247,80**
GWP 72/48	**M20 - A4**	50	090-00008	**121.247,80**

GWP 50/30 032

HALFEN závitová destička,
pro profily 52/34, 54/33, 50/30, 49/30, 50/40

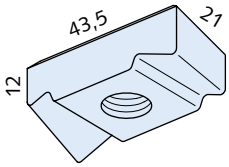

artikl		balení [ks]	obj. č.	cena
závit			0380.	[Kč/100 ks]
Provedení: GV podle tabulky, ceník strana 2				
GWP 50/30	**M8 - GV**	100	070-00001	**7.056,35**
GWP 50/30	**M10 - GV**	100	070-00002	**7.056,35**
GWP 50/30	**M12 - GV**	100	070-00003	**7.056,35**
GWP 50/30	**M16 - GV**	100	070-00004	**8.241,40**
Provedení: FV podle tabulky, ceník strana 2				
GWP 50/30	**M12 - FV**	100	078-00001	**na vyžádání**
GWP 50/30	**M16 - FV**	100	078-00002	**8.771,65**
Provedení: A4 podle tabulky, ceník strana 2				
GWP 50/30	**M8 - A4**	100	070-00007	**43.912,10**
GWP 50/30	**M10 - A4**	100	070-00008	**43.912,10**
GWP 50/30	**M12 - A4**	100	070-00009	**43.912,10**
GWP 50/30	**M16 - A4**	100	070-00010	**43.912,10**

GWP 40/22 032

HALFEN závitová destička,
pro profily 40/22, 40/25

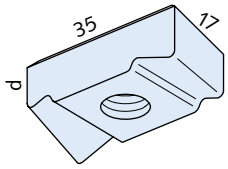

artikl		d [mm]	balení [ks]	obj. č.	cena
závit				0380.	[Kč/100 ks]
Provedení: GV podle tabulky, ceník strana 2					
GWP 40/22	**M5 - GV**	10	100	050-00001	**5.617,75**
GWP 40/22	**M6 - GV**	10	100	050-00002	**5.617,75**
GWP 40/22	**M8 - GV**	10	100	050-00003	**5.617,75**
GWP 40/22	**M10 - GV**	10	100	050-00004	**5.617,75**
GWP 40/22	**M12 - GV**	11,5	100	050-00005	**6.181,80**
Provedení: A4 podle tabulky, ceník strana 2					
GWP 40/22	**M8 - A4**	10	100	050-00010	**42.455,00**
GWP 40/22	**M10 - A4**	10	100	050-00011	**42.455,00**
GWP 40/22	**M12 - A4**	11,5	100	050-00012	**43.526,30**

GWP 50/40 032

HALFEN závitová destička,
pro profily 50/40, 486

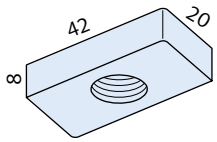

artikl		balení [ks]	obj. č.	cena
závit			0380.	[Kč/100 ks]
Provedení: GV podle tabulky, ceník strana 2				
GWP 50/40	**M6 - GV**	100	080-00001	**3.390,60**
GWP 50/40	**M8 - GV**	100	080-00002	**3.390,60**
GWP 50/40	**M10 - GV**	100	080-00003	**3.390,60**
GWP 50/40	**M12 - GV**	100	080-00004	**3.390,60**
GWP 50/40	**M16 - GV**	100	080-00005	**3.390,60**
Provedení: A4 podle tabulky, ceník strana 2				
GWP 50/40	**M8 - A4**	100	080-00007	**23.997,20**
GWP 50/40	**M10 - A4**	100	080-00008	**23.997,20**
GWP 50/40	**M12 - A4**	100	080-00009	**25.259,05**
GWP 50/40	**M16 - A4**	100	080-00010	**25.259,05**

★Upozornění HALFEN: Všeobecné vysvětlivky viz Přehled na straně a

© 2014 HALFEN · Ceník 2/14 · www.halfen.cz

GWP 41/41 031

HALFEN závitová destička,
pro profily 41/41 D, 41/62 D, 41/83 a profily *) 41/22, 41/22 D
*) Pouze M6 až M10, u M12 pouze vhodný typ 41/41 F (plochý tvar)

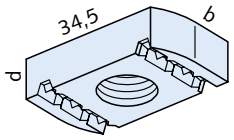

artikl	závit	d [mm]	b [mm]	obj. č. 0322.	cena [Kč/100 ks]
Provedení: GV podle tabulky, ceník strana 2					
GWP 41/41	**M6 GV**	6	20	010-00001	**2.336,25**
GWP 41/41	**M8 GV**	8	20	010-00003	**2.546,80**
GWP 41/41	**M10 GV**	9	20	010-00006	**2.546,80**
GWP 41/41	**M12 GV**	11	20	010-00009	**3.040,20**
GWP 41/41	**F M12 GV**	9	20	020-00002	**2.546,80**
GWP 41/41	**M16 GV**	12	30	010-00010	**9.266,55**
Provedení: FV podle tabulky, ceník strana 2					
GWP 41/41	**M8 FV**	8	20	010-00012	**4.561,80**
GWP 41/41	**M10 FV**	9	20	010-00005	**2.757,40**
GWP 41/41	**M12 FV**	12	20	010-00008	**na vyžádání**
GWP 41/41	**F M12 FV**	9	20	020-00001	**na vyžádání**
Provedení: A4 podle tabulky, ceník strana 2					
GWP 41/41	**M6 A4**	6	20	010-00002	**15.076,45**
GWP 41/41	**M8 A4**	8	20	010-00004	**15.076,45**
GWP 41/41	**M10 A4**	9	20	010-00007	**19.807,30**
GWP 41/41	**F M12 A4**	9	20	020-00003	**19.807,30**
GWP 41/41	**M16 A4**	12	30	010-00011	**57.336,25**

GWP 41/41 SH 031

HALFEN závitová destička s vysokou spirálovou pružinou
pro profil 41/41 D

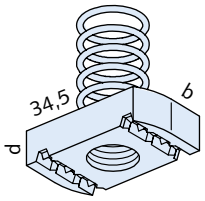

artikl	závit	d [mm]	b [mm]	obj. č. 0322.	cena [Kč/100 ks]
Provedení: GV podle tabulky, ceník strana 2					
GWP 41/41 SH	**M6 GV**	6	20	030-00001	**3.959,30**
GWP 41/41 SH	**M8 GV**	8	20	030-00002	**4.171,40**
GWP 41/41 SH	**M10 GV**	9	20	030-00003	**4.171,40**
GWP 41/41 SH	**M12 GV**	11	20	030-00004	**4.667,85**

GWP 41/41 SN 031

HALFEN Závitová destička s nízkou spirálovou pružinou
pro profil 41/22 D
Ø pružiny: 15mm (tvar A) nebo 21mm (tvar B), volba dodavatel

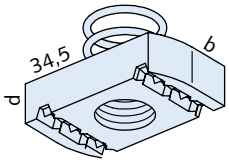

artikl	závit	d [mm]	b [mm]	obj. č. 0322.	cena [Kč/100 ks]
Provedení: GV podle tabulky, ceník strana 2					
GWP 41/41 SN	**M6 GV**	6	20	040-00001	**3.959,30**
GWP 41/41 SN	**M8 GV**	8	20	040-00002	**4.383,50**
GWP 41/41 SN	**M10 GV**	9	20	040-00003	**4.383,50**
GWP 41/41 SN	**M12 GV**	9	20	040-00004	**4.881,50**

GWP 41/22 032

HALFEN Závitová destička, ozubená,
pro profily 41/22, 41/41

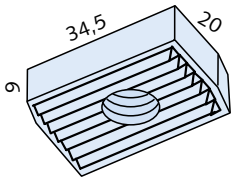

artikl	závit	balení [ks]	obj. č. 0380.	cena [Kč/100 ks]
Provedení: GV podle tabulky, ceník strana 2				
GWP 41/22	**M6 GV**	100	060-00001	**7.806,40**
GWP 41/22	**M8 GV**	100	060-00002	**7.806,40**
GWP 41/22	**M10 GV**	100	060-00003	**7.806,40**
GWP 41/22	**M12 GV**	100	060-00004	**8.866,95**
GWP 41/22	**M16 GV**	100	060-00005	**8.866,95**
Provedení: A4 podle tabulky, ceník strana 2				
GWP 41/22	**M8 A4**	100	060-00006	**48.186,50**
GWP 41/22	**M10 A4**	100	060-00007	**48.965,75**
GWP 41/22	**M12 A4**	100	060-00008	**49.841,85**
GWP 41/22	**M16 A4**	100	060-00009	**49.841,85**

★Upozornění HALFEN: Všeobecné vysvětlivky viz Přehled na straně a

© 2014 HALFEN · Ceník 2/14 · www.halfen.cz

GWP 38/17 — 032

HALFEN závitová destička,
pro profily 38/17, 36/20, 35/50, 36/36

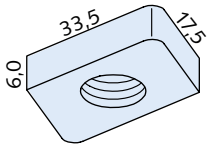

artikl		balení [ks]	obj. č.	cena
závit			0380.	[Kč/100 ks]
Provedení: GV podle tabulky, ceník strana 2				
GWP 38/17	**M6 GV**	100	040-00001	**2.560,65**
GWP 38/17	**M8 GV**	100	040-00002	**2.560,65**
GWP 38/17	**M10 GV**	100	040-00003	**2.560,65**
GWP 38/17	**M12 GV**	100	040-00004	**2.560,65**
Provedení: A4 podle tabulky, ceník strana 2				
GWP 38/17	**M6 A4**	100	040-00009	**23.413,10**
GWP 38/17	**M8 A4**	100	040-00010	**23.413,10**
GWP 38/17	**M10 A4**	100	040-00011	**23.413,10**
GWP 38/17	**M12 A4**	100	040-00012	**23.413,10**

GWP 28/15 — 032

HALFEN závitová destička
pro profily 28/28, 28/15, 28/12, 26/26, 26/18

M 6, M 8:

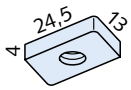

M 10:

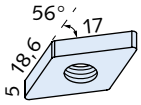

artikl		balení [ks]	obj. č.	cena
závit			0380.	[Kč/100 ks]
Provedení: GV podle tabulky, ceník strana 2				
GWP 28/15	**M5 GV**	200	020-00002	**1.055,90**
GWP 28/15	**M6 GV**	200	020-00003	**1.188,10**
GWP 28/15	**M8 GV**	200	020-00004	**1.188,10**
GWP 28/15	**M10 GV**	200	020-00005	**2.685,15**
Provedení: A4 podle tabulky, ceník strana 2				
GWP 28/15	**M6 A4**	200	020-00006	**15.446,85**
GWP 28/15	**M8 A4**	200	020-00007	**15.446,85**
GWP 28/15	**M10 A4**	200	020-00008	**15.446,85**

GWP 20/12 — 032

HALFEN závitová destička pro profil 20/12

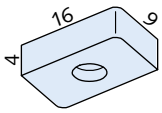

artikl		balení [ks]	obj. č.	cena
závit			0380.	[Kč/100 ks]
Provedení: GV podle tabulky, ceník strana 2				
GWP 20/12	**M5 GV**	200	010-00002	**1.122,00**
GWP 20/12	**M6 GV**	200	010-00003	**1.122,00**
Provedení: A4 podle tabulky, ceník strana 2				
GWP 20/12	**M5 A4**	200	010-00004	**13.210,50**
GWP 20/12	**M6 A4**	200	010-00005	**13.210,50**

MU — 032

Šestihranné matice DIN 934 nebo DIN EN ISO 4032

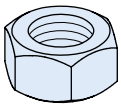

artikl		balení [ks]	obj. č.	cena
závit			0360.	[Kč/100 ks]
Provedení: GV podle tabulky, ceník strana 2				
MU	**M6 GV DIN 934 / DIN EN ISO 4032**	1000	020-00001	**61,50**
MU	**M8 GV DIN 934 / DIN EN ISO 4032**	1000	030-00001	**126,05**
MU	**M10 GV DIN 934 / DIN EN ISO 4032**	500	040-00001	**313,55**
MU	**M12 GV DIN 934 / DIN EN ISO 4032**	500	050-00002	**501,05**
MU	**M16 GV DIN 934 / DIN EN ISO 4032**	200	070-00002	**814,60**
MU	**M20 GV DIN 934 / DIN EN ISO 4032**	100	080-00001	**1.687,65**
MU	**M24 GV DIN 934 / DIN EN ISO 4032**	50	090-00001	**3.307,60**
Provedení: A2 podle tabulky, ceník strana 2				
MU	**M8 A2 DIN 934 / DIN EN ISO 4032**	1000	030-00002	**479,55**
MU	**M10 A2 DIN 934 / DIN EN ISO 4032**	500	040-00002	**1.158,90**
MU	**M12 A2 DIN 934 / DIN EN ISO 4032**	500	050-00003	**1.732,20**
MU	**M16 A2 DIN 934 / DIN EN ISO 4032**	200	070-00003	**3.276,90**
Provedení: A4 podle tabulky, ceník strana 2				
MU	**M6 A4 DIN 934 / DIN EN ISO 4032**	1000	020-00002	**288,95**
MU	**M8 A4 DIN 934 / DIN EN ISO 4032**	1000	030-00003	**582,50**
MU	**M10 A4 DIN 934 / DIN EN ISO 4032**	500	040-00003	**1.260,35**
MU	**M12 A4 DIN 934 / DIN EN ISO 4032**	500	050-00004	**1.942,75**
MU	**M16 A4 DIN 934 / DIN EN ISO 4032**	200	070-00004	**3.595,05**
MU	**M20 A4 DIN 934 / DIN EN ISO 4032**	100	080-00003	**6.801,25**
MU	**M24 A4 DIN 934 / DIN EN ISO 4032**	50	090-00002	**16.243,00**

US DIN 440/9021 — 032

Podložky DIN 440/9021

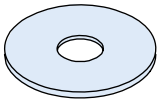

artikl		balení [ks]	obj. č.	cena
pro závit			0370.	[Kč/100 ks]
Provedení: GV podle tabulky, ceník strana 2				
US	**M6 GV DIN 440**	200	020-00001	**187,50**
US	**M8 GV DIN 9021**	100	030-00001	**187,50**
US	**M10 GV DIN 9021**	500	040-00001	**375,05**
US	**M12 GV DIN 440**	500	050-00001	**1.188,10**
US	**M12 GV DIN 9021**	500	050-00002	**685,50**
US	**M16 GV DIN 9021**	200	070-00001	**1.122,00**
US	**M20 GV DIN 440**	100	080-00001	**3.369,10**
Provedení: A4 podle tabulky, ceník strana 2				
US	**M8 A4 DIN 9021**	100	030-00002	**969,85**
US	**M10 A4 DIN 9021**	100	040-00002	**1.787,55**
US	**M12 A4 DIN 9021**	100	050-00003	**4.272,85**
US	**M16 A4 DIN 9021**	100	070-00002	**6.215,65**

★Upozornění HALFEN: Všeobecné vysvětlivky viz Přehled na straně a

© 2014 HALFEN · Ceník 2/14 · www.halfen.cz

US DIN 125 032

Podložky DIN 125

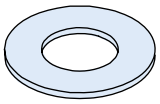

artikl		balení [ks]	obj. č.	cena
pro závit			0370.	[Kč/100 ks]
Provedení: FV podle tabulky, ceník strana 2				
US-	**M10 - FV DIN 125**	1000	040-00006	**225,95**
US-	**M12 - FV DIN 125**	500	050-00008	**313,55**
US-	**M16 - FV DIN 125**	500	070-00007	**568,70**
Provedení: GV podle tabulky, ceník strana 2				
US-	**M6 - GV DIN 125**	1000	020-00002	**61,50**
US-	**M8 - GV DIN 125**	1000	030-00003	**126,05**
US-	**M10 - GV DIN 125**	1000	040-00003	**187,50**
US-	**M12 - GV DIN 125**	500	050-00004	**250,55**
US-	**M16 - GV DIN 125**	500	070-00003	**439,60**
US-	**M20 - GV DIN 125**	200	080-00002	**814,60**
US-	**M24 - GV DIN 125**	200	090-00001	**1.122,00**
Provedení: A2 podle tabulky, ceník strana 2				
US-	**M10 - A2 DIN 125**	1000	040-00005	**479,55**
US-	**M12 - A2 DIN 125**	500	050-00006	**868,40**
US-	**M16 - A2 DIN 125**	500	070-00005	**1.636,90**
Provedení: A4 podle tabulky, ceník strana 2				
US-	**M6 - A4 DIN 125**	1000	020-00003	**288,95**
US-	**M8 - A4 DIN 125**	1000	030-00004	**487,25**
US-	**M10 - A4 DIN 125**	1000	040-00004	**774,65**
US-	**M12 - A4 DIN 125**	500	050-00005	**1.221,90**
US-	**M16 - A4 DIN 125**	500	070-00004	**2.334,70**
US-	**M20 - A4 DIN 125**	200	080-00003	**4.272,85**

VUS 032

Čtyřhranné podložky

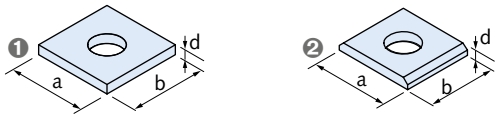

❶ Tvar A
❷ Tvar B

artikl		tvar	a x b x d [mm]	obj. č.	cena
vrtání pro závit				0371.	[Kč/100 ks]
Provedení: FV podle tabulky, ceník strana 2					
VUS 40/25	**M10 - FV**	A	40x40x5	000-00001	**4.498,80**
VUS 40/25	**M12 - FV**	A	40x40x5	000-00002	**4.498,80**
VUS 40/25	**M16 - FV**	A	40x40x5	000-00003	**4.498,80**
VUS 41/41	**M6 - FV**	A	40x40x6	010-00004	**2.247,10**
VUS 41/41	**M10 - FV**	A	40x40x6	010-00005	**2.247,10**
VUS 41/41	**M12 - FV**	A	40x40x6	010-00006	**2.247,10**
VUS 49/30	**M10 - FV**	B	37x37x5	000-00004	**5.932,80**
VUS 49/30	**M12 - FV**	B	37x37x5	000-00005	**5.932,80**
VUS 49/30	**M16 - FV**	B	37x37x5	000-00006	**5.932,80**
VUS 49/30	**M20 - FV**	B	37x37x5	000-00007	**5.932,80**
VUS 52/34	**M16 - FV**	A	50x50x6	000-00008	**6.304,75**
VUS 52/34	**M20 - FV**	A	50x50x6	000-00009	**6.304,75**
VUS 72/49	**M20 - FV**	B	54x54x6	000-00010	**7.743,40**
VUS 72/49	**M24 - FV**	B	54x54x6	000-00011	**7.743,40**
VUS 72/49	**M27 - FV**	B	54x54x6	000-00012	**7.743,40**
VUS 72/49	**M30 - FV**	B	54x54x6	000-00013	**7.743,40**

VUS 032

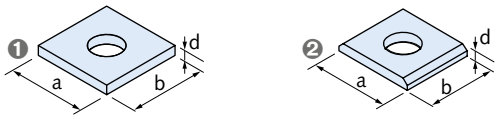

artikl		tvar	a x b x d [mm]	obj. č.	cena
vrtání pro závit				0371.	[Kč/100 ks]
Provedení: A4 podle tabulky, ceník strana 2					
VUS 40/25	**M10 - A4**	A	40x40x5	000-00015	**10.593,00**
VUS 40/25	**M12 - A4**	A	40x40x5	000-00016	**10.593,00**
VUS 40/25	**M16 - A4**	A	40x40x5	000-00017	**10.593,00**
VUS 41/41	**M6 - A4**	A	40x40x6	010-00001	**13.794,60**
VUS 41/41	**M10 - A4**	A	40x40x6	010-00002	**13.794,60**
VUS 41/41	**M12 - A4**	A	40x40x6	010-00003	**13.794,60**
VUS 49/30	**M10 - A4**	B	37x37x5	000-00020	**13.113,70**
VUS 49/30	**M12 - A4**	B	37x37x5	000-00021	**13.113,70**
VUS 49/30	**M16 - A4**	B	37x37x5	000-00022	**13.113,70**
VUS 49/30	**M20 - A4**	B	37x37x5	000-00023	**13.113,70**
VUS 52/34	**M16 - A4**	A	50x50x6	000-00024	**15.934,10**
VUS 52/34	**M20 - A4**	A	50x50x6	000-00025	**15.934,10**
VUS 72/49	**M20 - A4**	B	54x54x6	000-00026	**18.946,60**
VUS 72/49	**M24 - A4**	B	54x54x6	000-00027	**18.946,60**
VUS 72/49	**M27 - A4**	B	54x54x6	000-00028	**18.946,60**
VUS 72/49	**M30 - A4**	B	54x54x6	000-00029	**18.946,60**

GWS 032

Závitové tyče
DIN 976-1

artikl		obj. č.	cena
závit x délka [mm]		0400.	[Kč/100 ks]
Provedení: GV podle tabulky, ceník strana 2			
GWS	**M6 x 1000 GV**	020-00001	**3.369,10**
GWS	**M8 x 1000 GV**	030-00001	**4.057,70**
GWS	**M10 x 1000 GV**	040-00001	**6.304,75**
GWS	**M12 x 1000 GV**	050-00001	**8.928,45**
GWS	**M16 x 1000 GV**	060-00001	**18.482,45**
GWS	**M20 x 1000 GV**	070-00001	**27.163,40**
GWS	**M24 x 1000 GV**	080-00001	**42.584,10**
Provedení: A4 podle tabulky, ceník strana 2			
GWS	**M6 x 1000 A4**	020-00002	**24.776,45**
GWS	**M8 x 1000 A4**	030-00002	**38.472,65**
GWS	**M10 x 1000 A4**	040-00002	**60.331,85**
GWS	**M12 x 1000 A4**	050-00002	**90.935,05**
GWS	**M16 x 1000 A4**	060-00002	**149.033,65**
GWS	**M20 x 1000 A4**	070-00002	**226.756,70**

★Upozornění HALFEN: Všeobecné vysvětlivky viz Přehled na straně a

© 2014 HALFEN · Ceník 2/14 · www.halfen.cz

HSK 032

Šestihranné šrouby DIN 933 (bez matic)

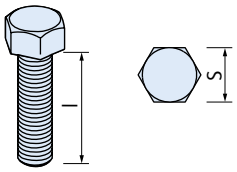

artikl		S (DIN) [mm]	S (ISO) [mm]	obj. č.	cena
závit x délka [mm]				0385.	[Kč/100 ks]
Provedení: GV = galvanicky zinkováno, třída pevnosti 8.8					
HSK	**M8 x 25 GV 8.8**	13	13	030-00005	**375,05**
HSK	**M8 x 40 GV 8.8**	13	13	030-00006	**501,05**
HSK	**M10 x 20 GV 8.8**	17	16	040-00009	**501,05**
HSK	**M10 x 30 GV 8.8**	17	16	040-00010	**624,00**
HSK	**M10 x 45 GV 8.8**	17	16	040-00011	**814,60**
HSK	**M10 x 60 GV 8.8**	17	16	040-00012	**1.249,60**
HSK	**M12 x 25 GV 8.8**	19	18	050-00013	**871,50**
HSK	**M12 x 30 GV 8.8**	19	18	050-00014	**871,50**
HSK	**M12 x 40 GV 8.8**	19	18	050-00015	**1.060,55**
HSK	**M12 x 50 GV 8.8**	19	18	050-00016	**1.249,60**
HSK	**M12 x 60 GV 8.8**	19	18	050-00017	**1.560,05**
HSK	**M12 x 80 GV 8.8**	19	18	050-00018	**3.184,65**
HSK	**M12 x 90 GV 8.8**	19	18	050-00019	**3.808,70**
HSK	**M16 x 40 GV 8.8**	24	24	070-00015	**2.122,60**
HSK	**M16 x 60 GV 8.8**	24	24	070-00017	**2.997,15**
Provedení: A4 podle tabulky, ceník strana 2					
HSK	**M8 x 25 A4**	13	13	030-00002	**1.750,65**
HSK	**M10 x 30 A4**	17	16	040-00003	**3.303,00**
HSK	**M10 x 45 A4**	17	16	040-00005	**4.176,05**
HSK	**M12 x 25 A4**	19	18	050-00002	**4.856,90**
HSK	**M12 x 30 A4**	19	18	050-00003	**4.856,90**
HSK	**M12 x 40 A4**	19	18	050-00004	**5.437,90**
HSK	**M12 x 60 A4**	19	18	050-00006	**7.675,80**
HSK	**M12 x 80 A4**	19	18	050-00008	**11.756,50**
HSK	**M16 x 40 A4**	24	24	070-00002	**12.339,05**
HSK	**M16 x 60 A4**	24	24	070-00004	**15.062,60**
HSK	**M16 x 90 A4**	24	24	070-00007	**20.792,55**

SIC 032

Pojistné destičky
Pro zajištění šroubů Halfen proti protáčení během montáže

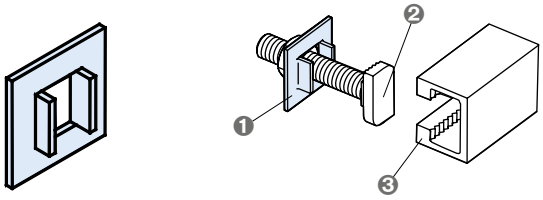

❶ Pojistná destička SIC
❷ Šroub HALFEN
❸ Profil HALFEN

artikl	pro šroub HALFEN HS	pro závit Ø	obj. č.	cena
			0372.	[Kč/100 ks]
Provedení: GV podle tabulky, ceník strana 2				
SIC - 50/30 - GV	50/30	M16, M20	000-00006	**1.624,60**
SIC - 40/22 - GV	38/17, 40/22	M16	000-00007	**1.312,60**
SIC - 38/17 - GV	38/17, 40/22	M10, M12	000-00008	**1.312,60**
SIC - 38/23 - GV	38/23 Dynagrip	M16	000-00011	**2.247,10**
SIC - 29/20 - GV	29/20 Dynagrip	M12	000-00012	**2.247,10**
SIC - 28/15 - GV	28/15	M8, M10	000-00009	**1.060,55**
SIC - 20/12 - GV	20/12	M8	000-00010	**932,95**
Provedení: A4 podle tabulky, ceník strana 2				
SIC - 50/30 - A4	50/30	M16, M20	000-00001	**9.423,35**
SIC - 40/22 - A4	38/17, 40/22	M16	000-00002	**7.093,25**
SIC - 38/17 - A4	38/17, 40/22	M10, M12	000-00003	**7.093,25**
SIC - 28/15 - A4	28/15	M8, M10	000-00004	**3.595,05**
SIC - 20/12 - A4	20/12	M8	000-00005	**3.110,90**

SKM 032

Šestihranné spojky

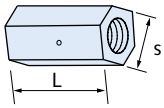

artikl	závit	s [mm]	L [mm]	balení [ks]	obj. č.	cena
					0390.	[Kč/100 ks]
Provedení: FV podle tabulky, ceník strana 2						
SKM	M10 FV	13	40	100	000-00004	**5.745,30**
SKM	M12 FV	17	40	50	000-00005	**6.679,80**
SKM	M16 FV	22	50	25	000-00006	**10.241,05**
Provedení: A4 podle tabulky, ceník strana 2						
SKM	M10 A4	13	40	100	000-00001	**40.318,60**
SKM	M12 A4	17	40	50	000-00002	**47.797,65**
SKM	M16 A4	22	50	25	000-00003	**69.175,75**

★Upozornění HALFEN: Všeobecné vysvětlivky viz Přehled na straně a

© 2014 HALFEN · Ceník 2/14 · www.halfen.cz

VBM 032

Kulaté spojky

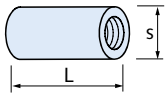

artikl	závit	s [mm]	L [mm]	balení [ks]	obj. č. 0391.	cena [Kč/100 ks]
Provedení: GV podle tabulky, ceník strana 2						
VBM	M6 GV	10	15	100	000-00007	**1.249,60**
VBM	M8 GV	12	20	100	000-00008	**1.749,10**
VBM	M10 GV	13	25	100	000-00009	**2.811,15**
VBM	M12 GV	16	30	50	000-00010	**4.498,80**
VBM	M16 GV	21	40	50	000-00011	**7.119,40**
VBM	M20 GV	26	50	25	000-00012	**12.425,10**
Provedení: A4 podle tabulky, ceník strana 2						
VBM	M6 A4	10	15	100	000-00001	**15.643,60**
VBM	M8 A4	14	20	100	000-00002	**15.934,10**
VBM	M10 A4	16	25	100	000-00003	**23.025,80**
VBM	M12 A4	20	30	50	000-00004	**32.449,15**
VBM	M16 A4	25	40	50	000-00005	**59.749,35**
VBM	M20 A4	32	50	25	000-00006	**119.114,45**

SPH 032

Napínací pouzdra s pravým a levým závitem s otvorem

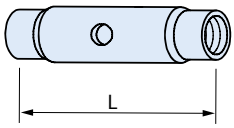

artikl	závit x délka [mm]	obj. č. 0392.	cena [Kč/100 ks]
Provedení: A4 podle tabulky, ceník strana 2			
SPH	**M12 x 60 A4**	000-00001	**37.986,95**
SPH	**M12 x 75 A4**	000-00002	**39.540,85**
SPH	**M12 x 95 A4**	000-00003	**41.097,85**
SPH	**M12 x 115 A4**	000-00004	**42.940,70**
SPH	**M12 x 135 A4**	000-00005	**44.496,15**
SPH	**M16 x 60 A4**	000-00006	**51.587,85**
SPH	**M16 x 75 A4**	000-00007	**55.279,75**
SPH	**M16 x 95 A4**	000-00008	**60.235,05**
SPH	**M16 x 115 A4**	000-00009	**65.191,85**
SPH	**M16 x 135 A4**	000-00010	**70.142,55**

OES 032

Spojka s očkem

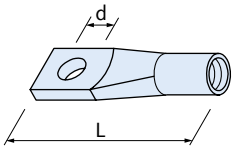

artikl	závit	L [mm]	d [mm]	balení [ks]	obj. č. 0401.	cena [Kč/100 ks]
Provedení: GV podle tabulky, ceník strana 2						
OES	**M6 GV**	35	6	250	000-00001	**2.875,75**
OES	**M8 GV**	53	8	300	000-00007	**3.249,20**
OES	**M10 GV**	57	10	225	000-00003	**3.559,70**
OES	**M12 GV**	55	12	200	000-00010	**3.731,85**
OES	**M16 GV**	80	16	60	000-00005	**8.241,40**

RM 032

Kruhová matice DIN 582

artikl	závit	balení [ks]	obj. č. 0402.	cena [Kč/100 ks]
Provedení: GV podle tabulky, ceník strana 2				
RM	**M8 GV DIN 582**	100	050-00001	**7.365,30**
RM	**M10 GV DIN 582**	100	050-00002	**9.741,50**
RM	**M12 GV DIN 582**	50	050-00003	**12.614,15**
RM	**M16 GV DIN 582**	50	050-00004	**18.293,35**
RM	**M20 GV DIN 582**	20	050-00005	**24.037,15**

KUS 031

Svorková podložka

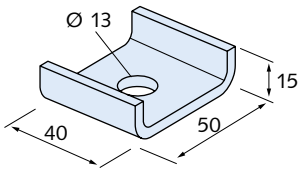

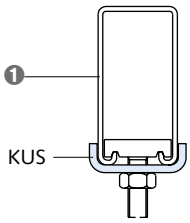

❶ profily např. HM 41/83

artikl	obj. č. 0314.	cena [Kč/100 ks]
Provedení: FV podle tabulky, ceník strana 2		
KUS FV	000-00001	**7.354,55**
Provedení: A4 podle tabulky, ceník strana 2		
KUS A4	000-00002	**17.053,00**

★Upozornění HALFEN: Všeobecné vysvětlivky viz Přehled na straně a

TK 030

HALFEN nosné svěrky včetně stavěcí destičky
Upozornění: nosné svěrky systém 41 viz strana 202

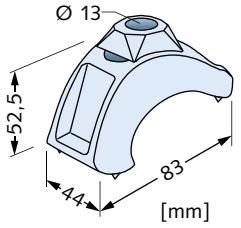

artikl	balení [ks]	obj. č. 0308.	cena [Kč/ks]
Provedení: FV podle tabulky, ceník strana 2			
HCS - TK - FV	20	030-00001	**199,80**
HCS - TK - FV	20	030-00002	**na vyžádání**
HCS - TK - FV	10	030-00003	**na vyžádání**

KLP-S 031

Svěrací příložka, vykovaná

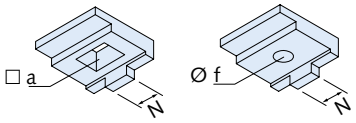

artikl	šířka nosu N [mm]	Ø f / □ a [mm]	obj. č. 0325.	cena [Kč/100 ks]
Provedení: FV podle tabulky, ceník strana 2				
KLP - Nr. 10 - FV	16	Ø 18	010-00001	**17.962,90**
KLP - Nr. 26 - FV	bez nosu	Ø 18	010-00002	**35.785,95**
KLP - Nr. 20 - FV	20	□ 22	010-00003	**25.106,90**

KLP-60 031

Svěrací příložka, (dříve DIN 3568)

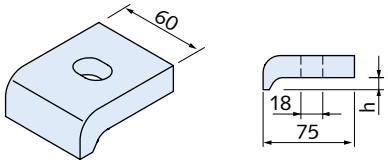

artikl	svěrací výška h [mm]	obj. č. 0325.	cena [Kč/100 ks]
Provedení: FV podle tabulky, ceník strana 2			
KLP - 60/10 - FV	10	020-00001	**26.874,45**
KLP - 60/12 - FV	12	020-00002	**27.795,10**
KLP - 60/14 - FV	14	020-00003	**28.286,95**
KLP - 60/16 - FV	16	020-00004	**28.995,50**
KLP - 60/18 - FV	18	020-00005	**29.843,95**
KLP - 60/20 - FV	20	020-00006	**31.261,05**

HJV 031

Rektifikační spojka

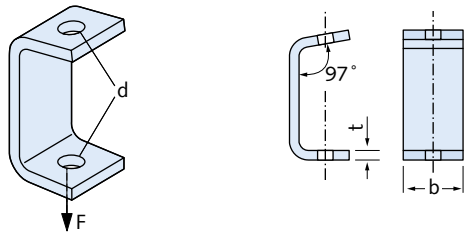

artikl	F [kN]	t [mm]	b [mm]	d [mm]	obj. č. 0313.	cena [Kč/100 ks]
Provedení: FV podle tabulky, ceník strana 2						
HJV - 1 - FV	1,5	6	40	13	000-00001	**31.683,70**
HJV - 2 - FV	3,3	8	50	17	000-00002	**35.220,35**
HJV - 3 - FV	5,0	10	50	17	000-00003	**41.090,15**
Provedení: A4 podle tabulky, ceník strana 2						
HJV - 1 - A4	1,5	6	40	13	000-00004	**66.024,90**
HJV - 2 - A4	3,3	8	50	17	000-00005	**81.430,25**
HJV - 3 - A4	5,0	10	50	17	000-00006	**95.735,10**

★Upozornění HALFEN: Všeobecné vysvětlivky viz Přehled na straně a

© 2014 HALFEN · Ceník 2/14 · www.halfen.cz

ML 032

HALFEN kotva pro napojení zdiva
vhodná k profilu pro napojení zdiva HMS 25/15D a profilu 28/15

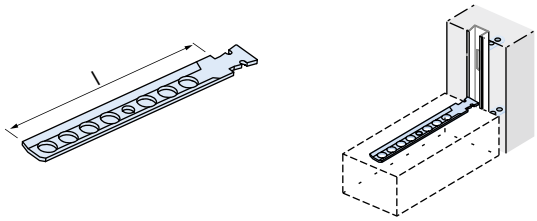

artikl		balení [ks]	obj. č.	cena
délka [mm]			0132.	[Kč/100 ks]
Provedení: FV podle tabulky, ceník strana 2				
ML-	**85 - FV**	200	010-00004	**2.081,10**
ML-	**120 - FV**	200	010-00005	**2.385,40**
ML-	**180 - FV**	200	010-00006	**3.367,55**

MLQ 032

HALFEN kotva pro napojení zdiva
vhodná k profilu pro napojení zdiva HMS 25/15D a profilu HTA 28/15

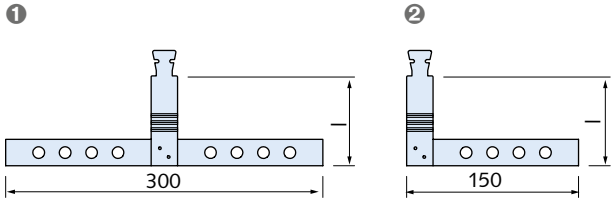

❶ MLQ-D = oboustranná
❷ MLQ-E = jednostranná

artikl		obj. č.	cena
délka [mm]		0132.	[Kč/100 ks]
Provedení: FV podle tabulky, ceník strana 2			
MLQ-D-	**85 - FV**	020-00004	**29.856,25**
MLQ-D-	**120 - FV**	020-00005	**30.195,90**
MLQ-D-	**180 - FV**	020-00006	**30.838,35**
MLQ-E-	**85 - FV**	030-00004	**25.272,90**
MLQ-E-	**120 - FV**	030-00005	**25.652,55**
MLQ-E-	**180 - FV**	030-00006	**26.222,75**

MLS 032

HALFEN šikmá kotva pro napojení zdiva
vhodná k profilu pro napojení zdiva HMS 25/15D a profilu HTA 28/15

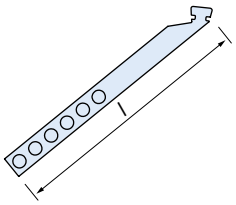

artikl		balení [ks]	obj. č.	cena
délka [mm]			0132.	[Kč/100 ks]
Provedení: FV podle tabulky, ceník strana 2				
MLS-	**300 - FV**	200	040-00004	**14.567,70**
MLS-	**350 - FV**	200	040-00005	**14.942,70**
MLS-	**400 - FV**	200	040-00006	**15.325,45**

BL 032

HALFEN kotva pro napojení zdiva
vhodná k profilu 38/17

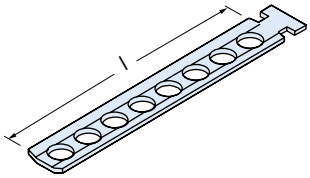

artikl		balení [ks]	obj. č.	cena
délka [mm]			0132.	[Kč/100 ks]
Provedení: FV podle tabulky, ceník strana 2				
BL-	**85 - FV**	200	050-00004	**2.496,10**
BL-	**120 - FV**	200	050-00005	**3.024,80**
BL-	**180 - FV**	200	050-00006	**4.048,45**

BLQ 032

HALFEN kotva pro příčné napojení zdiva
vhodná k profilu pro napojení zdiva 38/17

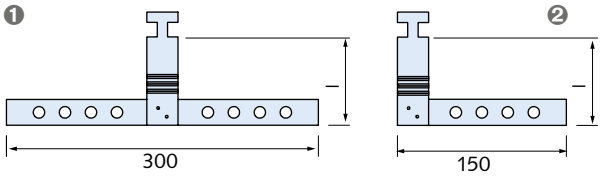

❶ BLQ-D = oboustranná
❷ BLQ-E = jednostranná

artikl		obj. č.	cena
délka [mm]		0132.	[Kč/100 ks]
Provedení: FV podle tabulky, ceník strana 2			
BLQ-D-	**85 - FV**	060-00004	**31.216,45**
BLQ-D-	**120 - FV**	060-00005	**31.668,35**
BLQ-D-	**180 - FV**	060-00006	**32.463,00**
BLQ-E-	**85 - FV**	070-00004	**25.727,85**
BLQ-E-	**120 - FV**	070-00005	**26.181,25**
BLQ-E-	**180 - FV**	070-00006	**26.940,55**

Kotevní systémy 1
Výztuže 2
Přepravní úchyty 3
Fasádní systémy 4
Systémy táhel DETAN 5
Montážní technika 6
Šrouby, příslušenství 7

★Upozornění HALFEN: Všeobecné vysvětlivky viz Přehled na straně a

© 2014 HALFEN · Ceník 2/14 · www.halfen.cz

HNA 032

HALFEN kotva pro napojení dřevěných konstrukcí pomocí hřebíků na profily HALFEN HTA 28/15 příp. HTA 38/17

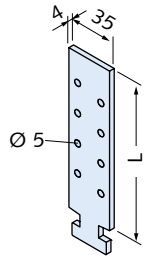

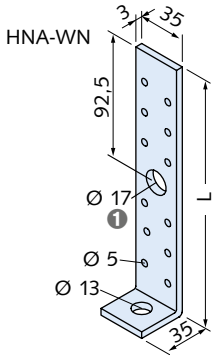

❶ 120 bez otvoru Ø 17

artikl délka l [mm]	pro profil HALFEN HTA/HTA-CE	balení [ks]	obj. č. 0032.	cena [Kč/100 ks]
Provedení: FV podle tabulky, ceník strana 2				
HNA- N 95-FV	28/15	150	010-00001	**4.434,25**
HNA- N 120-FV	28/15	150	010-00002	**5.119,75**
HNA- BN 95-FV	38/17	150	020-00001	**4.434,25**
HNA- BN 120-FV	38/17	150	020-00002	**5.119,75**
HNA- BN 185-FV	38/17	150	020-00003	**6.742,80**
HNA- WN 120-FV	všechny s M12	150	030-00001	**5.433,30**
HNA- WN 185-FV	všechny s M12	150	030-00002	**6.558,40**

HSF 032

HALFEN patka pro upevnění krokví
včetně vždy 2 kusů protidestiček, typově zkoušená
Upozornění: šrouby HALFEN pro upevnění objednejte odděleně.

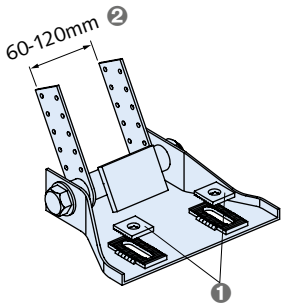

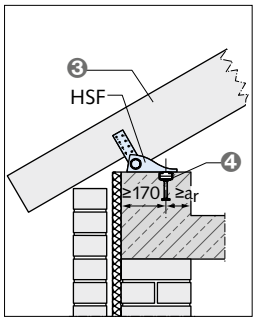

❶ ozubená protidestička s kulatým otvorem Ø 17 mm
❷ s možností nastavení
❸ krokve
❹ patka pro upevnění krokví

artikl	obj. č. 0038.	cena [Kč/ks.]
Provedení: FV podle tabulky, ceník strana 2		
HSF 6/12 - FV	010-00001	**1.500,10**

★Upozornění HALFEN: Všeobecné vysvětlivky viz Přehled na straně a

© 2014 HALFEN · Ceník 2/14 · www.halfen.cz

HB-V-A kotevní tyč 032

S maticí a podložkou
povoleno pro beton bez trhlin, povolení ETA 07/0257

artikl Ø	svěrací tloušťka	délka hmoždiny		balení [ks] ①	obj. č. 0430.	cena [Kč/100 ks]
Provedení: GV podle tabulky, ceník strana 2						
HB - V - A 8-	**20/**	**110**	**GV**	10	100-00027	**2.496,10**
HB - V - A 8-	**60/**	**150**	**GV**	10	100-00028	**3.725,70**
HB - V - A 10-	**15/**	**115**	**GV**	10	100-00065	**3.229,25**
HB - V - A 10-	**30/**	**130**	**GV**	10	100-00029	**3.429,05**
HB - V - A 10-	**65/**	**165**	**GV**	10	100-00030	**4.458,85**
HB - V - A 10-	**90/**	**190**	**GV**	10	100-00031	**5.089,00**
HB - V - A 10-	**150/**	**250**	**GV**	10	100-00066	**8.539,55**
HB - V - A 10-	**200/**	**300**	**GV**	10	100-00067	**10.697,50**
HB - V - A 12-	**10/**	**135**	**GV**	10	100-00032	**3.974,70**
HB - V - A 12-	**35/**	**160**	**GV**	10	100-00033	**4.657,10**
HB - V - A 12-	**85/**	**210**	**GV**	10	100-00034	**6.149,55**
HB - V - A 12-	**95/**	**220**	**GV**	10	100-00035	**6.478,45**
HB - V - A 12-	**125/**	**250**	**GV**	10	100-00036	**7.314,60**
HB - V - A 12-	**175/**	**300**	**GV**	10	100-00037	**9.198,95**
HB - V - A 14-	**35/**	**170**	**GV ③**	10	100-00038	**8.465,80**
HB - V - A 16-	**20/**	**165**	**GV**	10	100-00017	**7.935,55**
HB - V - A 16-	**45/**	**190**	**GV**	10	100-00018	**8.745,55**
HB - V - A 16-	**85/**	**230**	**GV**	10	100-00039	**10.485,40**
HB - V - A 16-	**105/**	**250**	**GV**	10	100-00040	**11.015,70**
HB - V - A 16-	**155/**	**300**	**GV**	10	100-00019	**12.953,85**
HB - V - A 20-	**20/**	**220**	**GV**	10	100-00041	**15.468,35**
HB - V - A 20-	**60/**	**260**	**GV**	10	100-00020	**15.954,05**
HB - V - A 20-	**100/**	**300**	**GV**	10	100-00042	**18.314,90**
HB - V - A 24-	**15/**	**260**	**GV**	5	100-00043	**26.255,05**
HB - V - A 24-	**55/**	**300**	**GV**	5	100-00021	**27.836,60**
HB - V - A 30-	**70/**	**380**	**GV ② ③**	6	100-00044	**65.390,15**
Provedení: FV podle tabulky, ceník strana 2						
HB - V - A 8-	**20/**	**110**	**FV**	10	100-00022	**3.472,10**
HB - V - A 10-	**30/**	**130**	**FV**	10	100-00023	**4.747,80**
HB - V - A 10-	**90/**	**190**	**FV**	10	100-00045	**6.958,00**
HB - V - A 12-	**35/**	**160**	**FV**	10	100-00024	**6.266,35**
HB - V - A 12-	**95/**	**220**	**FV**	10	100-00046	**8.604,15**
HB - V - A 16-	**20/**	**165**	**FV**	10	100-00047	**10.729,80**
HB - V - A 16-	**45/**	**190**	**FV**	10	100-00025	**11.581,30**
HB - V - A 16-	**65/**	**210**	**FV**	10	100-00048	**12.898,50**
HB - V - A 20-	**20/**	**220**	**FV**	10	100-00049	**20.186,95**
HB - V - A 20-	**60/**	**260**	**FV**	10	100-00026	**21.372,00**
HB - V - A 24-	**15/**	**260**	**FV**	5	100-00050	**34.293,55**
HB - V - A 24-	**55/**	**300**	**FV**	5	100-00051	**37.183,10**

artikl Ø	svěrací tloušťka	délka hmoždiny		balení [ks] ①	obj. č. 0430.	cena [Kč/100 ks]
Provedení: A4 podle tabulky, ceník strana 2						
HB - V - A 8-	**20/**	**110**	**A4**	10	100-00001	**9.375,70**
HB - V - A 8-	**60/**	**150**	**A4**	10	100-00052	**14.135,80**
HB - V - A 10-	**15/**	**115**	**A4**	10	100-00002	**13.296,60**
HB - V - A 10-	**30/**	**130**	**A4**	10	100-00003	**15.623,60**
HB - V - A 10-	**65/**	**165**	**A4**	10	100-00004	**16.319,85**
HB - V - A 10-	**90/**	**190**	**A4**	10	100-00053	**18.699,15**
HB - V - A 10-	**150/**	**250**	**A4**	10	100-00068	**27.183,40**
HB - V - A 10-	**200/**	**300**	**A4**	10	100-00069	**35.217,30**
HB - V - A 12-	**10/**	**135**	**A4**	10	100-00005	**18.846,70**
HB - V - A 12-	**35/**	**160**	**A4**	10	100-00006	**20.834,05**
HB - V - A 12-	**55/**	**180**	**A4**	10	100-00007	**21.130,70**
HB - V - A 12-	**65/**	**190**	**A4**	10	100-00064	**22.915,15**
HB - V - A 12-	**85/**	**210**	**A4**	10	100-00054	**24.207,75**
HB - V - A 12-	**95/**	**220**	**A4**	10	100-00055	**25.546,50**
HB - V - A 12-	**125/**	**250**	**A4**	10	100-00056	**28.523,65**
HB - V - A 12-	**175/**	**300**	**A4**	10	100-00008	**32.641,25**
HB - V - A 14-	**35/**	**170**	**A4 ③**	10	100-00057	**38.243,65**
HB - V - A 16-	**5/**	**150**	**A4**	10	100-00009	**35.415,55**
HB - V - A 16-	**20/**	**165**	**A4**	10	100-00010	**43.403,35**
HB - V - A 16-	**45/**	**190**	**A4**	10	100-00011	**48.612,25**
HB - V - A 16-	**65/**	**210**	**A4**	10	100-00012	**56.051,30**
HB - V - A 16-	**85/**	**230**	**A4**	10	100-00058	**60.516,30**
HB - V - A 16-	**105/**	**250**	**A4**	10	100-00013	**64.979,75**
HB - V - A 16-	**155/**	**300**	**A4**	10	100-00059	**78.374,70**
HB - V - A 20-	**20/**	**220**	**A4**	10	100-00014	**99.059,65**
HB - V - A 20-	**60/**	**260**	**A4**	10	100-00015	**113.098,60**
HB - V - A 20-	**100/**	**300**	**A4**	10	100-00060	**146.826,55**
HB - V - A 24-	**15/**	**260**	**A4**	5	100-00061	**164.137,75**
HB - V - A 24-	**55/**	**300**	**A4**	5	100-00016	**186.757,80**
HB - V - A 30-	**70/**	**380**	**A4 ② ③**	6	100-00062	**312.255,40**

Kotevní tyče M 8 - M 24 s vnějším šestihranem. Další délky na vyžádání.
① Ke každé jednotce balení je přiložen jeden montážní přípravek.
② Montážní nástroj art.č. 0433.040-00037 objednejte separátně → strana 240
③ Není součástí povolení

HB-V-P patrona do malty 032

Dvousložková malta ze syntetické pryskyřice ve skleněné patroně
pro kotevní tyč HB-V-A

artikl Ø	balení [ks]	obj. č. 0433.	cena [Kč/100 ks]
Provedení: dvousložková syntetická pryskyřice			
HB - V - P 8	10	050-00001	**5.089,00**
HB - V - P 10	10	050-00002	**5.745,30**
HB - V - P 12	10	050-00003	**6.446,20**
HB - V - P 14 ③	10	050-00004	**9.798,40**
HB - V - P 16	10	050-00005	**9.798,40**
HB - V - P 20	10	050-00006	**11.944,05**
HB - V - P 24	5	050-00007	**14.019,00**
HB - V - P 30 ③	6	050-00008	**21.272,10**

③ Není součástí povolení.

★Upozornění HALFEN: Všeobecné vysvětlivky viz Přehled na straně a

© 2014 HALFEN · Ceník 2/14 · www.halfen.cz

HB-VMZ-A kotevní tyč 032

S maticí a podložkou
s povolením pro beton s trhlinami a bez trhlin, povolení ETA 07/0256

artikl hloubka ukotvení	Ø	svěrací tloušťka	délka hmoždiny		balení [ks]	obj. č. 0432.	cena [Kč/100 ks]
Provedení: GV podle tabulky, ceník strana 2							
HB - VMZ - A	40	8-	15/	65	GV	10	380-00080	10.340,95
HB - VMZ - A	50	8-	15/	80	GV	10	380-00027	10.865,05
HB - VMZ - A	50	8-	30/	95	GV	10	380-00028	11.393,80
HB - VMZ - A	50	8-	45/	110	GV	10	380-00029	11.922,50
HB - VMZ - A	60	10-	10/	85	GV	10	380-00030	13.551,75
HB - VMZ - A	60	10-	20/	95	GV	10	380-00031	14.587,65
HB - VMZ - A	60	10-	30/	105	GV	10	380-00032	15.002,65
HB - VMZ - A	60	10-	60/	135	GV	10	380-00033	17.641,70
HB - VMZ - A	60	10-	100/	175	GV	10	380-00034	21.956,05
HB - VMZ - A	75	10-	20/	110	GV	10	380-00081	15.732,75
HB - VMZ - A	70	12-	25/	115	GV	10	380-00082	17.512,60
HB - VMZ - A	80	12-	10/	110	GV	10	380-00035	16.544,25
HB - VMZ - A	80	12-	25/	125	GV	10	380-00036	18.171,95
HB - VMZ - A	80	12-	50/	150	GV	10	380-00037	19.357,00
HB - VMZ - A	80	12-	100/	200	GV	10	380-00038	24.990,10
HB - VMZ - A	80	12-	125/	225	GV	10	380-00039	27.455,45
HB - VMZ - A	80	12-	165/	265	GV	10	380-00040	31.679,10
HB - VMZ - A	95	12-	25/	140	GV	10	380-00083	20.289,95
HB - VMZ - A	100	12-	25/	145	GV	10	380-00041	21.032,30
HB - VMZ - A	100	12-	60/	180	GV	10	380-00042	23.934,15
HB - VMZ - A	100	12-	100/	220	GV	10	380-00043	27.630,65
HB - VMZ - A	110	12-	25/	155	GV	10	380-00084	21.385,80
HB - VMZ - A	125	12-	25/	170	GV	10	380-00085	23.147,20
HB - VMZ - A	90	16-	30/	145	GV	10	380-00086	21.510,30
HB - VMZ - A	105	16-	30/	160	GV	10	380-00087	23.692,85
HB - VMZ - A	125	16-	30/	180	GV	10	380-00044	25.651,00
HB - VMZ - A	125	16-	60/	210	GV	10	380-00045	30.094,45
HB - VMZ - A	125	16-	100/	250	GV	10	380-00046	37.355,25
HB - VMZ - A	125	16-	165/	315	GV	10	380-00047	44.739,00
HB - VMZ - A	145	16-	30/	200	GV	5	380-00088	28.640,45
HB - VMZ - A	115	20-	30/	175	GV	5	380-00089	42.272,10
HB - VMZ - A	170	20-	20/	225	LG GV ①	5	380-00090	44.284,05
HB - VMZ - A	170	20-	25/	230	GV	5	380-00049	45.272,35
HB - VMZ - A	170	20-	50/	255	GV	5	380-00050	50.555,00
HB - VMZ - A	170	20-	100/	305	GV	5	380-00051	64.500,20
HB - VMZ - A	190	20-	50/	275	GV	5	380-00091	59.880,00
HB - VMZ - A	200	24-	50/	290	LG GV ①	5	380-00092	67.400,50
HB - VMZ - A	200	24-	50/	290	GV	5	380-00052	67.400,50
HB - VMZ - A	200	24-	100/	340	GV	5	380-00053	73.694,55
HB - VMZ - A	225	24-	50/	315	GV	5	380-00093	71.768,70

artikl hloubka ukotvení	Ø	svěrací tloušťka	délka hmoždiny		balení [ks]	obj. č. 0432.	cena [Kč/100 ks]
Provedení: A4 podle tabulky, ceník strana 2							
HB - VMZ - A	40	8-	15/	65	A4	10	380-00060	17.856,85
HB - VMZ - A	50	8-	15/	80	A4	10	380-00001	22.074,40
HB - VMZ - A	50	8-	30/	95	A4	10	380-00002	21.428,85
HB - VMZ - A	50	8-	45/	110	A4	10	380-00003	25.546,50
HB - VMZ - A	60	10-	10/	85	A4	10	380-00004	29.344,40
HB - VMZ - A	60	10-	20/	95	A4	10	380-00005	31.925,05
HB - VMZ - A	60	10-	30/	105	A4	10	380-00006	33.093,15
HB - VMZ - A	60	10-	60/	135	A4	10	380-00007	35.813,65
HB - VMZ - A	60	10-	100/	175	A4	10	380-00008	46.750,95
HB - VMZ - A	75	10-	20/	110	A4	10	380-00061	34.265,90
HB - VMZ - A	75	10-	40/	130	A4	10	380-00094	35.616,90
HB - VMZ - A	70	12-	25/	115	A4	10	380-00062	39.038,25
HB - VMZ - A	70	12-	40/	130	A4	10	380-00095	40.326,25
HB - VMZ - A	80	12-	10/	110	A4	10	380-00009	37.341,40
HB - VMZ - A	80	12-	25/	125	A4	10	380-00010	40.221,75
HB - VMZ - A	80	12-	50/	150	A4	10	380-00011	45.332,30
HB - VMZ - A	80	12-	60/	160	A4	10	380-00096	63.007,80
HB - VMZ - A	80	12-	100/	200	A4	10	380-00012	58.439,80
HB - VMZ - A	80	12-	125/	225	A4	10	380-00013	63.903,85
HB - VMZ - A	80	12-	165/	265	A4	10	380-00014	77.003,70
HB - VMZ - A	95	12-	25/	140	A4	10	380-00063	50.851,65
HB - VMZ - A	100	12-	25/	145	A4	10	380-00015	55.258,20
HB - VMZ - A	100	12-	60/	180	A4	10	380-00016	63.196,85
HB - VMZ - A	100	12-	100/	220	A4	10	380-00017	76.190,65
HB - VMZ - A	110	12-	25/	155	A4	10	380-00064	56.300,30
HB - VMZ - A	125	12-	25/	170	A4	10	380-00065	61.758,20
HB - VMZ - A	125	12-	60/	205	A4	10	380-00097	73.301,05
HB - VMZ - A	90	16-	30/	145	A4	10	380-00066	66.865,65
HB - VMZ - A	90	16-	45/	160	A4	10	380-00067	70.585,20
HB - VMZ - A	90	16-	60/	175	A4	10	380-00098	80.208,35
HB - VMZ - A	105	16-	30/	160	A4	10	380-00068	70.585,20
HB - VMZ - A	105	16-	60/	190	A4	10	380-00099	79.893,25
HB - VMZ - A	125	16-	30/	180	A4	10	380-00018	79.315,35
HB - VMZ - A	125	16-	60/	210	A4	10	380-00019	83.930,95
HB - VMZ - A	125	16-	100/	250	A4	10	380-00020	99.603,75
HB - VMZ - A	125	16-	165/	315	A4	10	380-00021	120.586,85
HB - VMZ - A	145	16-	30/	200	A4	10	380-00069	79.960,90
HB - VMZ - A	115	20-	30/	175	A4	5	380-00070	111.111,25
HB - VMZ - A	170	20-	20/	225	LG A4 ①	5	380-00071	121.925,60
HB - VMZ - A	170	20-	25/	230	A4	5	380-00022	124.455,50
HB - VMZ - A	170	20-	50/	255	A4	5	380-00023	138.741,90
HB - VMZ - A	170	20-	100/	305	A4	5	380-00024	181.550,45
HB - VMZ - A	190	20-	50/	275	A4	5	380-00072	170.139,75
HB - VMZ - A	200	24-	50/	290	LG A4 ①	5	380-00073	184.675,15
HB - VMZ - A	200	24-	50/	290	A4	5	380-00025	184.675,15
HB - VMZ - A	200	24-	100/	340	A4	5	380-00026	208.930,55
HB - VMZ - A	225	24-	50/	315	A4	5	380-00074	197.323,15

① Verze LG se závitem až k povrchu betonu.
Další rozměry a délky závitů na vyžádání

★Upozornění HALFEN: Všeobecné vysvětlivky viz Přehled na straně a

© 2014 HALFEN · Ceník 2/14 · www.halfen.cz

HB-VMZ kotevní hmoždina 032

Dvousložková malta
s evropským certifikátem pro beton s trhlinami a bez trhlin

artikl	obsah [ml]	balení [ks] ①	obj. č. 0433.	cena [Kč/ks]
Provedení: dvousložková malta, bez obsahu styrolu				
HB-VMZ 345 kartuše	345	12	040-00102	**1.750,65**
HB-VM-X mísič			040-00039	**55,35**
HB-VM-XE (200 mm) prodloužení pro mísič			040-00076	**15,35**
HB-VM-BL měrka			040-00103	**350,45**
HB-VMZ-MK montážní klín			040-00116	**43,05**

Pro každou patronu je přiložen mísič HB VM-X.
① Kartuše dodáváme i jednotlivě.

HB-VMU-A kotevní tyč 032

Povoleno pro beton bez trhlin, povolení ETA 07/0255

artikl Ø		svěrací tloušťka	délka hmoždiny		balení [ks]	obj. č. 0430.	cena [Kč/100 ks]
Provedení: GV podle tabulky, ceník strana 2							
HB - VMU - A	**8-**	**10/**	**100**	**GV**	10	190-00024	**2.457,65**
HB - VMU - A	**8-**	**20/**	**110**	**GV**	10	190-00025	**2.496,10**
HB - VMU - A	**8-**	**40/**	**130**	**GV**	10	190-00026	**3.150,85**
HB - VMU - A	**8-**	**55/**	**145**	**GV**	10	190-00047	**3.710,30**
HB - VMU - A	**8-**	**70/**	**160**	**GV**	10	190-00048	**4.053,05**
HB - VMU - A	**8-**	**115/**	**205**	**GV**	10	190-00049	**6.427,75**
HB - VMU - A	**10-**	**10/**	**110**	**GV**	10	190-00027	**3.213,85**
HB - VMU - A	**10-**	**30/**	**130**	**GV**	10	190-00028	**3.429,05**
HB - VMU - A	**10-**	**50/**	**150**	**GV**	10	190-00029	**4.225,20**
HB - VMU - A	**10-**	**65/**	**165**	**GV**	10	190-00030	**4.458,85**
HB - VMU - A	**10-**	**90/**	**190**	**GV**	10	190-00031	**5.089,00**
HB - VMU - A	**10-**	**160/**	**260**	**GV**	10	190-00032	**8.714,80**
HB - VMU - A	**12-**	**10/**	**135**	**GV**	10	190-00033	**3.974,70**
HB - VMU - A	**12-**	**30/**	**155**	**GV**	10	190-00036	**4.657,10**
HB - VMU - A	**12-**	**50/**	**175**	**GV**	10	190-00038	**5.565,50**
HB - VMU - A	**12-**	**85/**	**210**	**GV**	10	190-00039	**6.149,55**
HB - VMU - A	**12-**	**125/**	**250**	**GV**	10	190-00040	**7.314,60**
HB - VMU - A	**12-**	**175/**	**300**	**GV**	10	190-00041	**9.198,95**
HB - VMU - A	**16-**	**15/**	**160**	**GV**	10	190-00042	**7.935,55**
HB - VMU - A	**16-**	**30/**	**175**	**GV**	10	190-00043	**8.279,80**
HB - VMU - A	**16-**	**60/**	**205**	**GV**	10	190-00044	**9.617,00**
HB - VMU - A	**16-**	**90/**	**235**	**GV**	10	190-00045	**10.697,50**
HB - VMU - A	**16-**	**155/**	**300**	**GV**	10	190-00046	**12.953,85**

artikl Ø		svěrací tloušťka	délka hmoždiny		balení [ks]	obj. č. 0430.	cena [Kč/100 ks]
Provedení: A4 podle tabulky, ceník strana 2							
HB - VMU - A	**8-**	**10/**	**100**	**A4**	10	190-00001	**8.384,35**
HB - VMU - A	**8-**	**20/**	**110**	**A4**	10	190-00002	**9.375,70**
HB - VMU - A	**8-**	**40/**	**130**	**A4**	10	190-00003	**11.658,15**
HB - VMU - A	**8-**	**55/**	**145**	**A4**	10	190-00050	**12.302,15**
HB - VMU - A	**8-**	**70/**	**160**	**A4**	10	190-00051	**14.733,70**
HB - VMU - A	**8-**	**115/**	**205**	**A4**	10	190-00052	**17.511,05**
HB - VMU - A	**10-**	**10/**	**110**	**A4**	10	190-00004	**12.846,25**
HB - VMU - A	**10-**	**30/**	**130**	**A4**	10	190-00005	**15.623,60**
HB - VMU - A	**10-**	**50/**	**150**	**A4**	10	190-00006	**15.924,85**
HB - VMU - A	**10-**	**65/**	**165**	**A4**	10	190-00007	**16.319,85**
HB - VMU - A	**10-**	**90/**	**190**	**A4**	10	190-00008	**18.699,15**
HB - VMU - A	**10-**	**160/**	**260**	**A4**	10	190-00009	**27.678,30**
HB - VMU - A	**12-**	**10/**	**135**	**A4**	10	190-00010	**18.846,70**
HB - VMU - A	**12-**	**30/**	**155**	**A4**	10	190-00013	**20.881,70**
HB - VMU - A	**12-**	**50/**	**175**	**A4**	10	190-00015	**22.719,95**
HB - VMU - A	**12-**	**85/**	**210**	**A4**	10	190-00016	**24.207,75**
HB - VMU - A	**12-**	**125/**	**250**	**A4**	10	190-00017	**28.523,65**
HB - VMU - A	**12-**	**175/**	**300**	**A4**	10	190-00018	**32.641,25**
HB - VMU - A	**16-**	**15/**	**160**	**A4**	10	190-00019	**43.057,50**
HB - VMU - A	**16-**	**30/**	**175**	**A4**	10	190-00020	**46.030,10**
HB - VMU - A	**16-**	**60/**	**205**	**A4**	10	190-00021	**55.059,95**
HB - VMU - A	**16-**	**90/**	**235**	**A4**	10	190-00022	**63.493,45**
HB - VMU - A	**16-**	**155/**	**300**	**A4**	10	190-00023	**78.374,70**
Další velikosti na vyžádání							

★Upozornění HALFEN: Všeobecné vysvětlivky viz Přehled na straně a

HB-VMU-A a HB-VMU-AH kotevní tyč 032

Povoleno pro ukotvení do plných cihel a děrovaného zdiva Z - 21.3 - 1853

artikl Ø		svěrací tloušťka	délka hmoždiny		balení [ks]	obj. č. 0430.	cena [Kč/100 ks]
Provedení: GV podle tabulky, ceník strana 2							
HB - VMU - A	**8-**	**10/**	**100**	**GV**	10	190-00024	**2.457,65**
HB - VMU - A	**8-**	**20/**	**110**	**GV**	10	190-00025	**2.496,10**
HB - VMU - A	**8-**	**40/**	**130**	**GV**	10	190-00026	**3.150,85**
HB - VMU - A	**8-**	**55/**	**145**	**GV**	10	190-00047	**3.710,30**
HB - VMU - A	**8-**	**70/**	**160**	**GV**	10	190-00048	**4.053,05**
HB - VMU - A	**8-**	**115/**	**205**	**GV**	10	190-00049	**6.427,75**
HB - VMU - A	**10-**	**10/**	**110**	**GV**	10	190-00027	**3.213,85**
HB - VMU - A	**10-**	**30/**	**130**	**GV**	10	190-00028	**3.429,05**
HB - VMU - A	**10-**	**50/**	**150**	**GV**	10	190-00029	**4.225,20**
HB - VMU - A	**10-**	**65/**	**165**	**GV**	10	190-00030	**4.458,85**
HB - VMU - A	**10-**	**90/**	**190**	**GV**	10	190-00031	**5.089,00**
HB - VMU - A	**10-**	**160/**	**260**	**GV**	10	190-00032	**8.714,80**
HB - VMU - A	**12-**	**15/**	**120**	**GV ①**	10	190-00034	**5.089,00**
HB - VMU - A	**12-**	**25/**	**130**	**GV ①**	10	190-00035	**8.714,80**
HB - VMU - A	**12-**	**50/**	**155**	**GV ①**	10	190-00037	**4.445,00**
HB - VMU - A	**12-**	**80/**	**185**	**GV ①**	10	190-00053	**6.160,30**
HB - VMU - A	**12-**	**120/**	**225**	**GV ①**	10	190-00054	**6.303,25**
HB - VMU - A	**12-**	**160/**	**265**	**GV ①**	10	190-00055	**6.997,95**
HB - VMU - AH	**12-**	**15/**	**120**	**GV ②**	10	250-00004	**4.861,55**
HB - VMU - AH	**12-**	**25/**	**130**	**GV ②**	10	250-00005	**5.256,55**
HB - VMU - AH	**12-**	**50/**	**155**	**GV ②**	10	250-00006	**6.063,45**
HB - VMU - AH	**12-**	**80/**	**185**	**GV ②**	10	250-00010	**7.894,05**
HB - VMU - AH	**12-**	**120/**	**225**	**GV ②**	10	250-00011	**9.833,75**
HB - VMU - AH	**12-**	**160/**	**265**	**GV ②**	10	250-00012	**11.687,35**

artikl Ø		svěrací tloušťka	délka hmoždiny		balení [ks]	obj. č. 0430.	cena [Kč/100 ks]
Provedení: A4 podle tabulky, ceník strana 2							
HB - VMU - A	**8-**	**10/**	**100**	**A4**	10	190-00001	**8.384,35**
HB - VMU - A	**8-**	**20/**	**110**	**A4**	10	190-00002	**9.375,70**
HB - VMU - A	**8-**	**40/**	**130**	**A4**	10	190-00003	**11.658,15**
HB - VMU - A	**8-**	**55/**	**145**	**A4**	10	190-00050	**12.302,15**
HB - VMU - A	**8-**	**70/**	**160**	**A4**	10	190-00051	**14.733,70**
HB - VMU - A	**8-**	**115/**	**205**	**A4**	10	190-00052	**17.511,05**
HB - VMU - A	**10-**	**10/**	**110**	**A4**	10	190-00004	**12.846,25**
HB - VMU - A	**10-**	**30/**	**130**	**A4**	10	190-00005	**15.623,60**
HB - VMU - A	**10-**	**50/**	**150**	**A4**	10	190-00006	**15.924,85**
HB - VMU - A	**10-**	**65/**	**165**	**A4**	10	190-00007	**16.319,85**
HB - VMU - A	**10-**	**90/**	**190**	**A4**	10	190-00008	**18.699,15**
HB - VMU - A	**10-**	**160/**	**260**	**A4**	10	190-00009	**27.678,30**
HB - VMU - A	**12-**	**15/**	**120**	**A4 ①**	10	190-00011	**17.162,15**
HB - VMU - A	**12-**	**25/**	**130**	**A4 ①**	10	190-00012	**18.451,70**
HB - VMZ - A	**12-**	**50/**	**155**	**A4 ①**	10	190-00014	**20.881,70**
HB - VMU - A	**12-**	**80/**	**185**	**A4 ①**	10	190-00056	**31.036,65**
HB - VMU - A	**12-**	**120/**	**225**	**A4 ①**	10	190-00057	**36.537,55**
HB - VMU - A	**12-**	**160/**	**265**	**A4 ①**	10	190-00058	**42.232,15**
HB - VMU - AH	**12-**	**15/**	**120**	**A4 ②**	10	250-00001	**17.809,20**
HB - VMU - AH	**12-**	**25/**	**130**	**A4 ②**	10	250-00002	**18.949,65**
HB - VMU - AH	**12-**	**50/**	**155**	**A4 ②**	10	250-00003	**21.576,40**
HB - VMU - AH	**12-**	**80/**	**185**	**A4 ②**	10	250-00007	**31.351,75**
HB - VMU - AH	**12-**	**120/**	**225**	**A4 ②**	10	250-00008	**36.904,90**
HB - VMU - AH	**12-**	**160/**	**265**	**A4 ②**	10	250-00009	**42.657,90**

① HB-VMU-A 12 k použití do plných cihel bez pouzdra HB-VMU-SH
② HB-VMU-AH 12 k použití do plných cihel a děrovaných cihel s pouzdrem
Další velikosti na vyžádání.
Nerez HCR nebo pozinkovaná ocel na vyžádání.

HB-VMU-IG pouzdro s vnitřním závitem 032

Pro beton bez trhlin

artikl	balení [ks]	obj. č. 0430.	cena [Kč/100 ks]
Provedení: GV podle tabulky, ceník strana 2			
HB-VMU-IG M6 GV	10	230-00003	**3.985,45**
HB-VMU-IG M8 GV	10	230-00004	**4.268,25**
Provedení: A4 podle tabulky, ceník strana 2			
HB-VMU-IG M6 A4	10	230-00001	**12.641,85**
HB-VMU-IG M8 A4	10	230-00002	**15.282,40**

★Upozornění HALFEN: Všeobecné vysvětlivky viz Přehled na straně a

© 2014 HALFEN · Ceník 2/14 · www.halfen.cz

HB-VMU-IGH pouzdro s vnitřním závitem 032

Povoleno pro plné cihly bez pouzdra Z - 21.3 - 1853

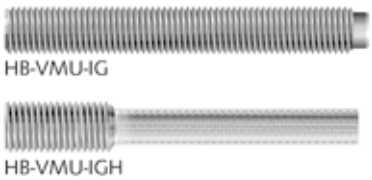

artikl	balení [ks]	obj. č. 0430.	cena [Kč/100 ks]
Provedení: GV podle tabulky, ceník strana 2			
HB - VMU - IGH M6	10	240-00003	**4.418,90**
HB - VMU - IGH M8	10	240-00004	**4.732,40**
HB-VMU-IG M6 GV ①	10	230-00003	**4.113,00**
HB-VMU-IG M8 GV ①	10	230-00004	**4.405,05**
Provedení: A4 podle tabulky, ceník strana 2			
HB - VMU - IGH M6	10	240-00001	**13.046,05**
HB - VMU - IGH M8	10	240-00002	**15.772,70**
HB-VMU-IG M6 A4 ①	10	230-00001	**13.046,05**
HB-VMU-IG M8 A4 ①	10	230-00002	**15.772,70**

① HB VMU-IG není součástí povolení.

HB-VMU-SH pouzdro 032

Povolení pro děrované cihly

artikl Ø	pro:	balení [ks]	obj. č. 0433.	cena [Kč/100 ks]
Provedení: polypropylen				
HB - VMU - SH 14x100	M8	10	040-00120	**1.510,85**
HB - VMU - SH 16x100	M10 - M12; IGH M6 - M8	10	040-00121	**1.726,05**

HB-VMU kotevní hmoždina 032

Dvousložková kartuše
Povoleno pro plné a děrované cihly, Z - 21.3 - 1853 a pro beton bez trhlin, povolení ETA 07/0255

artikl	obsah [ml]	balení [ks] ②	obj. č. 0433.	cena [Kč/ks]
Provedení: dvousložková malta, bez obsahu styrolu				
HB-VMU 150 kartuše ①	150	12	040-00129	**630,15**
HB-VMU 300 kartuše ①	300	12	040-00130	**1.351,00**
HB-VMU 345 kartuše	345	12	040-00131	**1.618,45**
HB-VMU 420 kartuše	420	12	040-00134	**1.978,10**
HB-VM-X mísič			040-00039	**55,35**
HB-VMU-X 420 mísič			040-00135	**61,50**
HB-VM-XE (200 mm) prodloužení pro mísič			040-00076	**15,35**
HB-VM-BL měrka			040-00103	**350,45**

Mísič kartuší je přiložen.
① HB-VMU 150 a HB-VMU 300 mohou být vytlačeny standardní silikonovou pistolí.
② Kartuše dodáváme i jednotlivě.

HB-RB čisticí kartáč 032

Příslušenství pro vyčištění otvoru
pro průměr vrtaného otvoru 10 - 35mm

artikl Ø	vhodný pro HB-	balení [ks]	obj. č. 0433.	cena [Kč/ks]
Provedení: ocelový drát				
HB-RB 10	VMZ, V, VMU M8	1	040-00104	**279,75**
HB-RB 12	VMZ, V, VMU M10	1	040-00105	**285,90**
HB-RB 14	VMZ, V, VMU M12	1	040-00106	**292,05**
HB-RB 18	VMZ, V, VMU M16	1	040-00107	**310,45**
HB-RB 22	VMZ 115, VMU M20	1	040-00108	**324,30**
HB-RB 24	VMZ M20	1	040-00113	**339,70**
HB-RB 26	V M20, VMZ, VMU M24	1	040-00109	**404,25**
HB-RB 28	V M24	1	040-00114	**430,35**
HB-RB 32	VMU M30	1	040-00115	**627,10**
HB-RB 35	V M30	1	040-00119	**519,50**

HB-RB-H čisticí kartáč 032

Pro systém VMU

artikl Ø	vhodný pro Ø vrtaného otvoru [mm]	balení [ks]	obj. č. 0433.	cena [Kč/ks]
Provedení: ocelový drát				
HB-RB-H 18	10-16	1	040-00067	**230,55**

★Upozornění HALFEN: Všeobecné vysvětlivky viz Přehled na straně a

© 2014 HALFEN · Ceník 2/14 · www.halfen.cz

HB-VM-P vytlačovací pistole 032

Vytlačovací pistole vhodná i pro běžné kartuše.

artikl	obj. č. 0433.	cena [Kč/ks]
Provedení: kov		
HB-VM-P 345	040-00077	**3.150,85**
HB-VM-P 345 Profi	040-00078	**4.606,40**
HB-VM-P 420 ①	040-00079	**na vyžádání**
HB-VM-P 420 Profi ①	040-00080	**na vyžádání**
① Vytlačovací pistole i pro kartuši 385 ml		

Vytlačovací pistole/vyfukovací pumpička/příslušenství 032

Příslušenství pro vyčištění vyvrtaného otvoru

HB VM-AP

HB VM-ABP

artikl	pro vrtané otvory Ø [mm]	balení [ks]	obj. č. 0433.	cena [Kč/ks]
Provedení: podle katalogu				
HB-VM-AP	8-35	1	040-00110	**1.168,10**
HB-VM-ABP	22-26	1	040-00111	**1.959,70**
HB-ZU-AP	8-35	1	040-00069	**668,60**

HB-V-M Montážní nástroj 032

Montážní nástroj pro hmoždiny bez vnějšího šestihranu
Pro systém HB-V

artikl Ø	balení [ks]	obj. č. 0433.	cena [Kč/100 ks]
Provedení: podle katalogu			
HB - V - M 8	1	040-00030	**99,90**
HB - V - M 10	1	040-00031	**107,60**
HB - V - M 12	1	040-00032	**129,10**
HB - V - M 14	1	040-00033	**247,45**
HB - V - M 16	1	040-00034	**250,55**
HB - V - M 20	1	040-00035	**333,55**
HB - V - M 24	1	040-00036	**513,35**
HB - V - M 30	1	040-00037	**1.289,55**

★Upozornění HALFEN: Všeobecné vysvětlivky viz Přehled na straně a

© 2014 HALFEN · Ceník 2/14 · www.halfen.cz

HB-B mechanická hmoždina 032

Povoleno pro beton bez trhlin, povolení ETA 07/ 0248 (GV) a ETA 07/0247 (A4)

artikl	Ø	svěrací tloušťka	délka hmoždiny		balení [ks]	obj. č. 0432.	cena [Kč/100 ks]
Provedení: GV podle tabulky, ceník strana 2							
HB-B	6-	5/	40	GV ①	100	060-00059	1.533,95
HB-B	6-	5-15/	52	GV	100	060-00140	1.755,25
HB-B	6-	10-20/	67	GV	100	060-00060	1.864,40
HB-B	6-	15-25/	72	GV	100	060-00141	1.865,90
HB-B	6-	25-35/	82	GV	100	060-00061	2.048,80
HB-B	6-	30-40/	87	GV	100	060-00142	2.007,30
HB-B	6-	40-50/	97	GV	100	060-00062	2.153,35
HB-B	8-	5/	50	GV ①	100	060-00063	1.818,25
HB-B	8-	10/	60	GV ①	100	060-00064	2.061,10
HB-B	8-	10-19/	75	GV	100	060-00065	2.093,40
HB-B	8-	15-24/	80	GV	100	060-00045	2.156,40
HB-B	8-	20-29/	85	GV	100	060-00046	2.496,10
HB-B	8-	25-34/	90	GV	100	060-00066	2.536,05
HB-B	8-	30-39/	95	GV	100	060-00047	2.571,40
HB-B	8-	35-44/	100	GV	100	060-00143	2.224,05
HB-B	8-	45-54/	110	GV	100	060-00067	2.695,90
HB-B	8-	55-64/	120	GV	100	060-00068	2.740,45
HB-B	10-	10/	60	GV ①	50	060-00048	2.565,25
HB-B	10-	10-16/	85	GV	50	060-00069	3.106,30
HB-B	10-	15-21/	90	GV	50	060-00049	3.130,85
HB-B	10-	20-26/	95	GV	50	060-00070	3.307,60
HB-B	10-	30-36/	105	GV	50	060-00071	3.355,25
HB-B	10-	45-51/	120	GV	50	060-00072	3.890,15
HB-B	10-	50-56/	125	GV	50	060-00073	4.053,05
HB-B	10-	70-76/	145	GV	50	060-00074	4.577,20
HB-B	10-	100-106/	175	GV	50	060-00075	4.618,70
HB-B	10-	140-146/	215	GV	25	060-00076	6.114,20
HB-B	12-	5/	75	GV ①	25	060-00077	4.615,60
HB-B	12-	10/	95	GV	25	060-00050	4.710,90
HB-B	12-	10-25/	105	GV	25	060-00144	4.747,80
HB-B	12-	15-30/	110	GV	25	060-00051	4.758,55
HB-B	12-	20-35/	115	GV	25	060-00078	5.404,10
HB-B	12-	30-45/	125	GV	25	060-00052	5.619,25
HB-B	12-	50-65/	145	GV	25	060-00079	5.952,80
HB-B	12-	65-80/	160	GV	25	060-00080	6.770,50
HB-B	12-	85-100/	180	GV	25	060-00081	8.279,80
HB-B	12-	105-120/	200	GV	25	060-00082	8.519,60
HB-B	12-	125-140/	220	GV	25	060-00083	9.744,60
HB-B	12-	145-160/	240	GV	20	060-00084	9.990,50
HB-B	12-	160-175/	255	GV	20	060-00085	10.526,90
HB-B	12-	190-205/	285	GV	20	060-00086	11.635,10
HB-B	12-	230-245/	325	GV	20	060-00087	17.878,40
HB-B	12-	260-275/	355	GV	20	060-00088	20.704,95
HB-B	16-	5/	90	GV ①	20	060-00089	7.743,40
HB-B	16-	13/	115	GV ①	20	060-00053	8.316,70
HB-B	16-	10-28/	130	GV	20	060-00145	8.327,45
HB-B	16-	30-48/	150	GV	20	060-00054	9.062,15
HB-B	16-	60-78/	180	GV	20	060-00055	12.726,35
HB-B	16-	80-98/	200	GV	10	060-00090	14.062,00
HB-B	16-	100-118/	220	GV	10	060-00056	15.227,05
HB-B	16-	130-148/	250	GV	10	060-00091	18.677,60
HB-B	16-	165-183/	285	GV	10	060-00092	23.078,05
HB-B	16-	200-218/	320	GV	10	060-00093	24.716,50

artikl	Ø	svěrací tloušťka	délka hmoždiny		balení [ks]	obj. č. 0432.	cena [Kč/100 ks]
Provedení: GV podle tabulky, ceník strana 2							
HB-B	20-	10/	120	GV	10	060-00146	15.795,75
HB-B	20-	5-27/	150	GV	10	060-00057	20.635,75
HB-B	20-	20-42/	165	GV	10	060-00147	17.469,55
HB-B	20-	60-82/	205	GV	10	060-00058	26.050,60
HB-B	20-	95-117/	240	GV	10	060-00095	28.555,90
Provedení: A4 podle tabulky, ceník strana 2							
HB-B	6-	5/	40	A4 ①	100	060-00001	6.456,95
HB-B	6-	5-15/	52	A4	100	060-00133	6.815,05
HB-B	6-	10-20/	67	A4	100	060-00002	7.359,15
HB-B	6-	25-35/	82	A4	100	060-00003	8.213,75
HB-B	6-	40-50/	97	A4	100	060-00004	9.266,55
HB-B	8-	5/	50	A4 ①	100	060-00005	9.266,55
HB-B	8-	10/	60	A4 ①	100	060-00023	9.554,00
HB-B	8-	10-/19	75	A4	100	060-00024	9.723,05
HB-B	8-	15-24/	80	A4	100	060-00006	9.952,10
HB-B	8-	20-29/	85	A4	100	060-00025	10.374,75
HB-B	8-	30-39/	95	A4	100	060-00007	10.863,50
HB-B	8-	45-54/	110	A4	100	060-00008	11.718,10
HB-B	8-	55-64/	120	A4	100	060-00009	12.140,75
HB-B	10-	10/	60	A4 ①	50	060-00026	12.769,40
HB-B	10-	10-16/	85	A4	50	060-00027	13.989,75
HB-B	10-	15-21/	90	A4	50	060-00010	14.277,20
HB-B	10-	20-26/	95	A4	50	060-00028	14.895,05
HB-B	10-	30-36/	105	A4	50	060-00029	15.978,65
HB-B	10-	45-51/	120	A4	50	060-00011	16.685,65
HB-B	10-	50-56/	125	A4	50	060-00030	17.348,10
HB-B	10-	70-76/	145	A4	50	060-00031	20.128,55
HB-B	10-	100-106/	175	A4	50	060-00012	23.227,15
HB-B	10-	140-146/	215	A4	25	060-00032	29.023,15
HB-B	12-	5/	75	A4 ①	25	060-00033	19.845,75
HB-B	12-	10/	95	A4	25	060-00034	20.555,85
HB-B	12-	10-25/	105	A4	25	060-00135	20.946,25
HB-B	12-	15-30/	110	A4	25	060-00013	21.152,20
HB-B	12-	20-35/	115	A4	25	060-00014	23.371,60
HB-B	12-	30-45/	125	A4	25	060-00015	24.310,75
HB-B	12-	50-65/	145	A4	25	060-00016	25.744,75
HB-B	12-	65-80/	160	A4	25	060-00035	28.514,40
HB-B	12-	85-100/	180	A4	25	060-00017	33.008,60
HB-B	12-	105-120/	200	A4	25	060-00036	35.002,10
HB-B	12-	125-140/	220	A4	20	060-00037	39.374,85
HB-B	12-	145-160/	240	A4	20	060-00038	43.730,70
HB-B	16-	5/	90	A4 ①	20	060-00136	37.312,20
HB-B	16-	15/	115	A4 ①	20	060-00018	38.303,60
HB-B	16-	10-28/	130	A4	20	060-00137	39.394,85
HB-B	16-	30-48/	150	A4	20	060-00019	41.010,25
HB-B	16-	60-78/	180	A4	10	060-00020	48.046,60
HB-B	16-	80-98/	200	A4	10	060-00021	51.280,45
HB-B	16-	100-118/	220	A4	10	060-00039	62.064,05
HB-B	16-	130-148/	250	A4	10	060-00040	69.624,55
HB-B	16-	200-218/	320	A4	10	060-00138	110.845,35
HB-B	20-	5-27/	150	A4	10	060-00041	76.439,60
HB-B	20-	35-57/	180	A4	10	060-00042	98.414,10
HB-B	20-	60-82/	205	A4	10	060-00022	101.734,05
HB-B	20-	95-117/	240	A4	10	060-00043	109.426,70

① Není součástí povolení.

★Upozornění HALFEN: Všeobecné vysvětlivky viz Přehled na straně a

MECHANICKÉ HMOŽDINY PRO VELKÁ ZATÍŽENÍ

HB-B-U mechanická hmoždina 032

S velkou podložkou DIN 440
povoleno pro beton bez trhlin, povolení ETA 07/0248

artikl	Ø	svěrací tloušťka	délka hmoždiny		balení [ks]	obj. č. 0432.	cena [Kč/100 ks]
Provedení: GV podle tabulky, ceník strana 2							
HB-B-U	**12-**	**85-100/**	**180**	**GV ①**	25	310-00001	**8.883,85**
HB-B-U	**12-**	**105-120/**	**200**	**GV ①**	25	310-00002	**9.842,95**
HB-B-U	**12-**	**125-140/**	**220**	**GV ①**	25	310-00003	**10.082,70**
HB-B-U	**12-**	**145-160/**	**240**	**GV ①**	20	310-00004	**10.320,95**
HB-B-U	**12-**	**160-175/**	**255**	**GV ①**	20	310-00005	**10.874,30**
HB-B-U	**12-**	**190-205/**	**285**	**GV ①**	20	310-00006	**12.292,95**
HB-B-U	**12-**	**230-245/**	**325**	**GV ①**	20	310-00007	**18.456,30**
HB-B-U	**12-**	**260-275/**	**355**	**GV ①**	10	310-00008	**21.372,00**
HB-B-U	**16-**	**80-98/**	**200**	**GV ②**	10	310-00009	**14.967,30**
HB-B-U	**16-**	**100-118/**	**220**	**GV ②**	10	310-00010	**16.730,25**
HB-B-U	**16-**	**130-148/**	**250**	**GV ②**	10	310-00011	**19.547,55**
HB-B-U	**16-**	**165-183/**	**285**	**GV ②**	10	310-00012	**24.052,50**
HB-B-U	**16-**	**200-218/**	**320**	**GV ②**	10	310-00013	**25.586,45**

① Ø podložky M12 DIN 440 = 44 mm
② Ø podložky U M16 DIN 440 = 56 mm

HB-BZ mechanická hmoždina 032

Povoleno pro beton s trhlinami a bez trhlin, povolení ETA 07/0250 (GV), 07/0249 (A4)

artikl	Ø	svěrací tloušťka	délka hmoždiny		balení [ks]	obj. č. 0432.	cena [Kč/100 ks]
Provedení: GV podle tabulky, ceník strana 2							
HB-BZ	**8-**	**10/**	**75**	**GV**	100	260-00001	**2.863,45**
HB-BZ	**8-**	**15/**	**80**	**GV**	100	260-00002	**3.027,90**
HB-BZ	**8-**	**30/**	**95**	**GV**	100	260-00003	**3.533,55**
HB-BZ	**8-**	**50/**	**115**	**GV**	100	260-00004	**4.034,65**
HB-BZ	**8-**	**100/**	**165**	**GV**	50	260-00005	**4.943,00**
HB-BZ	**10-**	**10/**	**90**	**GV**	50	260-00006	**3.936,25**
HB-BZ	**10-**	**15/**	**95**	**GV**	50	260-00007	**4.183,70**
HB-BZ	**10-**	**20/**	**100**	**GV**	50	260-00008	**4.518,80**
HB-BZ	**10-**	**30/**	**110**	**GV**	50	260-00009	**4.687,85**
HB-BZ	**10-**	**50/**	**130**	**GV**	50	260-00010	**4.969,10**
HB-BZ	**10-**	**75/**	**155**	**GV**	50	260-00011	**5.797,55**
HB-BZ	**10-**	**100/**	**180**	**GV**	50	260-00039	**6.558,40**
HB-BZ	**10-**	**150/**	**230**	**GV**	50	260-00040	**8.604,15**
HB-BZ	**12-**	**15/**	**110**	**GV**	25	260-00012	**6.051,15**
HB-BZ	**12-**	**20/**	**115**	**GV**	25	260-00013	**6.226,40**
HB-BZ	**12-**	**30/**	**125**	**GV**	25	260-00014	**6.802,75**
HB-BZ	**12-**	**50/**	**145**	**GV**	25	260-00015	**7.867,90**
HB-BZ	**12-**	**65/**	**160**	**GV**	25	260-00016	**8.531,90**
HB-BZ	**12-**	**85/**	**180**	**GV**	25	260-00017	**9.783,00**
HB-BZ	**12-**	**105/**	**200**	**GV**	25	260-00018	**10.968,05**
HB-BZ	**12-**	**125/**	**220**	**GV**	25	260-00019	**12.935,40**
HB-BZ	**12-**	**145/**	**240**	**GV**	20	260-00020	**14.635,30**
HB-BZ	**12-**	**160/**	**255**	**GV**	20	260-00021	**15.994,00**
HB-BZ	**12-**	**190/**	**285**	**GV**	20	260-00037	**17.878,40**
HB-BZ	**16-**	**15/**	**135**	**GV**	20	260-00022	**12.853,95**
HB-BZ	**16-**	**25/**	**145**	**GV**	20	260-00023	**13.225,90**
HB-BZ	**16-**	**50/**	**170**	**GV**	20	260-00024	**16.040,15**
HB-BZ	**16-**	**80/**	**200**	**GV**	10	260-00025	**17.680,10**
HB-BZ	**16-**	**100/**	**220**	**GV**	10	260-00026	**21.385,80**
HB-BZ	**16-**	**140/**	**260**	**GV**	10	260-00027	**23.356,25**
HB-BZ	**16-**	**180/**	**300**	**GV**	10	260-00028	**25.938,40**
HB-BZ	**20-**	**30/**	**165**	**GV**	10	260-00029	**25.262,15**
HB-BZ	**20-**	**60/**	**195**	**GV**	10	260-00030	**32.353,85**
HB-BZ	**20-**	**100/**	**235**	**GV**	5	260-00031	**36.233,25**
HB-BZ	**20-**	**130/**	**265**	**GV**	5	260-00032	**38.043,80**
HB-BZ	**20-**	**150/**	**285**	**GV**	5	260-00033	**42.674,80**
HB-BZ	**24-**	**30/**	**190**	**GV**	10	260-00034	**53.433,80**
HB-BZ	**24-**	**60/**	**220**	**GV**	5	260-00035	**59.329,75**
HB-BZ	**24-**	**75/**	**235**	**GV**	5	260-00036	**61.956,45**
HB-BZ	**24-**	**100/**	**260**	**GV**	5	260-00038	**64.612,40**
Provedení: A4 podle tabulky, ceník strana 2							
HB-BZ	**8-**	**10/**	**75**	**A4**	100	040-00001	**14.607,65**
HB-BZ	**8-**	**15/**	**80**	**A4**	100	040-00009	**15.368,45**
HB-BZ	**8-**	**30/**	**95**	**A4**	100	040-00010	**16.229,20**
HB-BZ	**8-**	**50/**	**115**	**A4**	100	040-00002	**17.947,55**
HB-BZ	**10-**	**10/**	**90**	**A4**	50	040-00003	**19.352,35**
HB-BZ	**10-**	**15/**	**95**	**A4**	50	040-00011	**20.840,20**
HB-BZ	**10-**	**30/**	**110**	**A4**	50	040-00012	**24.556,65**
HB-BZ	**10-**	**50/**	**130**	**A4**	50	040-00004	**27.773,60**
HB-BZ	**12-**	**15/**	**110**	**A4**	25	040-00005	**30.843,00**
HB-BZ	**12-**	**20/**	**115**	**A4**	25	040-00013	**32.695,05**
HB-BZ	**12-**	**30/**	**125**	**A4**	25	040-00014	**34.494,90**
HB-BZ	**12-**	**50/**	**145**	**A4**	25	040-00006	**38.727,80**
HB-BZ	**12-**	**85/**	**180**	**A4**	25	040-00015	**47.096,75**
HB-BZ	**12-**	**125/**	**220**	**A4**	25	040-00016	**54.194,60**
HB-BZ	**12-**	**160/**	**255**	**A4**	20	040-00023	**60.069,05**
HB-BZ	**12-**	**180/**	**275**	**A4**	20	040-00024	**64.237,40**
HB-BZ	**12-**	**190/**	**285**	**A4**	20	040-00025	**67.511,20**
HB-BZ	**16-**	**25/**	**145**	**A4**	20	040-00007	**61.066,55**
HB-BZ	**16-**	**50/**	**170**	**A4**	20	040-00008	**65.997,25**
HB-BZ	**16-**	**100/**	**220**	**A4**	10	040-00017	**84.850,10**
HB-BZ	**20-**	**30/**	**165**	**A4**	10	040-00018	**128.531,65**
HB-BZ	**20-**	**60/**	**195**	**A4**	10	040-00019	**151.280,75**
HB-BZ	**20-**	**100/**	**235**	**A4**	5	040-00020	**186.459,60**
HB-BZ	**20-**	**130/**	**265**	**A4**	5	040-00021	**204.233,50**
HB-BZ	**20-**	**150/**	**285**	**A4**	5	040-00022	**219.362,20**
Další délky na vyžádání.							

★Upozornění HALFEN: Všeobecné vysvětlivky viz Přehled na straně a

© 2014 HALFEN · Ceník 2/14 · www.halfen.cz

HB-BZ-U mechanická hmoždina 032

S velkou podložkou DIN EN ISO 7093 (DIN 9024)
Povoleno pro beton bez trhlin, povolení ETA 07/ 0250 (GV) a ETA 07/0249 (A4)

artikl	Ø	svěrací tloušťka	délka hmoždiny		balení [ks]	obj. č. 0432.	cena [Kč/100 ks]
Provedení: GV podle tabulky, ceník strana 2							
HB-BZ-U	**8-**	**10/**	**75**	**GV**	100	270-00001	**3.047,85**
HB-BZ-U	**8-**	**15/**	**80**	**GV**	100	270-00002	**3.209,25**
HB-BZ-U	**8-**	**30/**	**95**	**GV**	100	270-00003	**3.748,75**
HB-BZ-U	**8-**	**50/**	**115**	**GV**	100	270-00004	**4.277,45**
HB-BZ-U	**10-**	**10/**	**90**	**GV**	50	270-00005	**4.162,20**
HB-BZ-U	**10-**	**15/**	**95**	**GV**	50	270-00006	**4.445,00**
HB-BZ-U	**10-**	**20/**	**100**	**GV**	50	270-00007	**4.786,20**
HB-BZ-U	**10-**	**30/**	**110**	**GV**	50	270-00008	**4.973,75**
HB-BZ-U	**10-**	**50/**	**130**	**GV**	50	270-00009	**5.267,30**
HB-BZ-U	**10-**	**100/**	**180**	**GV**	50	270-00026	**6.859,65**
HB-BZ-U	**10-**	**150/**	**230**	**GV**	50	270-00027	**8.928,45**
HB-BZ-U	**12-**	**15/**	**110**	**GV**	25	270-00010	**6.535,30**
HB-BZ-U	**12-**	**30/**	**125**	**GV**	25	270-00011	**7.457,50**
HB-BZ-U	**12-**	**50/**	**145**	**GV**	25	270-00012	**8.607,20**
HB-BZ-U	**12-**	**125/**	**220**	**GV**	25	270-00013	**13.579,40**
HB-BZ-U	**12-**	**160/**	**255**	**GV**	20	270-00014	**19.513,75**
HB-BZ-U	**16-**	**25/**	**145**	**GV**	20	270-00015	**14.307,95**
HB-BZ-U	**16-**	**100/**	**220**	**GV**	10	270-00016	**22.696,90**
HB-BZ-U	**16-**	**140/**	**260**	**GV**	10	270-00017	**24.814,85**
HB-BZ-U	**16-**	**180/**	**300**	**GV**	10	270-00018	**27.483,10**
HB-BZ-U	**20-**	**30/**	**165**	**GV**	10	270-00019	**27.286,35**
HB-BZ-U	**20-**	**60/**	**195**	**GV**	10	270-00020	**34.940,60**
HB-BZ-U	**20-**	**100/**	**235**	**GV**	5	270-00021	**39.036,75**
HB-BZ-U	**20-**	**130/**	**265**	**GV**	5	270-00022	**41.090,15**
HB-BZ-U	**20-**	**150/**	**285**	**GV**	5	270-00023	**46.093,10**
HB-BZ-U	**24-**	**30/**	**190**	**GV**	10	270-00024	**57.708,20**
HB-BZ-U	**24-**	**60/**	**220**	**GV**	5	270-00025	**64.072,90**
Provedení: A4 podle tabulky, ceník strana 2							
HB-BZ-U	**8-**	**10/**	**75**	**A4**	100	250-00001	**16.132,35**
HB-BZ-U	**8-**	**15/**	**80**	**A4**	100	250-00002	**16.442,85**
HB-BZ-U	**8-**	**30/**	**95**	**A4**	100	250-00004	**16.379,80**
HB-BZ-U	**8-**	**50/**	**115**	**A4**	100	250-00005	**19.818,10**
HB-BZ-U	**10-**	**10/**	**90**	**A4**	50	250-00006	**21.368,90**
HB-BZ-U	**10-**	**15/**	**95**	**A4**	50	250-00007	**22.301,85**
HB-BZ-U	**10-**	**30/**	**110**	**A4**	50	250-00008	**26.328,80**
HB-BZ-U	**10-**	**50/**	**130**	**A4**	50	250-00009	**30.664,70**
HB-BZ-U	**12-**	**15/**	**110**	**A4**	25	250-00010	**34.056,85**
HB-BZ-U	**12-**	**30/**	**125**	**A4**	25	250-00011	**36.904,90**
HB-BZ-U	**12-**	**50/**	**145**	**A4**	25	250-00012	**42.768,55**
HB-BZ-U	**12-**	**125/**	**220**	**A4**	25	250-00013	**57.989,45**
HB-BZ-U	**12-**	**160/**	**255**	**A4**	20	250-00021	**60.069,05**
HB-BZ-U	**12-**	**180/**	**275**	**A4**	20	250-00022	**64.237,40**
HB-BZ-U	**12-**	**190/**	**285**	**A4**	20	250-00023	**67.511,20**
HB-BZ-U	**16-**	**25/**	**145**	**A4**	20	250-00014	**68.222,80**
HB-BZ-U	**16-**	**100/**	**220**	**A4**	10	250-00015	**93.962,95**
HB-BZ-U	**20-**	**30/**	**165**	**A4**	10	250-00016	**137.530,75**
HB-BZ-U	**20-**	**60/**	**195**	**A4**	10	250-00017	**161.872,25**
HB-BZ-U	**20-**	**100/**	**235**	**A4**	5	250-00018	**197.398,45**
HB-BZ-U	**20-**	**130/**	**265**	**A4**	5	250-00019	**217.485,50**
HB-BZ-U	**20-**	**150/**	**285**	**A4**	5	250-00020	**234.713,75**
Další délky na vyžádání							

HB-SZ-SK hmoždina pro velká zatížení 032

Se zápustnou hlavou
Povoleno pro beton bez trhlin a s trhlinami

artikl	Ø	svěrací tloušťka	délka hmoždiny		balení [ks]	obj. č. 0432.	cena [Kč/100 ks]
Provedení: ocel, zinkováno							
HB-SZ-SK	**10**	**10/**	**70**	**GV**	50	340-00001	**na vyžádání**
HB-SZ-SK	**10**	**25/**	**85**	**GV**	50	340-00002	**na vyžádání**
HB-SZ-SK	**10**	**45/**	**100**	**GV**	50	340-00003	**na vyžádání**
HB-SZ-SK	**12**	**10/**	**80**	**GV**	50	340-00004	**na vyžádání**
HB-SZ-SK	**12**	**25/**	**95**	**GV**	50	340-00005	**na vyžádání**
HB-SZ-SK	**12**	**50/**	**120**	**GV**	25	340-00006	**na vyžádání**
HB-SZ-SK	**15**	**10/**	**95**	**GV**	25	340-00007	**na vyžádání**
HB-SZ-SK	**15**	**25/**	**110**	**GV**	25	340-00008	**na vyžádání**
HB-SZ-SK	**15**	**35/**	**120**	**GV**	25	340-00009	**na vyžádání**
HB-SZ-SK	**15**	**50/**	**135**	**GV**	25	340-00010	**na vyžádání**
HB-SZ-SK	**18**	**20/**	**115**	**GV**	20	340-00011	**na vyžádání**
HB-SZ-SK	**18**	**40/**	**135**	**GV**	20	340-00012	**na vyžádání**
Další délky a zvláštní kombinace na vyžádání							

Kotevní systémy 1
Výztuže 2
Přepravní úchyty 3
Fasádní systémy 4
Systémy táhel DETAN 5
Montážní technika 6
Šrouby, příslušenství 7

★Upozornění HALFEN: Všeobecné vysvětlivky viz Přehled na straně a

© 2014 HALFEN · Ceník 2/14 · www.halfen.cz

HB-SZ-S / HB-SZ-B hmoždina pro velká zatížení 032

Povoleno pro beton s trhlinami a bez trhlin

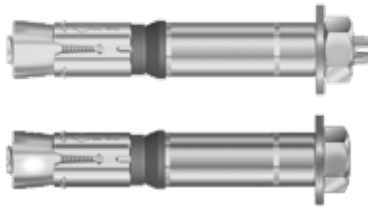

artikl Ø		svěrací tloušťka	délka hmoždiny		balení [ks]	obj. č. 0432.	cena [Kč/100 ks]
Provedení: galvanicky zinkovaná ocel							
HB-SZ-S	**10-**	**0/**	**65**	**GV**	100	320-00001	**na vyžádání**
HB-SZ-S	**10-**	**10/**	**75**	**GV**	50	320-00002	**na vyžádání**
HB-SZ-S	**10-**	**30/**	**95**	**GV**	50	320-00003	**na vyžádání**
HB-SZ-S	**10-**	**50/**	**115**	**GV**	50	320-00004	**na vyžádání**
HB-SZ-S	**10-**	**100/**	**-**	**GV**	25	#	**na vyžádání**
HB-SZ-S	**12-**	**0/**	**75**	**GV**	50	320-00005	**na vyžádání**
HB-SZ-S	**12-**	**10/**	**85**	**GV**	50	320-00006	**na vyžádání**
HB-SZ-S	**12-**	**30/**	**105**	**GV**	50	320-00007	**na vyžádání**
HB-SZ-S	**12-**	**50/**	**125**	**GV**	25	320-00008	**na vyžádání**
HB-SZ-S	**12-**	**100/**	**-**	**GV**	25	#	**na vyžádání**
HB-SZ-S	**15-**	**0/**	**91**	**GV**	25	320-00009	**na vyžádání**
HB-SZ-S	**15-**	**15/**	**106**	**GV**	25	320-00010	**na vyžádání**
HB-SZ-S	**15-**	**25/**	**116**	**GV**	25	320-00011	**na vyžádání**
HB-SZ-S	**15-**	**45/**	**136**	**GV**	25	320-00012	**na vyžádání**
HB-SZ-S	**15-**	**95/**	**186**	**GV**	25	320-00013	**na vyžádání**
HB-SZ-S	**18-**	**0/**	**107**	**GV**	20	320-00014	**na vyžádání**
HB-SZ-S	**18-**	**10/**	**117**	**GV**	20	320-00015	**na vyžádání**
HB-SZ-S	**18-**	**20/**	**127**	**GV**	20	320-00016	**na vyžádání**
HB-SZ-S	**18-**	**40/**	**147**	**GV**	20	320-00017	**na vyžádání**
HB-SZ-S	**18-**	**70/**	**177**	**GV**	20	320-00018	**na vyžádání**
HB-SZ-S	**18-**	**100/**	**-**	**GV**	10	#	**na vyžádání**
HB-SZ-S	**24-**	**0/**	**130**	**GV**	10	320-00019	**na vyžádání**
HB-SZ-S	**24-**	**20/**	**150**	**GV**	10	320-00020	**na vyžádání**
HB-SZ-S	**24-**	**50/**	**180**	**GV**	10	320-00021	**na vyžádání**
HB-SZ-S	**24-**	**100/**	**-**	**GV**	5	#	**na vyžádání**
HB-SZ-S	**24-**	**0 L/**	**150**	**GV**	10	320-00022	**na vyžádání**
HB-SZ-S	**24-**	**30 L/**	**180**	**GV**	10	320-00023	**na vyžádání**
HB-SZ-S	**24-**	**50 L/**	**200**	**GV**	10	320-00024	**na vyžádání**
HB-SZ-S	**28-**	**10/**	**172**	**GV**	10	320-00025	**na vyžádání**
HB-SZ-S	**28-**	**30/**	**195**	**GV**	10	320-00026	**na vyžádání**
HB-SZ-S	**28-**	**60/**	**222**	**GV**	5	320-00027	**na vyžádání**
HB-SZ-S	**28-**	**100/**	**262**	**GV**	5	320-00028	**na vyžádání**

artikl Ø		svěrací tloušťka	délka hmoždiny		balení [ks]	obj. č. 0432.	cena [Kč/100 ks]
Provedení: galvanicky zinkovaná ocel							
HB-SZ-B	**10-**	**0/**	**67**	**GV**	100	330-00001	**na vyžádání**
HB-SZ-B	**10-**	**10/**	**77**	**GV**	50	330-00002	**na vyžádání**
HB-SZ-B	**10-**	**30/**	**97**	**GV**	50	330-00003	**na vyžádání**
HB-SZ-B	**10-**	**50/**	**117**	**GV**	50	330-00004	**na vyžádání**
HB-SZ-B	**10-**	**100/**	**167**	**GV**	25	330-00005	**na vyžádání**
HB-SZ-B	**12-**	**0/**	**80**	**GV**	50	330-00006	**na vyžádání**
HB-SZ-B	**12-**	**10/**	**90**	**GV**	50	330-00007	**na vyžádání**
HB-SZ-B	**12-**	**30/**	**110**	**GV**	50	330-00008	**na vyžádání**
HB-SZ-B	**12-**	**50/**	**130**	**GV**	25	330-00009	**na vyžádání**
HB-SZ-B	**12-**	**100/**	**180**	**GV**	25	330-00010	**na vyžádání**
HB-SZ-B	**15-**	**0/**	**96**	**GV**	25	330-00011	**na vyžádání**
HB-SZ-B	**15-**	**15/**	**111**	**GV**	25	330-00012	**na vyžádání**
HB-SZ-B	**15-**	**25/**	**121**	**GV**	25	330-00013	**na vyžádání**
HB-SZ-B	**15-**	**45/**	**141**	**GV**	25	330-00014	**na vyžádání**
HB-SZ-B	**15-**	**95/**	**191**	**GV**	25	330-00015	**na vyžádání**
HB-SZ-B	**18-**	**0/**	**112**	**GV**	20	330-00016	**na vyžádání**
HB-SZ-B	**18-**	**10/**	**122**	**GV**	20	330-00017	**na vyžádání**
HB-SZ-B	**18-**	**20/**	**132**	**GV**	20	330-00018	**na vyžádání**
HB-SZ-B	**18-**	**40/**	**152**	**GV**	20	330-00019	**na vyžádání**
HB-SZ-B	**18-**	**70/**	**182**	**GV**	20	330-00020	**na vyžádání**
HB-SZ-B	**18-**	**100/**	**212**	**GV**	10	330-00021	**na vyžádání**
HB-SZ-B	**24-**	**0/**	**137**	**GV**	10	330-00022	**na vyžádání**
HB-SZ-B	**24-**	**20/**	**157**	**GV**	10	330-00023	**na vyžádání**
HB-SZ-B	**24-**	**50/**	**187**	**GV**	10	330-00024	**na vyžádání**
HB-SZ-B	**24-**	**100/**	**237**	**GV**	5	330-00025	**na vyžádání**
HB-SZ-B	**24-**	**0 L/**	**152**	**GV**	10	330-00026	**na vyžádání**
HB-SZ-B	**24-**	**30 L/**	**182**	**GV**	10	330-00027	**na vyžádání**
HB-SZ-B	**24-**	**50 L/**	**202**	**GV**	10	330-00028	**na vyžádání**
HB-SZ-B	**28-**	**10/**	**181**	**GV**	10	330-00029	**na vyžádání**
HB-SZ-B	**28-**	**30/**	**201**	**GV**	10	330-00030	**na vyžádání**
HB-SZ-B	**28-**	**60/**	**231**	**GV**	5	330-00031	**na vyžádání**
HB-SZ-B	**28-**	**100/**	**271**	**GV**	5	330-00032	**na vyžádání**

= na vyžádání

HB-BZ-IGS montážní nástroj 032

❶ pro montáž s přípravkem
❷ pro montáž s přípravkem

artikl	obj. č. 0433.	cena [Kč/ks]
Provedení: ocel /montáž s přípravkem		
HB-BZ-IGS M6V	040-00052	**894,55**
HB-BZ-IGS M8V	040-00053	**943,70**
HB-BZ-IGS M10V	040-00054	**1.048,25**
HB-BZ-IGS M12V	040-00055	**1.157,35**
Provedení: ocel /montáž bez přípravku		
HB-BZ-IGS M 6D	040-00056	**298,20**
HB-BZ-IGS M 8D	040-00057	**318,15**
HB-BZ-IGS M 10D	040-00058	**387,30**
HB-BZ-IGS M 12D	040-00059	**445,75**

★Upozornění HALFEN: Všeobecné vysvětlivky viz Přehled na straně a

© 2014 HALFEN · Ceník 2/14 · www.halfen.cz

HB-E zatloukací hmoždina 032

artikl	balení [ks]	obj. č. 0433.	cena [Kč/100 ks]
Provedení: GV podle tabulky, ceník strana 2			
HB-E M 5 GV ①	100	040-00001	**873,00**
HB-E M 6 GV	100	040-00002	**740,85**
HB-E M 8 GV	100	040-00003	**937,55**
HB-E M 8 x 40 GV	100	040-00004	**1.263,40**
HB-E M 10 GV	50	040-00005	**1.354,10**
HB-E M 12 GV	50	040-00006	**2.125,65**
HB-E M 12 x 80 GV	50	040-00007	**8.015,45**
HB-E M 16 GV	25	040-00008	**4.554,15**
HB-E M 16 x 80 GV	25	040-00009	**9.819,90**
HB-E M 20 GV	25	040-00010	**9.550,90**
Provedení: A4 podle tabulky, ceník strana 2			
HB-E M5 A4 ①	100	040-00012	**na vyžádání**
HB-E M6 A4	100	040-00013	**na vyžádání**
HB-E M8 A4	100	040-00014	**na vyžádání**
HB-E M8 x 40 A4	100	040-00015	**na vyžádání**
HB-E M10 A4	50	040-00016	**na vyžádání**
HB-E M12 A4	50	040-00017	**na vyžádání**
HB-E M16 A4	25	040-00018	**na vyžádání**
HB-E M20 A4	25	040-00019	**na vyžádání**

① Není součástí povolení.

HB-ED zatloukací hmoždina 032

K upevnění diamantových vrtáků

artikl	balení [ks]	obj. č. 0433.	cena [Kč/100 ks]
Provedení: GV podle tabulky, ceník strana 2			
HB-ED M 12 GV ①	50	040-00091	**2.048,80**
HB-ED M 12 D GV ①	50	040-00150	**2.433,05**
HB-ED M 16 GV ①	25	040-00092	**4.418,90**

① Není součástí povolení.

HB-E-SW standardní rozpěrný nástroj 032

artikl	obj. č. 0433.	cena [Kč/ks]
Provedení: ocel		
HB-E-SW 5	040-00020	**259,75**
HB-E-SW 6	040-00021	**259,75**
HB-E-SW 8	040-00022	**275,10**
HB-E-SW 8 x 40	040-00023	**305,85**
HB-E-SW 10	040-00024	**336,60**
HB-E-SW 12	040-00025	**388,85**
HB-E-SW 12 x 80	040-00026	**468,80**
HB-E-SW 16	040-00027	**568,70**
HB-E-SW 16 x 80	040-00028	**642,45**
HB-E-SW 20	040-00029	**1.057,45**

HB-E-MSW a HB-E-MSH značkovací rozpěrný nástroj 032

Pro zatloukací kotvu HB-E

❶ Bez ochrany ruky
❷ S ochranou ruky

artikl	obj. č. 0433.	cena [Kč/ks]
Provedení: ocel a plastová rukojeť / bez ochrany ruky		
HB-E-MSW 8	040-00060	**388,85**
HB-E-MSW 8 x 40	040-00061	**401,15**
HB-E-MSW 10	040-00062	**450,35**
HB-E-MSW 12	040-00063	**539,50**
HB-E-MSW 12 x 80	040-00089	**616,35**
HB-E-MSW 16	040-00064	**671,65**
HB-E-MSW 16 x 80	040-00090	**751,60**
HB-E-MSW 20	040-00065	**1.275,70**
Provedení: ocel a plastová rukojeť / s ochranou ruky		
HB-E-MSH 8	040-00170	**710,10**
HB-E-MSH 8 x 40	040-00171	**723,95**
HB-E-MSH 10	040-00172	**771,55**
HB-E-MSH 12	040-00173	**859,20**
HB-E-MSH 12 x 80	040-00174	**937,55**
HB-E-MSH 16	040-00175	**997,50**
HB-E-MSH 16 x 80	040-00176	**1.049,75**
HB-E-MSH 20	040-00177	**1.447,85**

★Upozornění HALFEN: Všeobecné vysvětlivky viz Přehled na straně a

© 2014 HALFEN · Ceník 2/14 · www.halfen.cz

REJSTŘÍK PODLE OZNAČENÍ ARTIKLŮ

A až No

Označení artiklu	Krátké označení	Strana
Atikové kotvy	HAV	169
Balkónové izolační nosníky	HIT	35 - 57
Betonářská žebírková ocel	BRS	166
Betonové bloky s profilem HALFEN HTA	BST	23
bi-Trapez-Box	HBB	81 - 83
Botky sloupů	HCC	86 - 88
ChanClip	HCP	23
Čisticí kartáč	HB-RB	239
Čtyřhranné podložky	VUS	229
DEHA přepravní úchyty s kulovou hlavou	KKT	101 - 109
DEHA systém závitová pouzdra		126 - 130
Děrované profily	HL	191 - 197
Deskové kotvy pro úhelníky	WPA	141
Deskové úchyty		113
Deskové úchyty	TPA-FP	113
Deskové úchyty s kulovou hlavou		104
DETAN systém táhel		183 - 188
Distanční technika		89, 90
Distančníky → smykové lišty	HDB-ABST	80
Fixační deska	TPA-H	116, 117
Fixacní sada	HCC	88
Fixační šrouby		108
Fixační šrouby	TPA-S	117
FRIMEDA systém přepravních úchytů	TPA	110 - 119
Garážové úchyty	TPA-FG	113
Hmoždiny pro velká zatížení	HB-SZ	243, 244
Hřebíky provedení nerez	ENA	13
Injektážní systémy		237, 239
Kluzná pouzdra	NAS G	179
Kombi úchyty		126
Koncové kotvy pro profily HALFEN	ANK-E	15
Kónický trubkový úchyt	DKR	104
Konzolové kotvy		156 - 171
Konzolové kotvy	HEA, HK4	156 - 160, 167, 170, 171
Konzoly	KON	206 - 208
Konzoly do malty	KM	164
Korunové úchyty		126
Kotevní pouzdra		27 - 31
Kotevní pouzdra	T-FIXX	27
Kotevní smyčky		31

Označení artiklu	Krátké označení	Strana
Kotevní trny		32
Kotevní trny s hlavou	HAB	86, 87
Kotevní tyče	HB	235 - 238
Kotva	HNA	234
Kotvy Body		172, 173
Kotvy do malty		174 - 177
Kotvy pro fasádní betonové panely	FPA	133 - 137
Kotvy pro fasády z přírodního kamene		172 - 180
Kotvy pro fasády z přírodního kamene - Příslušenství		178 - 180
Kotvy pro napojení dřevěných konstrukcí hřebíky		234
Kotvy pro napojení prefabrikátů	HVL	148
Kotvy pro napojení zdiva	BL, ML	169, 170, 233
Kotvy pro spojování sendvičových panelů	SP-SPA	151 - 155
Kotvy pro stropní desky	HK-DA, SOF	163, 179
Krátký úchyt		127
Kruhová matice	RM	231
Kruhové spojky	TPA-F, TPA-R	118, 119
Kryt profilu	PA	199
Kulaté spojky	SKM, VBM	230, 231
Kulová spojka		108, 109
Lanové smyčky	AHS	214, 215
Lanové závěsy → závitová pouzdra		130
Lehké nosné systémy		196, 197
Lešeňové kotvy		168
Lešeňové kotvy	GE, HGA	168, 179, 180
Loop Box	HLB	71, 72
Ložiska trubek	HRG	214, 215
Manžeta pro vynechávku		107
Manžetové kotvy	SP-MVA	154
Mechanické hmoždiny	HB, HB-BZ	179, 241 - 243
Mechanické hmoždiny pro velká zatížení		241 - 245
Montážní kr ytky	HCC	87
Montážní profily		191 - 197
Montážní profily	HM	191 - 194, 196, 197
Montážní profily Dynagrip	HZM	192
Montážní rám	HCC	88
Montážní systém Powerclick	HCS-VT	203, 204
Náhradní klín		116
Napínáky	SPV	148
Napojení výztuže	HSC-B	64 - 68
Nástroj pro usazení		240, 244
Nerez drát	HSL-Z	165
Nosné kotvy		172
Nosné kotvy	BA, DT, UMA	172 - 176

REJSTŘÍK PODLE OZNAČENÍ ARTIKLŮ

No až Spo

Označení artiklu	Krátké označení	Strana
Nosný prvek do dilatačních spar	HLJ	96, 97
Objímky trubek	HRS	209 - 213
Ocelové konzoly	HSCC	67
Otočné kotvy pro vzduchovou mezeru		166
Otočné kotvy pro vzduchovou mezeru	LD	145
Parapetní kotvy	BRA	138 - 141
Patka pro upevnění krokví	HSF	234
Patrony do malty	HB-V-P	235
Pěnová ochrana pro		116
Plastová zátka	DKR	104
Ploché kotvy	SP-FA	154, 155
Podložky	US	228, 229
Podložky pod trubky	RUK, RUV	214
Pojistky proti nadzdvižení		109
Pojistné podložky	SIC	230
Pouzdra		239
Pouzdra s vnitřním závitem		238, 239
Požární manžety	HSD-F	95
Prepravní úchyt se dvema hlavami		103
Přepravní úchyty pro sendvičové panely	TPA-FX	111
Přepravní úchyty s kulovou hlavou		101 - 103
Přepravní úchyty se dvěma hlavami	TPA-FD	112
Příchytky tepelné izolace	LSZ	166, 167
Přídržné kotvy	DH, UHA	173, 177
Příslušenství botky sloupů		87, 88
Příslušenství FRIMEDA systém přepravních úchytů		115 - 119
Příslušenství konzolové kotvy		160 - 163, 165 - 171
Příslušenství konzoly		207, 208
Příslušenství kotevní pouzdra		127 - 130
Příslušenství kotevní smyčky		31
Příslušenství kotvení parapetních panelů		140, 141
Příslušenství lešeňové kotvy		168
Příslušenství Load Joint		96, 97
Příslušenství montážní technika		198, 199
Příslušenství otočné kotvy pro vzduchovou mezeru		145
Příslušenství přepravní úchyty s kulovou hlavou		104 - 109
Příslušenství profily HALFEN		15, 23
Příslušenství prvky zvukové izolace		85
Příslušenství smykové lišty		80
Příslušenství smykové lišty	HDB	80
Příslušenství smykové trny		95
Příslušenství spojky výztuže		70
Příslušenství šroubové spojky		63
Příslušenství Stud Connector		92

Označení artiklu	Krátké označení	Strana
Příslušenství stykovací výztuž		73
Příslušenství tepelně izolační prvky		53
Příslušenství úchyty HD		120 - 125, 130
Příslušenství Universal Connection		67, 68
Příslušenství upevnění objímek pro trubky		210
Příslušenství upevnění zábradlí		25
Příslušenství větrové kotvy		149
Příslušenství, všeobecně		166, 167, 170, 198, 199, 219 - 245
Profily HALFEN		10 - 23
Profily HALFEN	HTA-CE, HTA-CE-CS, HTA-V	10 - 17, 20
Profily HALFEN Curved Solution		21
Profily HALFEN Curved Solution	HTA-CS, HZA-CS	20, 21
Profily HALFEN DYNAGRIP		18, 19
Profily HALFEN Power Solution	HZA-PS	22, 23
Profily HALFEN pro konzolové kotvy	HTA-ES	163
Profily HALFEN rohové prvky		23
Profily HALFEN, ozubené	HZA	17 - 19, 22, 23
Profily pro napojení zdiva	HMS	17, 169
Profily zvukové izolace	SDM	198
Prutové úchyty s kulovou hlavou		102
Prutové úchyty s objímkou		126
Pruty s přírubou	HBS-05, HSC	58 - 63, 91, 92
Pruty se závitem	HBS-05, HSC	58 - 63, 91
Prvky izolace kročejového hluku		81 - 85
Prvky izolace kročejového hluku	HTT	83, 84
Prvky tepelné izolace	HIT	35 - 57
Prvky zvukové izolace		81 - 85
Rektifikační patky → konzolové kotvy	JF	170
Rektifikační spojky	HJV	232
Rektifikační šrouby	DS	142 - 145
Rozpěrné úchyty	TPA-FS	110
Rozperný nástroj		245
Rychlomontážní úchyt	DSM	104
Šachtová spojka		109
Šestihranné matice	MU	228
Šestihranné šrouby	HSK	67, 230
Smykové lišty	HDB, HDB-F	75 - 80
Smykové trny	HSD	93 - 95
Špaletové úhelníky	LW	178
Spojka s očkem	OES	231
Spojky	HVT	199 - 202, 205
Spojky výztuže	MBT	69, 70
Spojky-HD		124, 125, 130
Spojovací díly		202, 232

REJSTŘÍK PODLE OZNAČENÍ ARTIKLŮ

Spp až Z

Označení artiklu	Krátké označení	Strana
Spojovací díly	TK	232
Spony pro vzduchovou mezeru		166, 167
Spony pro vzduchovou mezeru	HEA, HPV-L, LSA	166, 167
Šroubované spojky výztuže	HBS-05	58 - 63
Šrouby HALFEN		219 - 225
Šrouby HALFEN	HS	160, 163, 219 - 223, 225
Šrouby HALFEN s vrubovým zubem	HSR	223
Šrouby HALFEN, ozubené	HZS	224, 225
Středně těžké nosné systémy		193 - 195
Stud Connector	HSC	64 - 68, 91, 92
Stykovací výztuž		73, 74
Stykovací výztuž	HBT	73, 74
Svěrací příložky	KLP	232
Sverací trmínky	HDB	80
Svorkové podložky	KUS	231
Svorníku		108
Systém přepravních úchytů FRIMEDA		110 - 119
Systém úchyty HD		120 - 125, 130
Systémy chemických hmoždin		235 - 240
Systémy táhel	DETAN	183 - 188
Tepelně izolační prvky	HIT	35 - 57
Těsnicí gumový profil	DGM	198
Těžké nosné systémy		191, 192, 194
Trny	NAS D	179
Trny a pouzdra pro betonové fasádní desky	HFV	150, 151
Trny pro velké zatížení	HSD-CRET	94
Trubka pro zašroubování a ohýbání	HPV-Z1	167
Úchyty pro překlápění prefabrikátů		103
Úchyty pro překlápění prefabrikátů	TPA-FA/-FE	114
Úchyty s okem		103
Úchyty s plochou patkou	TPA-FF	112
Úchyty se dvěma otvory	TPA-FZ	111
Úchyty, DEHA		126 - 130
Úhelníky k našroubování	KW, KWL	162, 163
Úhelníky pro ochranu hran	HKW	27
Úhelníky pro prefabrikované překlady	FSW	165
Ukladac trub		109
Úložné úhelníky	HW	161
Universal Connection	HSC-B	64 - 68
Univerzální spony s ozubenou protidestičkou	HKZ, ULZ	146, 147
Univerzální úchyty	TPA-FU	113
Upevnění zábradlí	HGB	24, 25
Upevňovací profily pro trapézové plechy	HTU	26
Upínací pouzdra	SPH	231

Označení artiklu	Krátké označení	Strana
Větrové kotvy	WDI, WDK	148, 149
Vyfukovací pistole/vyfukovací pumpička		240
Vynechávky		105 - 107, 115, 116
Vynechávky	DSM, HCC	87, 106
Vytlačovací pistole	HB-VM-P	240
Výztuž zdiva	MB	165
Záslepky profilu	HPE	198
Zátky		105, 107, 116
Zatloukací hmoždiny	HB-E	245
Zatloukací přípravek	HEA-EW	167
Závěsné prostředky		108, 109, 118, 119, 124, 125, 130
Závitové destičky	GWP	226 - 228
Závitové smyčky	HSL	165
Závitové tyče	GWS	229
Závitový úchyt deskový		127
Zvedací deska		108

© 2014 HALFEN · Ceník 2/14 · www.halfen.cz

REJSTŘÍK PODLE KRÁTKÉHO OZNAČENÍ

AHS až HSK

Krátké označení	Označení artiklu	Strana
AHS	Lanové smyčky	**214, 215**
ANK-E	Koncové kotvy pro profily HALFEN	**15**
BA	Nosné kotvy	**173**
BL	Kotvy pro napojení zdiva	**170, 233**
BRA	Parapetní kotvy	**138 - 141**
BRS	Betonářská žebírková ocel	**166**
BST	Betonové bloky s profilem HALFEN HTA	**23**
DETAN	Systémy táhel	**183 - 188**
DGM	Těsnicí gumový profil	**198**
DH	Přídržné kotvy	**173**
DKR	Kónický trubkový úchyt	**104**
DKR	Plastová zátka	**104**
DS	Rektifikační šrouby	**142 - 145**
DSM	Rychlomontážní úchyt	**104**
DSM	Vynechávky	**106**
DT	Nosné kotvy	**172**
ENA	Hřebíky provedení nerez	**13**
FPA	Kotvy pro fasádní betonové panely	**133 - 137**
FSW	Úhelníky pro prefabrikované překlady	**165**
GE	Lešeňové kotvy	**179, 180**
GWP	Závitové destičky	**226 - 228**
GWS	Závitové tyče	**229**
HAB	Kotevní trny s hlavou	**86, 87**
HAV	Atikové kotvy	**169**
HB	Kotevní tyče	**235 - 238**
HB	Mechanické hmoždiny	**241 - 243**
HB-BZ	Mechanické hmoždiny	**179**
HB-E	Zatloukací hmoždiny	**245**
HB-RB	Čisticí kartáč	**239**
HB-SZ	Hmoždiny pro velká zatížení	**243, 244**
HB-V-P	Patrony do malty	**235**
HB-VM-P	Vytlačovací pistole	**240**
HBB	bi-Trapez-Box	**81 - 83**
HBS-05	Pruty s přírubou	**58 - 63**
HBS-05	Pruty se závitem	**58 - 63**
HBS-05	Šroubované spojky výztuže	**58 - 63**
HBT	Stykovací výztuž	**73, 74**
HCC	Botky sloupů	**86 - 88**
HCC	Fixacní sada	**88**
HCC	Montážní kr ytky	**87**
HCC	Montážní rám	**88**
HCC	Vynechávky	**87**

Krátké označení	Označení artiklu	Strana
HCP	ChanClip	**23**
HCS-VT	Montážní systém Powerclick	**203, 204**
HDB	Příslušenství smykové lišty	**80**
HDB	Smykové lišty	**75 - 80**
HDB	Sverací trmínky	**80**
HDB-ABST	Distančníky → smykové lišty	**80**
HDB-F	Smykové lišty	**80**
HEA	Konzolové kotvy	**167**
HEA	Spony pro vzduchovou mezeru	**166, 167**
HEA-EW	Zatloukací přípravek	**167**
HFV	Trny a pouzdra pro betonové fasádní desky	**150, 151**
HGA	Lešeňové kotvy	**168, 180**
HGB	Upevnění zábradlí	**24, 25**
HIT	Balkónové izolační nosníky	**35 - 57**
HIT	Prvky tepelné izolace	**35 - 57**
HIT	Tepelně izolační prvky	**35 - 57**
HJV	Rektifikační spojky	**232**
HK-DA	Kotvy pro stropní desky	**163**
HK4	Konzolové kotvy	**156 - 160, 170, 171**
HKW	Úhelníky pro ochranu hran	**27**
HKZ	Univerzální spony s ozubenou protidestičkou	**146, 147**
HL	Děrované profily	**191 - 197**
HLB	Loop Box	**71, 72**
HLJ	Nosný prvek do dilatačních spar	**96, 97**
HM	Montážní profily	**191 - 194, 196, 197**
HMS	Profily pro napojení zdiva	**17, 169**
HNA	Kotva	**234**
HPE	Záslepky profilu	**198**
HPV-L	Spony pro vzduchovou mezeru	**167**
HPV-Z1	Trubka pro zašroubování a ohýbání	**167**
HRG	Ložiska trubek	**214, 215**
HRS	Objímky trubek	**209 - 213**
HS	Šrouby HALFEN	**160, 163, 219 - 223, 225**
HSC	Pruty s přírubou	**91, 92**
HSC	Pruty se závitem	**91**
HSC	Stud Connector	**64 - 68, 91, 92**
HSC-B	Napojení výztuže	**64 - 68**
HSC-B	Universal Connection	**64 - 68**
HSCC	Ocelové konzoly	**67**
HSD	Smykové trny	**93 - 95**
HSD-CRET	Trny pro velké zatížení	**94**
HSD-F	Požární manžety	**95**
HSF	Patka pro upevnění krokví	**234**
HSK	Šestihranné šrouby	**67, 230**

REJSTŘÍK PODLE KRÁTKÉHO OZNAČENÍ

HSL až WPA

Krátké označení	Označení artiklu	Strana
HSL	Závitové smyčky	**165**
HSL-Z	Nerez drát	**165**
HSR	Šrouby HALFEN s vrubovým zubem	**223**
HTA-CE	Profily HALFEN	**10 - 16**
HTA-CE-CS	Profily HALFEN	**20**
HTA-CS	Profily HALFEN Curved Solution	**20**
HTA-ES	Profily HALFEN pro konzolové kotvy	**163**
HTA-V	Profily HALFEN	**14, 17**
HTT	Prvky izolace kročejového hluku	**83, 84**
HTU	Upevňovací profily pro trapézové plechy	**26**
HVL	Kotvy pro napojení prefabrikátů	**148**
HVT	Spojky	**199 - 202, 205**
HW	Úložné úhelníky	**161**
HZA	Profily HALFEN, ozubené	**17 - 19, 22, 23**
HZA-CS	Profily HALFEN Curved Solution	**21**
HZA-PS	Profily HALFEN Power Solution	**22, 23**
HZM	Montážní profily Dynagrip	**192**
HZS	Šrouby HALFEN, ozubené	**224, 225**
JF	Rektifikační patky → konzolové kotvy	**170**
KKT	DEHA přepravní úchyty s kulovou hlavou	**101 - 109**
KLP	Svěrací příložky	**232**
KM	Konzoly do malty	**164**
KON	Konzoly	**206 - 208**
KUS	Svorkové podložky	**231**
KW	Úhelníky k našroubování	**162**
KWL	Úhelníky k našroubování	**162, 163**
LD	Otočné kotvy pro vzduchovou mezeru	**145**
LSA	Spony pro vzduchovou mezeru	**166, 167**
LSZ	Příchytky tepelné izolace	**166, 167**
LW	Špaletové úhelníky	**178**
MB	Výztuž zdiva	**165**
MBT	Spojky výztuže	**69, 70**
ML	Kotvy pro napojení zdiva	**169, 170, 233**
MU	Šestihranné matice	**228**
NAS D	Trny	**179**
NAS G	Kluzná pouzdra	**179**
OES	Spojka s očkem	**231**
PA	Kryt profilu	**199**
RM	Kruhová matice	**231**

Krátké označení	Označení artiklu	Strana
RUK	Podložky pod trubky	**214**
RUV	Podložky pod trubky	**214**
SDM	Profily zvukové izolace	**198**
SIC	Pojistné podložky	**230**
SKM	Kulaté spojky	**230**
SOF	Kotvy pro stropní desky	**179**
SP-FA	Ploché kotvy	**154, 155**
SP-MVA	Manžetové kotvy	**154**
SP-SPA	Kotvy pro spojování sendvičových panelů	**151 - 155**
SPH	Upínací pouzdra	**231**
SPV	Napínáky	**148**
T-FIXX	Kotevní pouzdra	**27**
TK	Spojovací díly	**232**
TPA	FRIMEDA systém přepravních úchytů	**110 - 119**
TPA-F	Kruhové spojky	**119**
TPA-FA/-FE	Úchyty pro překlápění prefabrikátů	**114**
TPA-FD	Přepravní úchyty se dvěma hlavami	**112**
TPA-FF	Úchyty s plochou patkou	**112**
TPA-FG	Garážové úchyty	**113**
TPA-FP	Deskové úchyty	**113**
TPA-FS	Rozpěrné úchyty	**110**
TPA-FU	Univerzální úchyty	**113**
TPA-FX	Přepravní úchyty pro sendvičové panely	**111**
TPA-FZ	Úchyty se dvěma otvory	**111**
TPA-H	Fixační deska	**116, 117**
TPA-R	Kruhové spojky	**118**
TPA-S	Fixační šrouby	**117**
UHA	Přídržné kotvy	**177**
ULZ	Univerzální spony s ozubenou protidestičkou	**147**
UMA	Nosné kotvy	**174 - 176**
US	Podložky	**228, 229**
VBM	Kulaté spojky	**231**
VUS	Čtyřhranné podložky	**229**
WDI	Větrové kotvy	**149**
WDK	Větrové kotvy	**148, 149**
WPA	Deskové kotvy pro úhelníky	**141**

© 2014 HALFEN · Ceník 2/14 · www.halfen.cz

VŠEOBECNÉ OBCHODNÍ PODMÍNKY

I. Základní ustanovení

a) Tyto všeobecné obchodní podmínky jsou platné výhradně jako součást kupní smlouvy uzavřené mezi Halfen-Deha, s.r.o. jako prodávajícím na jedné straně a kupujícím na druhé straně, přičemž uzavření kupní smlouvy může být uskutečněno buď písemnou formou nebo formou objednávky kupujícího a jejího písemného potvrzení prodávajícím.

b) Obsahem ujednání o kupní smlouvě jsou:

1. identifikace prodávajícího a kupujícího,
2. určení množství a druhu zboží,
3. dodací lhůta,
4. kupní cena
5. specifické smluvní podmínky lišící se od těchto všeobecných obchodních podmínek.

c) Uzavřením kupní smlouvy se prodávající zavazuje dodat kupujícímu zboží a převést na něho vlastnické právo ke zboží a kupující se zavazuje zaplatit úplnou kupní cenu.

d) Vlastnické právo ke zboží, které je předmětem kupní smlouvy, přechází na kupujícího okamžikem zaplacení celé kupní ceny. Odpovědnost za škodu na zboží přechází na kupujícího okamžikem předání a převzetí zboží.

e) Prodávající s kupujícím se dohodli, že jejich kupní smlouva se řídí zákonem č. 513/1991 Sb., obchodní zákoník, v platném znění, pokud z obsahu jejich ujednání nevyplývá něco jiného.

II. Dodání zboží

a) Prodávající se zavazuje dodat zboží kupujícímu ve lhůtách požadovaných kupujícím a odsouhlasených prodávajícím podle písemně potvrzené objednávky nebo uzavřené a oběma smluvními stranami podepsané kupní smlouvy.

b) Objednávka kupujícího je závazná pouze v případě, že prodávající písemně objednávku kupujícímu potvrdí.

c) Jestliže prodávající kupujícímu objednávku písemně nepotvrdí, avšak kupujícímu dodá objednávané zboží, dochází k uzavření kupní smlouvy okamžikem převzetí zboží kupujícím.

d) Dodání zboží se uskutečňuje jeho předáním ve skladu nebo prvnímu dopravci k přepravě na místo určené kupujícím, není-li dohodnuto dodání v jiném určitém místě.

e) Přepravní podmínky se řídí platnými pravidly Incoterms, dodávky probíhají v režimu ex work.

III. Kupní cena

a) Není-li dohodnuto jinak, kupní cenou se rozumí cena uvedená v ceníku prodávajícího, platná v době uzavření kupní smlouvy, zvýšená o DPH ve výši podle platných právních předpisů.

b) Prodávající si vyhrazuje právo vydat kdykoliv nový ceník. Prodávající se však zaručuje, že kupujícímu dodá zboží za ceny uvedené v potvrzené objednávce.

IV. Platební podmínky

a) Kupující se zavazuje zaplatit prodávajícímu kupní cenu na účet prodávajícího.

b) Bude-li dohodnuta jiná platební podmínka než platba předem, platí, že kupující nabývá vlastnické právo teprve úplným zaplacením kupní ceny. Do doby úplného zaplacení kupní ceny je vlastníkem dodaného zboží prodávající, který je oprávněn po marném uplynutí lhůty splatnosti faktury za dodané zboží toto zboží kupujícímu odebrat. Prodávající se zavazuje, že takto odebrané zboží vydá zpět kupujícímu, jestliže kupující kupní cenu včetně úroků z prodlení dodatečně zaplatí. V případě prodlení kupujícího s platbou má prodávající právo vyúčtovat kupujícímu úroky z prodlení ve výši 0.5% z dlužné částky za každý den prodlení.

c) Prodávající a kupující mohou v kupní smlouvě dohodnout smluvní pokutu za porušení povinností a její výši.

V. Kontrola zboží

a) Při převzetí zboží od prodávajícího je kupující povinen zkontrolovat neporušenost obalu, množství a stav dodaného zboží. Pokud je kontrola při předání zboží obtížná či nemožná, je kupující povinen provést kontrolu zboží neprodleně, jakmile bude zboží dopraveno do místa určení. Reklamaci množství, zjevných vad na zboží a porušenost obalu lze uplatnit pouze tehdy, je-li zaznamenána na potvrzení o přijetí zboží kupujícím. Reklamaci vad jakosti je kupující povinen oznámit prodávajícímu neprodleně po jejich zjištění.

b) Nebezpečí škody na zboží přechází na kupujícího okamžikem předání zboží kupujícímu.

VI. Záruky

a) Prodávající poskytuje kupujícímu záruky pouze pokud kupující:

1. dodrží sjednané platební podmínky
2. použije výrobků dodaných nebo akceptovaných prodávajícím v souladu s dodanou dokumentací

b) Za jakost dodaného zboží poskytuje prodávající záruku po dobu 24 měsíců. Záruka se počítá ode dne předání zboží kupujícímu.

c) Prodávající se zavazuje, že vady, které kupující řádně a včas reklamoval, odstraní nebo nechá odstranit na vlastní náklady. Prodávajícímu však v žádném případě nevznikne povinnost odstranit vady na vlastní náklady, jestliže kupující porušil podmínky stanovené v bodě VII.

d) Pokud kupující zjistí závady, za které odpovídá prodávající, je povinen je neprodleně písemně reklamovat u prodávajícího. Třetí osoba nesmí provádět změny na zboží, jehož montáž byla provedena prodávajícím nebo kupujícím. Porušení těchto ustanovení má za následek skutečnost, že prodávající nenese odpovědnost za vady a za případnou takto vzniklou škodu.

e) Odpovědnosti smluvních stran za částečné nebo úplné nesplnění smluvních povinností se nelze dovolávat, jestliže k němu došlo v důsledku vyšší moci. Působí-li vyšší moc po dobu nepřesahující devadesát kalendářních dnů, jsou smluvní strany povinny splnit závazky vyplývající z této smlouvy, jakmile účinky vyšší moci pominou. Dodací lhůty a všechny ostatní lhůty se prodlužují o dobu působení vyšší moci. Za vyšší moc nelze považovat zpoždění dodávek od subdodavatelů nebo druhotnou platební neschopnost.

VII. Závěrečná ustanovení

1. Prodávající a kupující se mohou odchýlit od těchto obchodních podmínek, pokud se na jejich změně dohodnou v kupní smlouvě nebo jejím dodatku, či pokud takové změny uvede kupující do své objednávky a prodávající obsah objednávky potvrdí. V takovém případě mají takto dohodnuté změny přednost před obchodními podmínkami uvedenými v těchto ustanoveních.
2. Změny nebo doplňky těchto obchodních podmínek lze činit pouze po vzájemné dohodě a jen písemnou formou a způsobem uvedeným v ad. 1 tohoto článku. Toto ustanovení se nevztahuje na případy, kdy je prodávající oprávněn tyto obchodní podmínky jednostranně měnit. V takovém případě se změny obchodních podmínek nevztahují na již uskutečněná plnění.
3. Veškeré spory vyplývající z kupní smlouvy se budou strany snažit vyřešit nejprve vzájemnou dohodou. Nedojde-li k dohodě smluvních stran, bude spor předložen k příslušnému Rozhodčímu soudu při Hospodářské komoře České republiky a Agrární komoře České republiky (dále jen „Rozhodčí soud"). Rozhodčí řízení bude vedeno podle Řádu Rozhodčího soudu rozhodčím senátem skládajícím se ze tří rozhodců. Každá ze smluvních stran zvolí jednoho rozhodce a tito rozhodci pak zvolí třetího, který bude předsedou senátu. Pokud se zvolení rozhodci neshodnou na osobě předsedajícího rozhodce do patnácti (15) dnů od svého zvolení, nebo pokud kterákoli ze smluvních stran do třiceti (30) dnů od doručení požadavku druhé smluvní strany nezvolí svého rozhodce, jmenuje příslušného rozhodce předseda Rozhodčího soudu podle Řádu Rozhodčího soudu. Místem rozhodčího řízení je Praha, Česká republika, a jazykem rozhodčího řízení je český jazyk. Rozhodčí nález vydaný rozhodci je konečným rozhodnutím ve věci a je pro účastníky závazný.
4. Pokud některá ustanovení kupní smlouvy nebo těchto obchodních podmínek pozbudou platnosti, například v důsledku nové právní úpravy, zůstávají ostatní ujednání v platnosti. Neplatná nebo neproveditelná ustanovení budou nahrazena takovými, která jim budou významově nejbližší a budou proveditelná.
5. Tyto obchodní podmínky tvoří nedílnou součást kupní smlouvy nebo objednávky a nabývají platnosti dnem 01.01.2001. Jsou k nahlédnutí na stránkách www.halfen-deha.cz.

© 2014 HALFEN s.r.o.,
platí i pro kopírování částí textu

PDF 02/14

P - 010 - 02/14 - CZ

HALFEN

YOUR BEST CONNECTIONS

HALFEN s.r.o. · Business Center Šafránkova, s.r.o. · Šafránkova 1238/1 · 155 00 Praha 5
Telefon: + 420 311 672 612, +420 311 672 452 · Fax: + 420 235 314 308 · **www.halfen.cz**